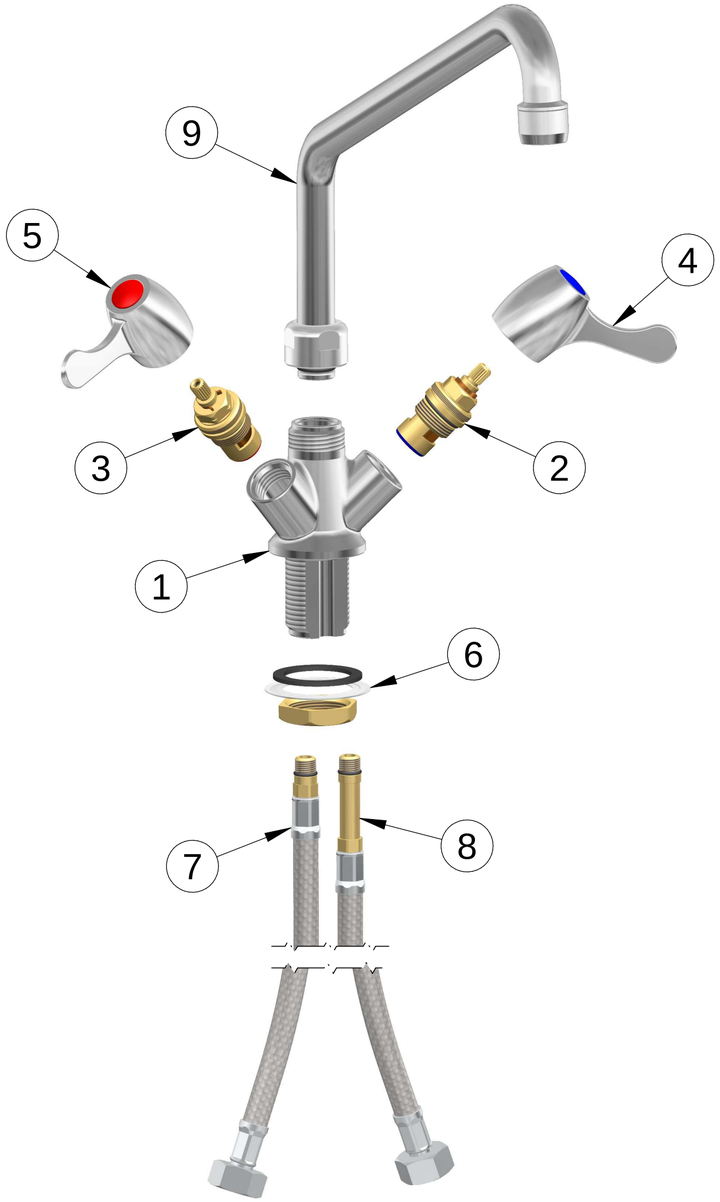

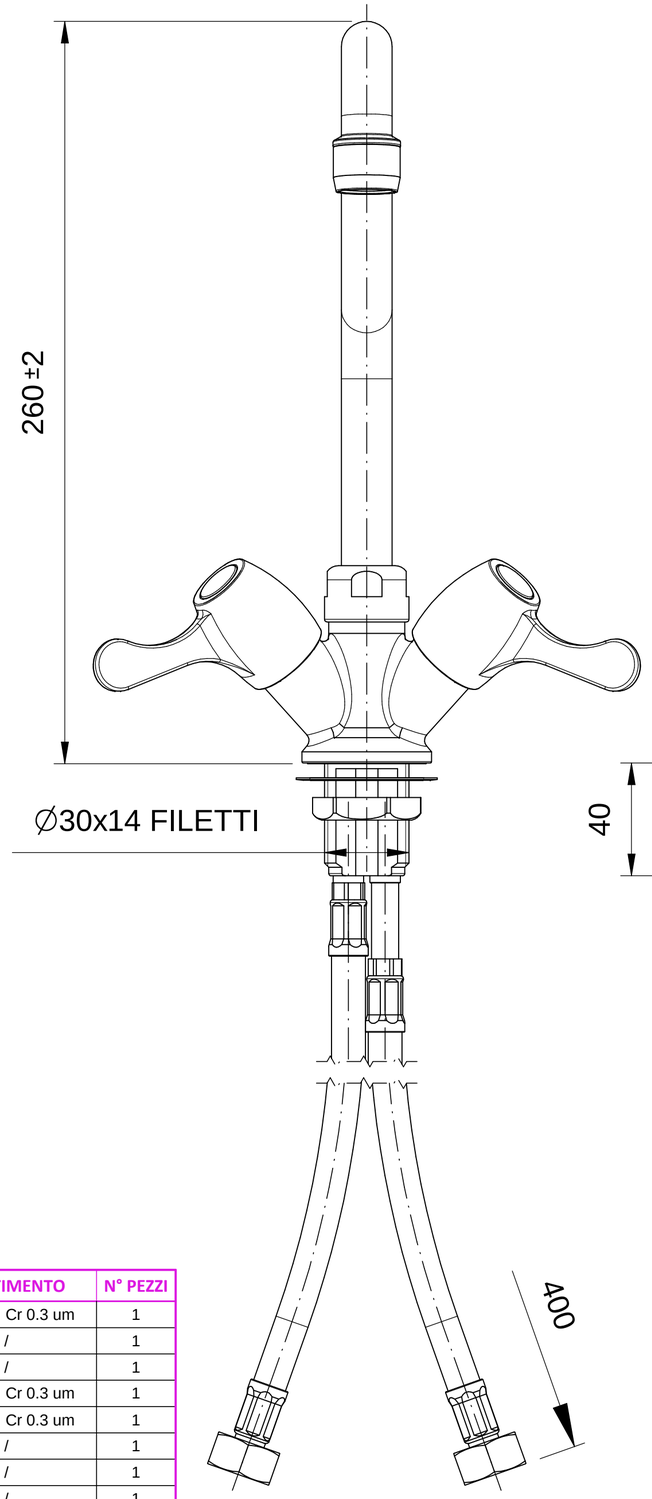

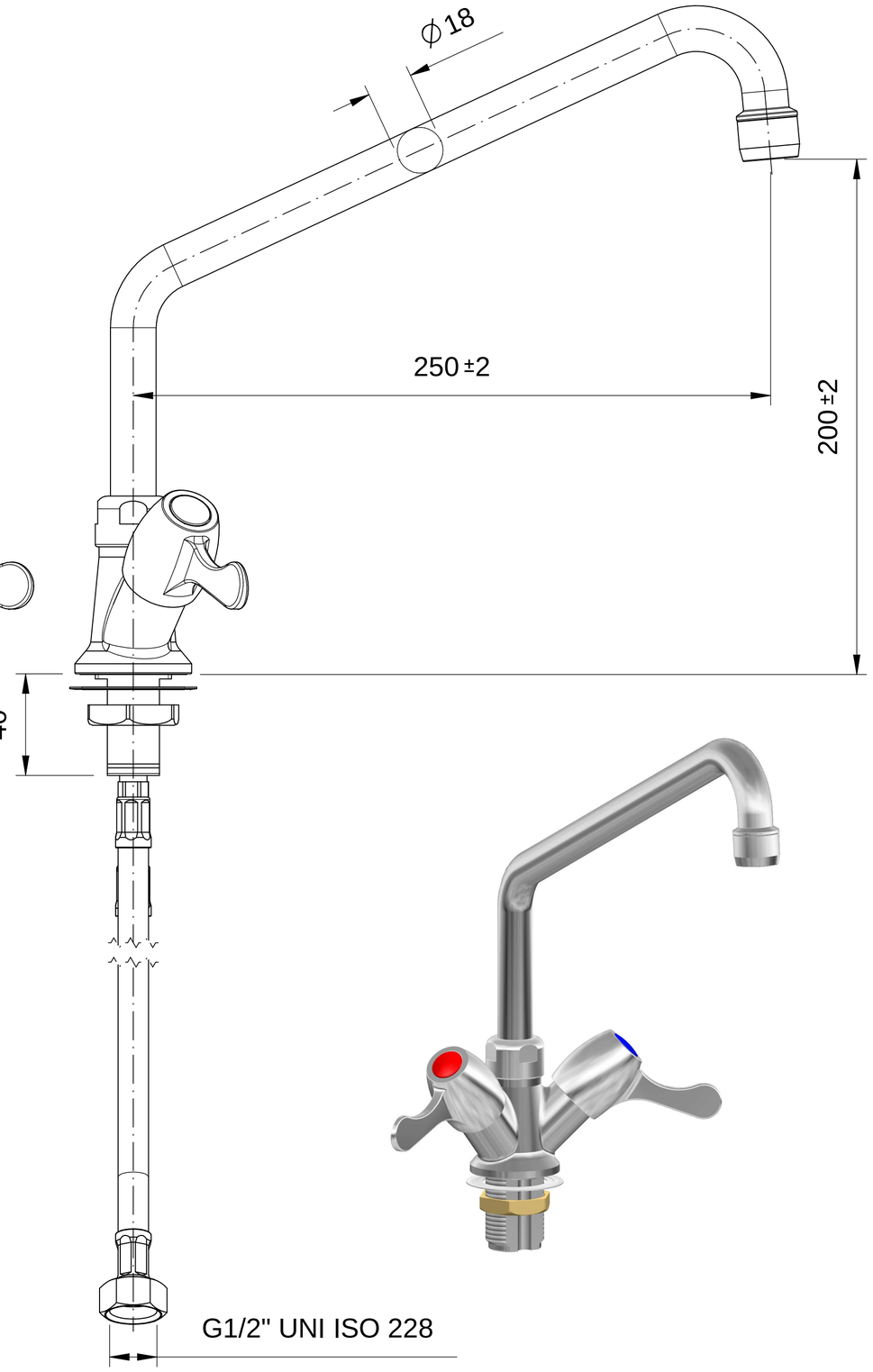

POS	CODICE	DESCRIZIONE	MATERIALE	RIVESTIMENTO	N° PEZZI
1	22901094	CORPO RUBINETTO MONOFORO	UNI EN 12164 CW617N	Ni 12 um Cr 0.3 um	1
2	36107374	VITONE DA 1/2" 1/4 DI GIRO A. F.	VARI	/	1
3	36107373	VITONE DA 1/2" 1/4 DI GIRO A. C.	VARI	/	1
4	36103627	MANIGLIA COMANDO 1/4 DI GIRO A.F.	VARI	Ni 12 um Cr 0.3 um	1
5	36103616	MANIGLIA COMANDO 1/4 DI GIRO A.C.	VARI	Ni 12 um Cr 0.3 um	1
6	36101081	CONFEZIONE DI BLOCCAGGIO	VARI	/	1
7	31002233	FLESSIBILE DA 1/2" COLONNINA CORTA	VARI	/	1
8	31002234	FLESSIBILE DA 1/2" COLONNINA LUNGA	VARI	/	1
9	36100804	CANNA SNODABILE TIPO U Ø18 DA MM.250	VARI	Ni 12 um Cr 0.3 um	1

REV.	DESCRIZIONE	DIS.	DATA	VERIF.	APPR.
1	SOSTITUITO LE MANIGLIE	MILLIN	22/06/2016	MILLIN	MILLIN

LA DITTA RUBINETTERIE DEL FRIULI S.R.L. SI RISERVA A TERMINI DI LEGGE LA PROPRIETA' DEL PRESENTE DISEGNO CON DIVIETO DI RIPRODURLO E DIVULGARLO SENZA AUTORIZZAZIONE

CODICE DISEGNO: **00103253**

DENOMINAZIONE: RUBINETTO MONOFORO COM.1/4 DI GIRO
CANNA U DA MM.250 ATT. DA 1/2" F

SCALA: 1:1.5 | FOGLIO: A2 | PESO GRAMMI: /

TOLLERANZE GENERALI

DA 1 A 6	DA 6 A 30	DA 30 A 100	DA 100 A 300	DA 300 A 1000	DA 1000 A 2000
± 0.10	± 0.15	± 0.30	± 0.50	± 1.00	± 1.50

MATERIALE: /
RIVESTIMENTO / TRATTAMENTO: /
CLIENTE: /
CODICE CLIENTE: /

Rubinetterie del Friuli s.r.l.
dal 1952 rubinetterie per grandi impianti

Rubinetterie del Friuli s.r.l. uffici e stabilimento zona industriale del Cosa n°1 33097 Spilimbergo (Pn) Italy Tel. 0427419084-5 Fax 04272644 e.mail: info@rubfriuli.com www.rubfriuli.com