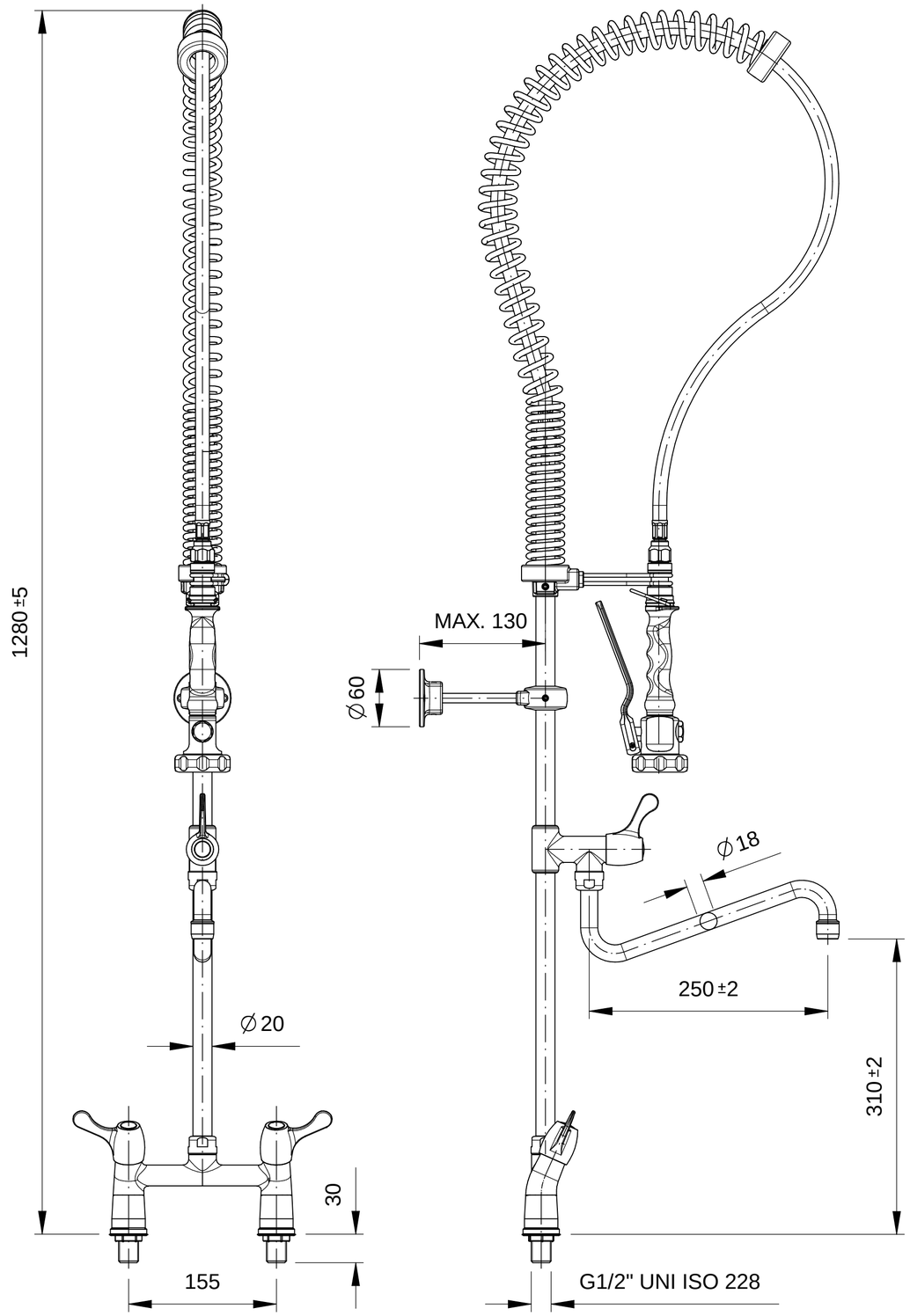

POS	CODICE	DESCRIZIONE	N° PEZZI
1	36107374	VITONE DA 1/2" 1/4 DI GIRO A. F.	1
2	36107373	VITONE DA 1/2" 1/4 DI GIRO A. C.	1
3	36103627	MANIGLIA COMANDO 1/4 DI GIRO A.F.	1
4	36103616	MANIGLIA COMANDO 1/4 DI GIRO A.C.	1
5	34044776	O-RING RIFERIMENTO GB. 4112	2
6	32005875	ROSETTA DA 1/2"	2
7	34037214	VALVOLINA DI NON RITORNO Ø14	2

POS	CODICE	DESCRIZIONE	N° PEZZI
10	36106772	TUBO DOCCIA CON RUBINETTO	1
11	36106389	STAFFA COL. NERO PER ANCORAGGIO	1
12	36104951	PIATTELLO MOLLONE CON GANCIO	1
13	36103810	MOLLONE DI BILANCIAMENTO SILVER	1
14	31002320	FLESSIBILE 1/2" F x 1/2" F LUNG. MM.1100	1
15	34012770	GUARNIZIONE 18.5x11x2	2
16	00991003	DOCCIA TOP-CLASS COLORE NERO	1

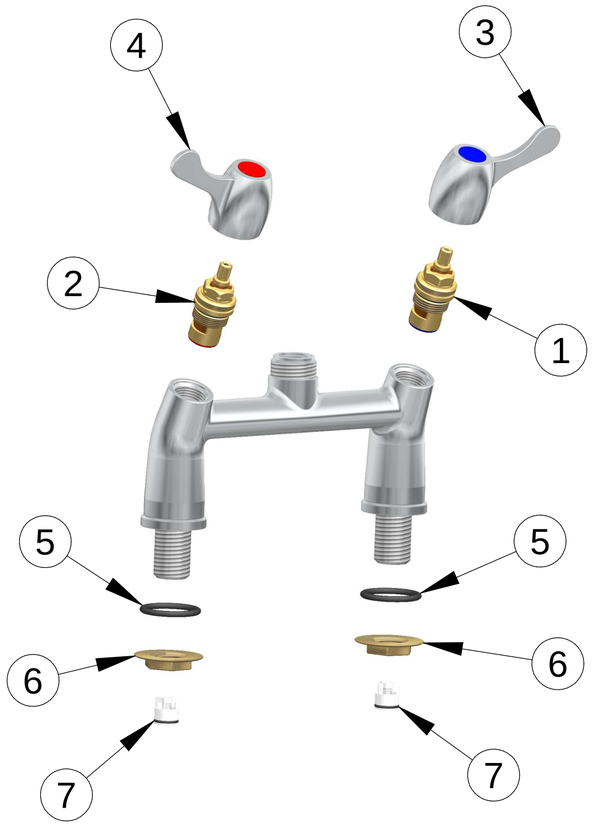

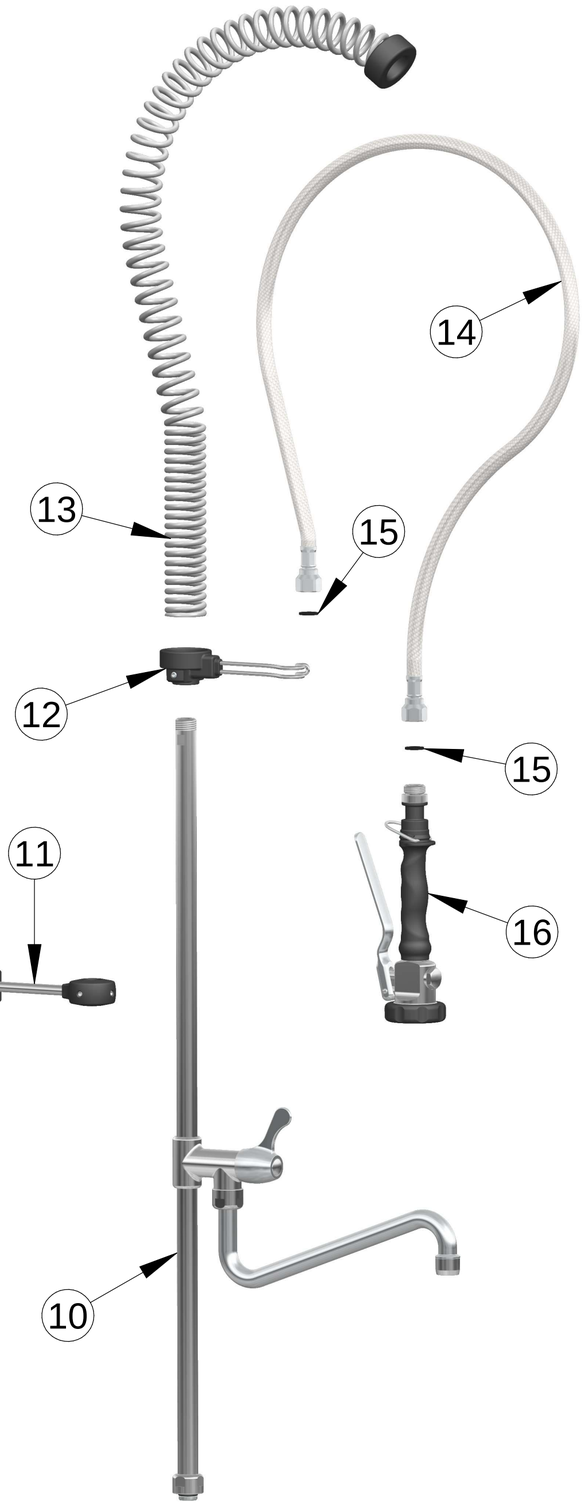

REV.	DESCRIZIONE	DIS.	DATA	VERIF.	APPR.
0	PRIMA EMISSIONE	MILLIN	14/06/2016	MILLIN	MILLIN

CODICE DISEGNO: **00958016**

DENOMINAZIONE: COMBINAZIONE TOP-CLASS

00991125+00323003

SCALA 1:4 | FOGLIO A2 | PESO GRAMMI /

LA DITTA RUBINETTERIE DEL FRIULI S.R.L. SI RISERVA A TERMINI DI LEGGE LA PROPRIETA' DEL PRESENTE DISEGNO CON DIVIETO DI RIPRODURLO E DIVULGARLO SENZA AUTORIZZAZIONE

TOLLERANZE GENERALI

DA 1 A 6	DA 6 A 30	DA 30 A 100	DA 100 A 300	DA 300 A 1000	DA 1000 A 2000
± 0.10	± 0.15	± 0.30	± 0.50	± 1.00	± 1.50

MATERIALE: /

RIVESTIMENTO / TRATTAMENTO: /

CLIENTE: /

CODICE CLIENTE: /

Rubinetterie del Friuli s.r.l.
dal 1952 rubinetterie per grandi impianti

Rubinetterie del Friuli s.r.l. uffici e stabilimento zona industriale del Cosa n°1 33097 Spilimbergo (Pn) Italy Tel. 0427419084-5 Fax 04272644 e.mail: info@rubfriuli.com www.rubfriuli.com