ТЕХНИЧЕСКОЕ ОПИСАНИЕ

Артикул модели ID6-500S

Тип Блок питания

Электротехнические данные

Вход	Входное напряжение / Частота	100-240В, ~60/50Гц
	Потребление без нагрузки	< 0,3Вт
	Макс. потребляемый ток	< 0.2А
	Макс. пусковой ток	30А
Выход	Номинальное выходное напряжение (с нагрузкой/без нагрузки)	5.7-6.3В
	Макс. выходной ток	500мА
	Макс. мощность	3Вт
	Эффективность	Не менее 73%
Изоляция	Сопротивление изоляции	100MΩ (при напряжении 500В DC)
	Электростатический разряд	При 150 pF: 330 Ом для каждой точки, 10 выстрелов прямого разряда и разгрузки при помощи воздуха (1мОм/выстрел), нет неисправности. Характеристики: Прямой разряд: ± 4 кВ, Расход воздуха: ± 8 кВ
	Напряжения пробоя	AC 3000В 10мА (макс) в течение 1 мин, AC 3300В 5мА (макс) в течение 3 сек
Защита	От перегрузки	Есть
	От короткого замыкания	Есть
Ток утечки		0,25мА (макс)
Приработка		2 часа при 40°C
Пульсации		150мВ (при полной нагрузке)
Соответствие стандартам безопасности		ROHS, EN62368, CE, EAC

Технические данные

Тип сетевой вилки	Евро-вилка
Размер выходного штекера	5,5*2,1/15 (Угловой)
Индикация подключения к сети	Нет

Арт: ROBITON ID6-500S **ТЕХНИЧЕСКОЕ ОПИСАНИЕ**

стр.1

Полярность	“Минус” в центре
Вес	78 (+-10) г.
Температура работы	0-40°C
Температура хранения	-25-70°C

Изображение:

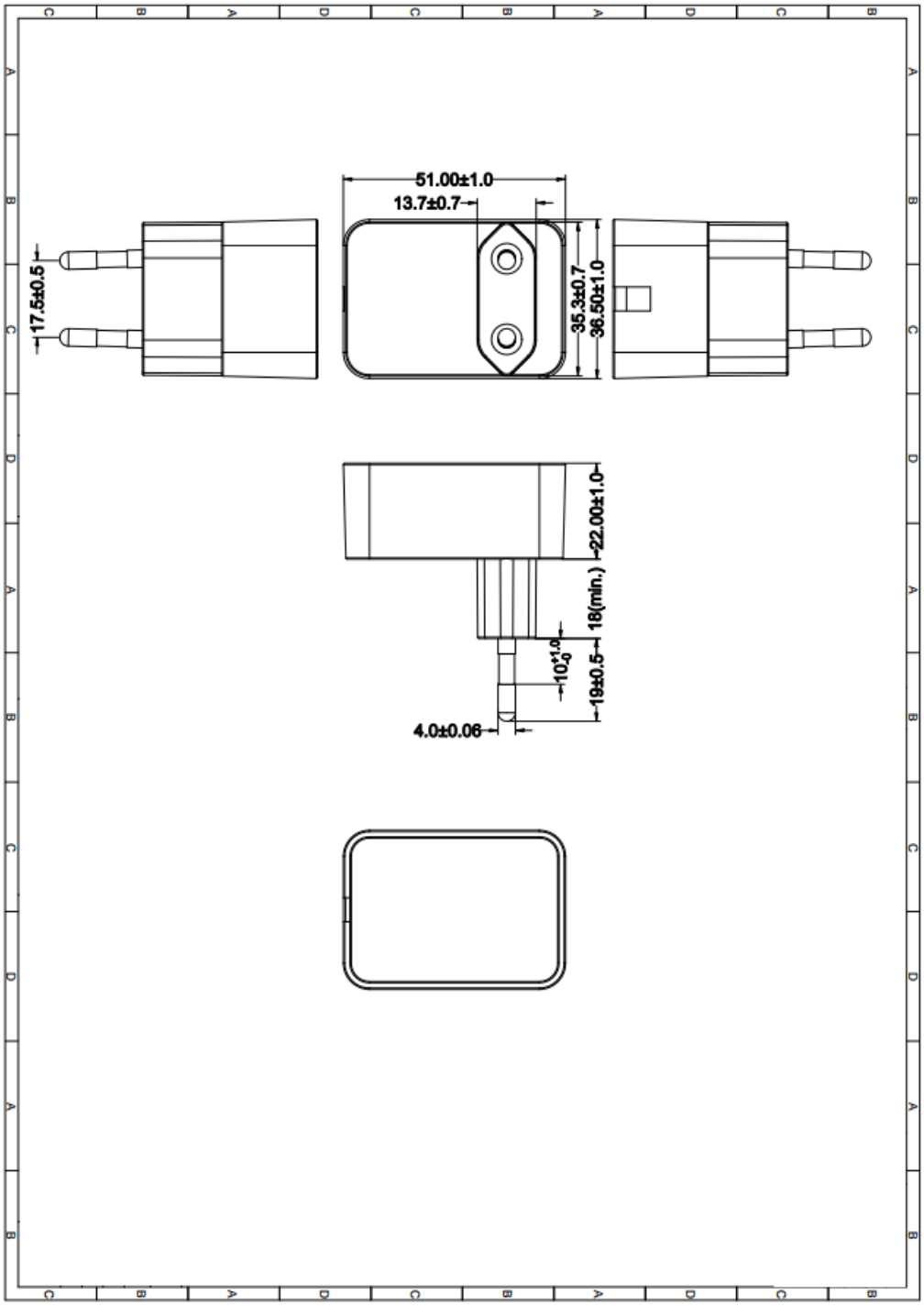

Арт: ROBITON ID6-500S **ТЕХНИЧЕСКОЕ ОПИСАНИЕ**

стр.1

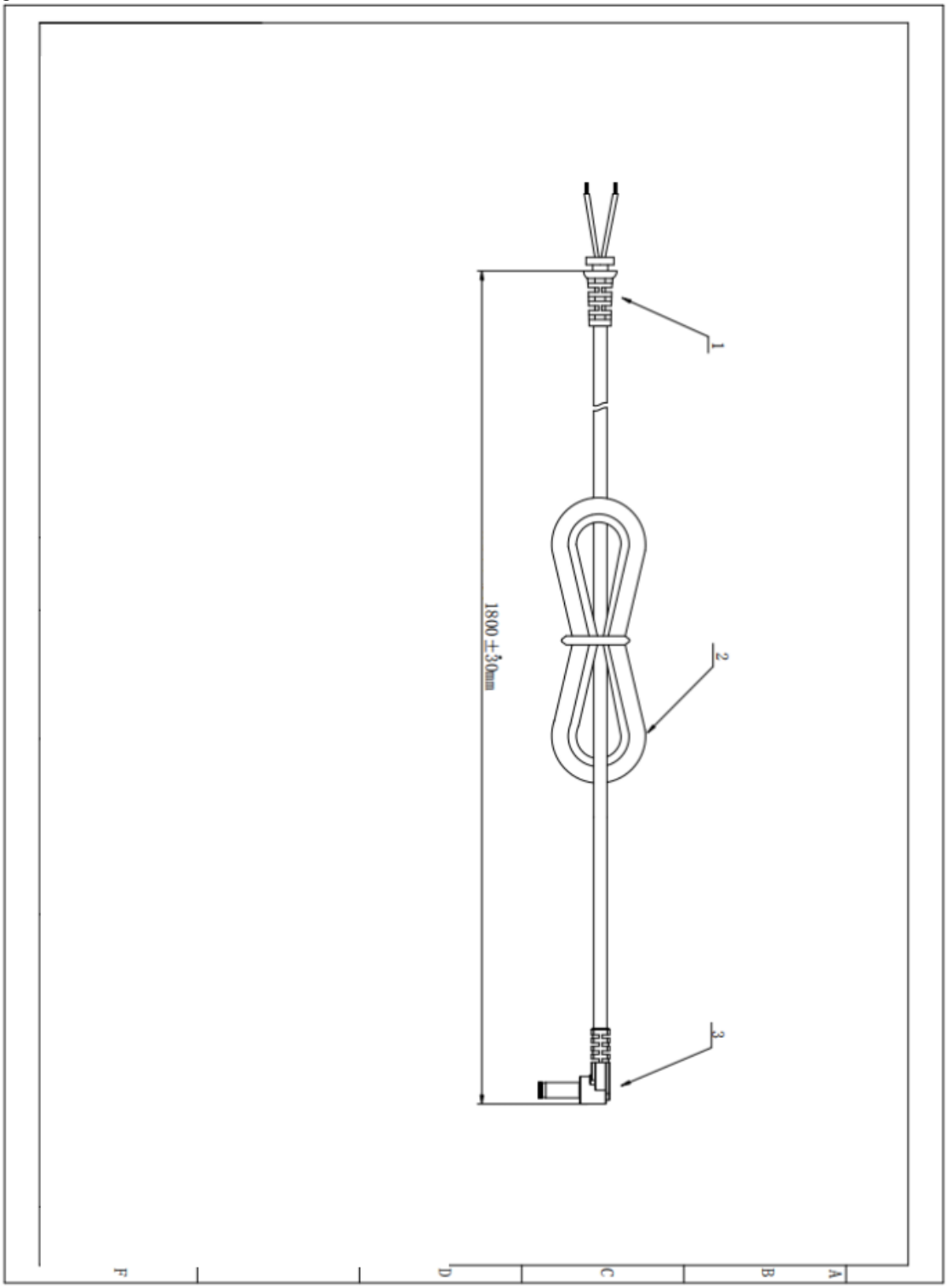

Арт: ROBITON ID6-500S **ТЕХНИЧЕСКОЕ ОПИСАНИЕ**
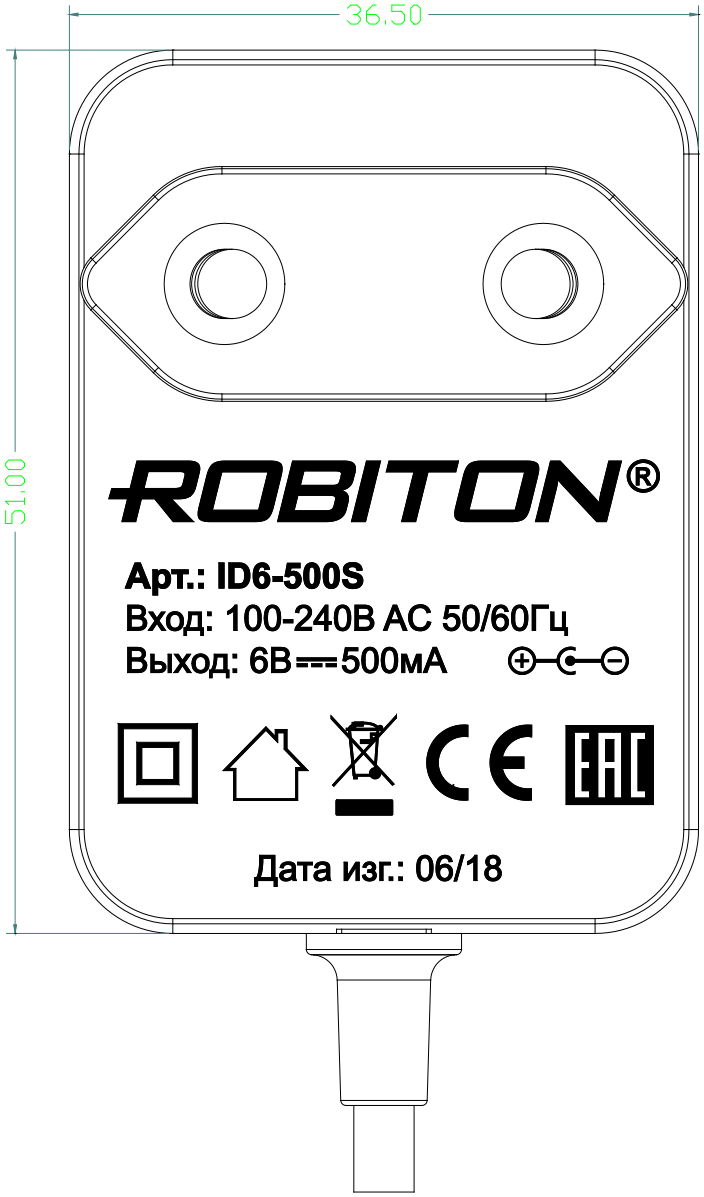
стр.1