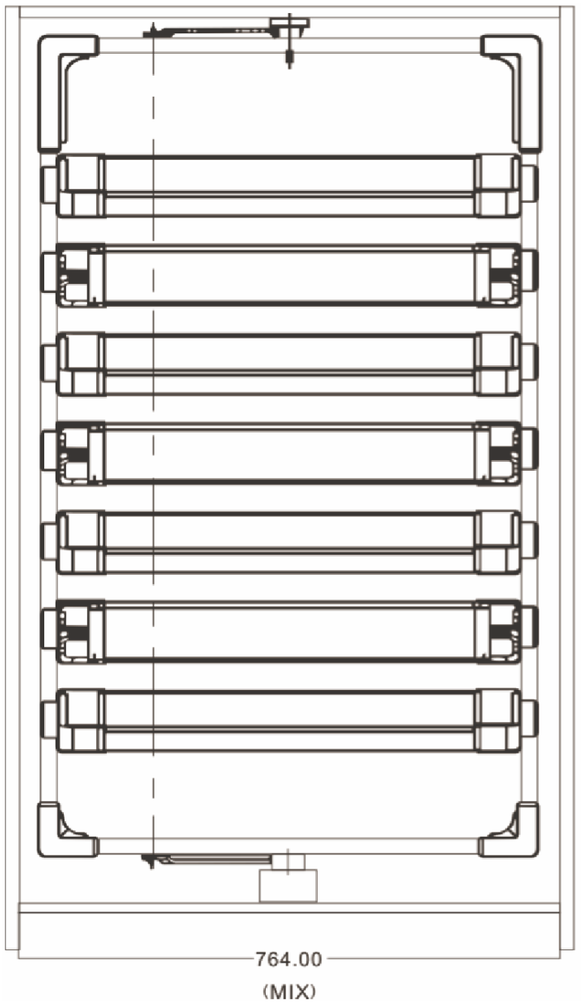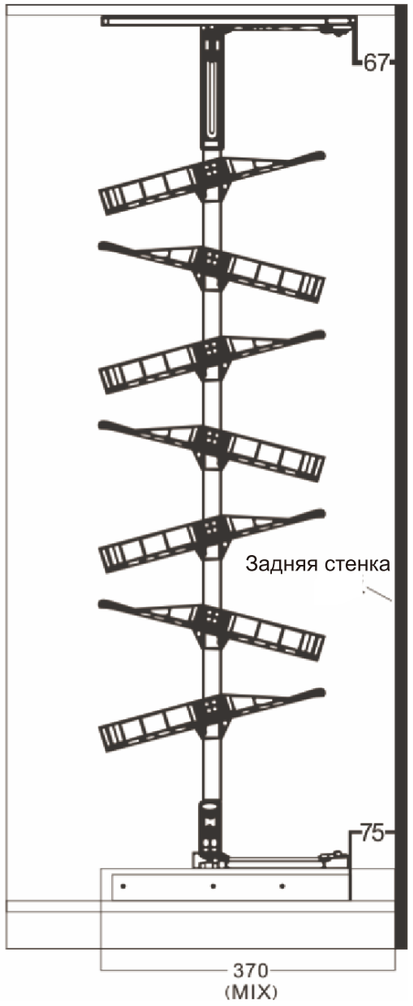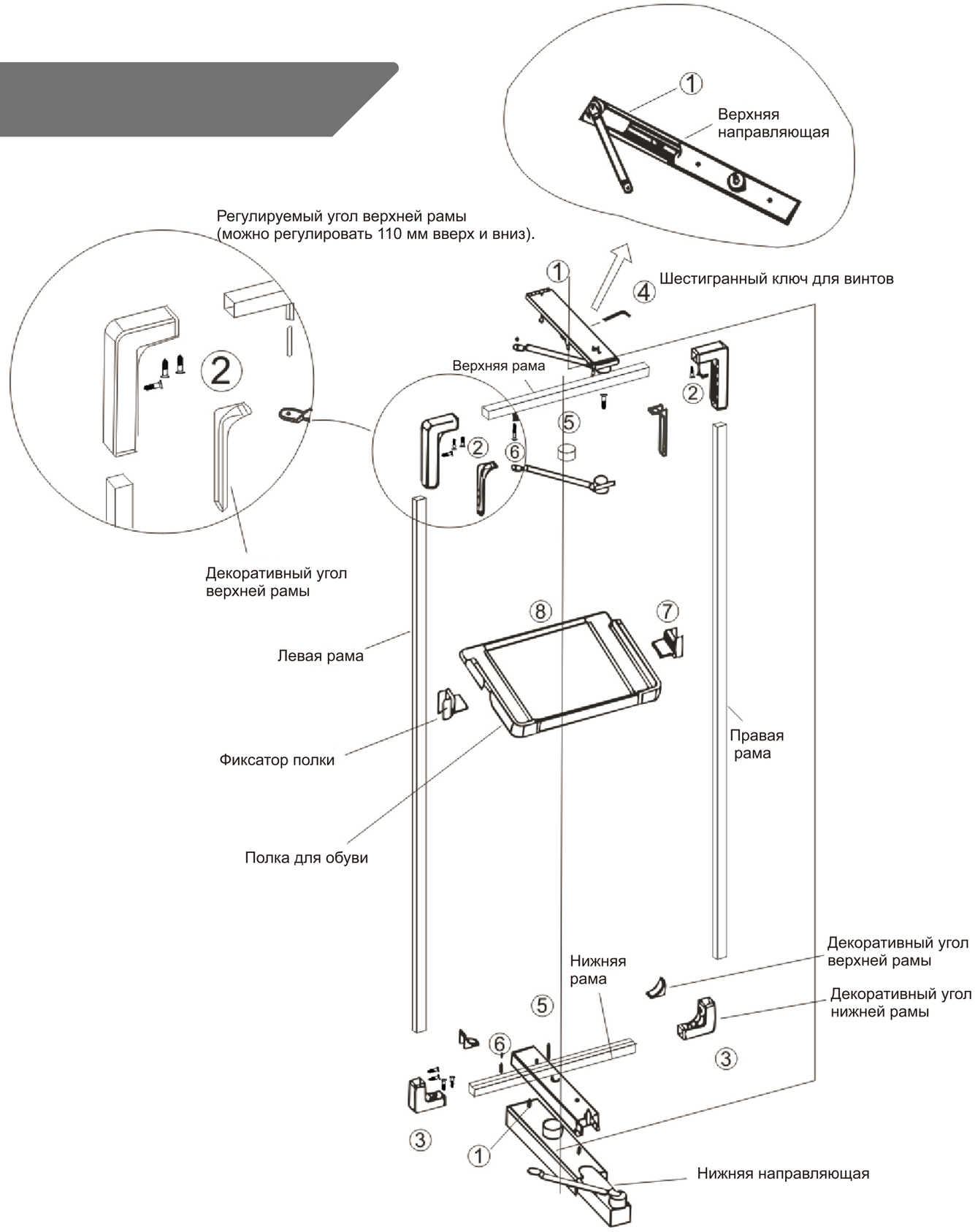# Вращающаяся 8-уровневая обувница