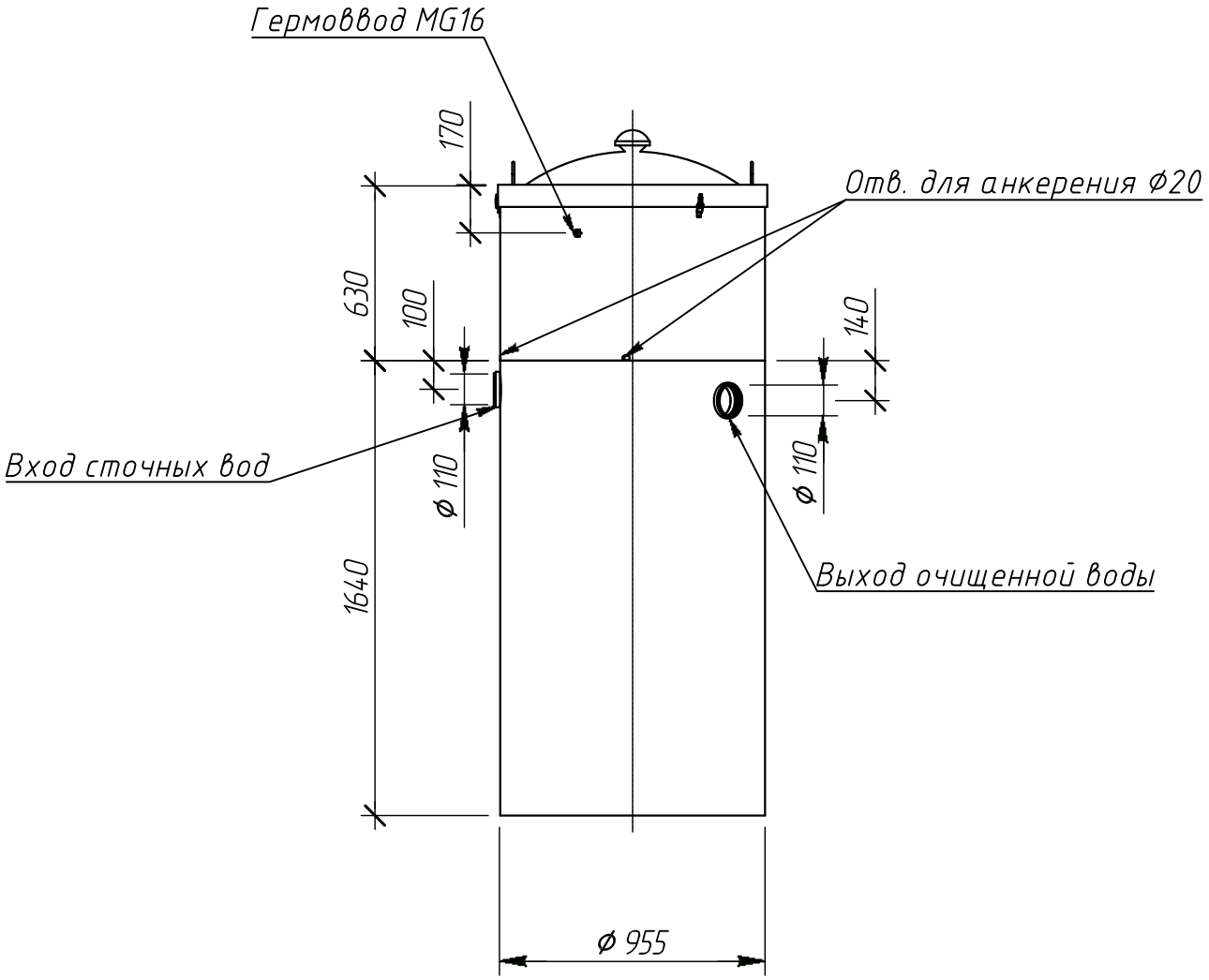

Технические характеристики:

1 Количество постоянно проживающих людей, чел.	– не более 3
2 Производительность, м3 в сутки	– 0,6
3 Режим удаления очищенной воды	– самотечный
4 Методы очистки стоков	– механический, биологический, химико-физический
4 Вес, кг	– 100
5 Рабочий вес, кг	– 1160

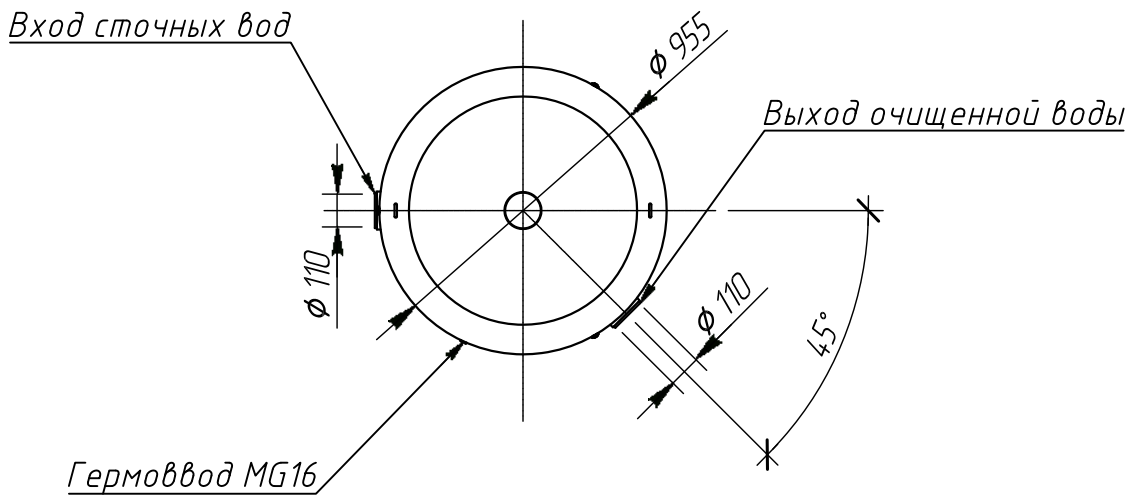

Технические требования:

1 Станцию (автономную канализацию) использовать для глубокой биохимической очистки хозяйственно-бытовых сточных вод.
2 Станцию устанавливать в колодец-септик из бетонных колец.

Изм.	Кол. уч	Лист	№ док	Подпись	Дата	Alta Bio 3 OR ГЧ		
Выполнил		Плешаков А.Ю.				Станция глубокой биохимической очистки сточных вод в цилиндрическом корпусе Габаритный чертеж	Операция	Лист	Листов
Проверил		Плешаков А.Ю.							1
Утвердил							Компания Alta Group		
Заказчик									
Отв. менеджер									

Ред.

\\vmsrv\ascdschetov\проектный\основные продукции\alta bio\alta bio 3 or

Редактировал: Ilv – 27.06.2019 14:18:08