print info

Print area: 396*105 mm
Fold size: 99*105 mm
Paper: 128 g / uncoated paper

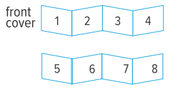

1

rombica

БЕСПРОВОДНОЕ ЗАРЯДНОЕ УСТРОЙСТВО

TIMEBOX 1 ID: ABD-001

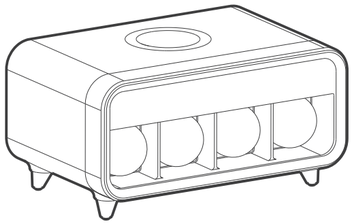

РУКОВОДСТВО ПОЛЬЗОВАТЕЛЯ

Благодарим Вас за покупку. Перед эксплуатацией устройства, прочтите это руководство и сохраните его для использования в дальнейшем

2

ОБЩИЕ СВЕДЕНИЯ

1. Поверхность для беспроводной зарядки смартфона с прорезиненной областью
2. LED Дисплей
3. RGB-подсветка
4. Сенсорные кнопки управления подсветкой
5. Сенсорная кнопка отключения будильника
6. Кнопки настройки устройства
7. Отсек для элемента питания, используемого для сохранения настроек и времени
8. Разъем для подключения блока питания
9. LED индикатор

СПЕЦИФИКАЦИЯ

Питание: 12V / 1A
Мощность беспроводной зарядки: 5 Вт
Рабочая дистанция беспроводной зарядки: до 5 мм
Материал: пластик, акрил
Комплектация: устройство, блок питания, руководство пользователя

Совместимо с устройствами, изготовленными по стандарту Qi.

Этот продукт изготовлен по стандарту Qi. Для осуществления зарядки стороннего устройства подключаемое устройство должно обладать катушкой-приемником, изготовленным по стандарту Qi. Если подключаемое устройство не поддерживает беспроводную зарядку по стандарту Qi, то для его работы с данным продуктом требуется приобрести адаптер, изготовленный по стандарту Qi, например, чехол со встроенным беспроводным приемником

ЭКСПЛУАТАЦИЯ УСТРОЙСТВА

ПЕРЕД ПЕРВЫМ ИСПОЛЬЗОВАНИЕМ
Следует извлечь защитную пленку из отсека (7), для этого потяните за язычок снаружи

ПОДКЛЮЧЕНИЕ К ЭЛЕКТРОСЕТИ
Подключите комплектный блок питания сначала к входу (8), а после к электросети 220В

НАСТРОЙКА RGB ПОДСВЕТКИ И ЯРКОСТИ LED ДИСПЛЕЯ
Настройка производится сенсорными кнопками

Короткое нажатие: последовательное переключение между режимами работы – максимальная яркость, минимальная, отключение LED дисплея

Короткое нажатие: последовательное переключение между режимами работы – постоянное свечение, режим пульсации, градиентная смена цветов.
Длительное нажатие: отключение RGB подсветки. Для повторного включения короткно нажмите на кнопку

3

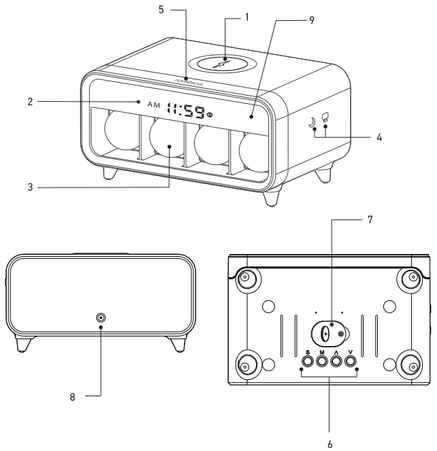

ТЕХНИЧЕСКИЕ ХАРАКТЕРИСТИКИ И ВНЕШНИЙ ВИД МОГУТ БЫТЬ ИЗМЕНЕНЫ БЕЗ ПРЕДВАРИТЕЛЬНОГО УВЕДОМЛЕНИЯ

4

НАСТРОЙКА ВРЕМЕНИ И БУДИЛЬНИКА

кнопки настройки

С помощью короткого нажатия кнопки **M** происходит переключение между режимами отображения

Режим «отображения текущего времени»
Это основной режим работы устройства. Когда он активен, на LED дисплее отображается символ и мигает символ **:**. В этом режиме доступны следующие настройки:
Настройка времени. Нажмите коротко кнопку **S**, установите часы используя кнопки ∧ и ∨, нажмите еще раз кнопку **S**, установите минуты, нажмите еще раз кнопку **S** для выхода из настройки текущего времени

Включение и отключение будильника. Коротко нажмите кнопку ∧ для включения и отключения будильника. Когда будильник включен на LED дисплее отображается символ

Включение и отключение режима «продления будильника». Данный режим доступен только при включенном будильнике. Коротко нажмите кнопку ∨ для включения и отключения режима продления. Когда режим продления включен на LED дисплее отображается символ

Режим «отображения времени будильника»
В данном режиме отображается время, на которое установлен будильник. При переходе в данный режим перестает отображаться символ и перестает мигать символ **:** на LED дисплее. Если будильник был отключен, то при переходе в данный режим он автоматически включится. При отсутствии манипуляций в данном режиме устройство автоматически переключится в режим «отображения текущего времени» спустя непродолжительное время. В режиме «отображения времени будильника» доступна настройка времени будильника

Настройка времени будильника. Находясь в режиме «отображения времени будильника» коротко нажмите **S**, установите часы используя кнопки ∧ и ∨ , нажмите еще раз кнопку **S**, установите минуты, нажмите еще раз кнопку **S** для выхода из настройки времени будильника

ОТКЛЮЧЕНИЕ БУДИЛЬНИКА

Коротко нажмите на сенсорную кнопку rombica (5) для отключения сигнала будильника. Если включен режим «продления будильника» (на LED дисплее отображается символ), то после нажатия на сенсорную кнопку **rombica** (5) символ начнет мигать и будильник сработает вновь через 5 минут. Для полного отключения будильника в режиме «продления будильника» требуется сначала отключить режим «продления будильника» коротко нажав на ∨ - погаснет символ

ВАЖНО! Если, после старта будильника не отключить или не перенести его (при активированном режиме «продления будильника») в течении 1 минуты, то будильник автоматически отключится и более повторяться не будет (вне зависимости от того включен ли режим «продления будильника»)

5

ИСПОЛЬЗОВАНИЕ БЕСПРОВОДНОЙ ЗАРЯДКИ

Поместите устройство поддерживающее стандарт Qi на поверхность для беспроводной зарядки (1). Во время работы беспроводной зарядки горит красный индикатор (9). Для некоторых мобильных устройств на базе Android OS после полной зарядки загорится зеленый индикатор

При использовании беспроводной зарядки следует соблюдать следующие правила
- Заряжаемое устройство должно поддерживать беспроводную зарядку. Не кладите на зарядку устройства, не поддерживающие беспроводную зарядку
- Катушка-приемник в заряжаемом устройстве должна находится строго над поверхностью для беспроводной зарядки (1), при смещенном положении катушки-приемника зарядка будет производиться меньшей мощности или не будет производиться вовсе. Уточняйте положение катушки-приемника в вашем устройстве у его производителя.
- Если LED индикатор мигает красным цветом, то зарядка не производится должным образом или на поверхности для беспроводной зарядке находятся посторонние устройства, Разместите устройство повторно, уберите все посторонние элементы с поверхности для беспроводной зарядки

ЗАМЕНА ЭЛЕМЕНТА ПИТАНИЯ

1. Отключите устройство от электросети
2. Открутите винт отсека (7) и снимите крышку
3. Извлеките использованный элемент питания
4. Установите новый элемент питания 1 x CR2032 соблюдая полярность
5. Установите крышку на месте и закрутите винт отсека (7)

После замены элемента питания потребуется повторная настройка времени на LED экране

ВАЖНО! Установка элемента питания может производиться только взрослым человеком! Используйте только новые элементы питания, соответствующей спецификации CR2032 (1 штука). Во время установки элементов питания следите за полярностью. Не бросайте элементы питания в огонь и не оставляйте их под прямыми солнечными лучами. Не допускайте

УСЛОВИЯ ХРАНЕНИЯ

Храните в сухом, хорошо проветриваемом помещении, вдали от нагревательных приборов и прямых солнечных лучей. Храните устройство в недоступном для детей месте. Не кусайте и не облизывайте устройство, это может привести к повреждению или взрыву устройства. Данное устройство не должно использоваться маленькими детьми или лицами с ограниченными возможностями без наблюдения ответственного лица, гарантирующего безопасное использование устройства. Следите за маленькими детьми, чтобы они не играли с устройством

Не утилизируйте электрические устройства в неотсортированные городские отходы, используйте отдельные пункты сбора отходов. Обратитесь к местным органам власти за информацией, касающейся доступных систем сбора отходов. Если электронные устройства выбрасываются на городскую свалку, вредные вещества могут попасть в подземные воды и в пищевую цепь, нанося вред здоровью и благополучию

6

ИНСТРУКЦИИ ПО ТЕХНИКЕ БЕЗОПАСНОСТИ

1. Используйте устройство только с комплектным блоком питания. Перед подключение комплектного блока питания к электросети убедитесь, что напряжение сети находится в пределах 100-240В
2. При отключении кабеля питания никогда не тяните за шнур, держитесь за штекер
3. Не храните и не используйте беспроводное З/У рядом с источниками тепла и легковоспламеняющимися предметами, при повышенной или пониженной температуре. Зарядка может производиться только под наблюдением взрослого. Рекомендуется использовать устройство при температуре от 5 до 35 °С
4. Не подвергайте беспроводное З/У ударам и механическим воздействиям. Не пытайтесь самостоятельно разбирать, ремонтировать и модифицировать устройство. Любые изменения в его конструкции влекут за собой прекращение действия гарантии производителя. Если устройству требуется обслуживание, обратитесь в сервисный центр
5. Беспроводное З/У следует защищать от сырости, дождя, пыли и грязи. Не допускайте попадания влаги в устройство, не погружайте его в жидкость
6. Храните устройство в недоступном для детей месте. Не кусайте и не облизывайте устройство, это может привести к повреждению устройства. Данное устройство не должно использоваться маленькими детьми или лицами с ограниченными возможностями без наблюдения ответственного лица, гарантирующего безопасное использование устройства. Следите за маленькими детьми, чтобы они не играли с устройством
7. Не вставляйте посторонние предметы в разъем питания беспроводного З/У
8. Используйте для очистки сухую мягкую безворсовую ткань. Запрещается использовать для этой цели какие-либо моющие или чистящие жидкости
9. Не заряжайте при помощи беспроводного З/У устройства, не предназначенные для беспроводной зарядки по стандарту Qi, неподходящие по характеристикам, а также устройства с повреждениями, требующие обслуживания, например, с неисправным встроенным аккумулятором
10. Беспроводное З/У не предназначено для использования в коммерческих целях
11. Воздействие магнитных полей, создаваемых беспроводным З/У может привести к повреждению карт с магнитной полосой, например, банковские карты. Для предотвращения размагничивания не размещайте карты с магнитной полосой в непосредственной близости с беспроводным З/У
12. Не кладите не подключенный к персональному устройству адаптер, изготовленный по стандарту Qi, например, чехол/крышка со встроенным беспроводным приемником на включенное беспроводное З/У. Не кладите металлические предметы на работающее беспроводное З/У. Это может привести к сбоям в работе устройства, а также вызвать перегрев беспроводного З/У и стать причиной пожара
13. Чтобы гарантировать достаточную вентиляцию и нормальную работу устройства, никогда не накрывайте работающее устройство тканью или другим материалом, так как недостаточная вентиляция может вызвать перегрев и/или сокращение срока службы изделия
14. В случае перегрева беспроводного З/У сделайте перерыв в использовании
15. При использовании беспроводного зарядного устройства в местах со слабым сигналом сотовой сети прием от нее может быть утерян
16. Если персональное устройство поддерживает проводную зарядку, то перед зарядкой его от беспроводного З/У отключите от персонального устройства все провода

Назначение товара: беспроводное зарядное устройство. Устройство не предназначено для использования в коммерческих целях. Используется для зарядки внешних устройств посредством индукционной передачи энергии. Изделие оснащено съемным элементом питания для сохранения настроек и времени. Перед транспортировкой обратитесь к местным органам власти/перевозчику для уточнения правил и условий перевозки. Торговая марка: rombica. Изготовитель: Rombica Pte. Ltd. / Ромбика Приват Лимитед. Юридический адрес: 10, Ансон Роад, #29-05A, Интернэшнл Плаза, Сингапур, 079903. Адрес пред «Аймьюз Технолоджи Лимитед», РМ 886, Жин Да Билдинг, Сайенс & Технолоджи Парк, Наншан Дистрикт, Шеньжень, Китай Импортер: ООО «ОнЛайн Трейд». Юридический адрес: 123182, РФ, г. Москва, ул. Щукинская, д. 2, эт. 3, помещение 50, +7 (495) 225-95-22. Уполномоченная организация: ООО «Ромбика». РФ, г. Москва, ул. Ленинская Слобода, д. 19, офис 41х1Д service@rombica.ru. Произведено: Китай. Техническая поддержка: support@rombica.ru. Дата производства товара определяется по серийному номеру товара: четвертый и пятый символы серийного номера обозначают месяц производства, шестой и седьмой символы – год производства соответственно. Серийный номер нанесен на упаковку. Товар сертифицирован и соответствует требованиям ТР ТС 020/2011. Комплектный блок питания от сети 100-240В сертифицирован и соответствует требованиям ТР ТС 004/2011 и ТР ТС 020/2011

ЕАС

7

ГАРАНТИЙНЫЙ ТАЛОН

УСЛОВИЯ ГАРАНТИЙНЫХ ОБЯЗАТЕЛЬСТВ
1. Гарантийные обязательства распространяются на изделия, приобретенные в РФ
2. Гарантийные обязательства не распространяются на принадлежности, входящие в комплектность товара, если их замена не связана с разборкой изделия: элементы питания, кабели, переходники, адаптеры, чехлы, ремни, документацию
3. Изготовитель не несет гарантийные обязательства в следующих случаях: если изделие использовалось для осуществления предпринимательской деятельности, а так же в иных целях, не соответствующих его прямому назначению; нарушения правил и условий эксплуатации, установки изделия, изложенных в Руководстве Пользователя и другой документации; если изделие имеет следы попыток неквалифицированного ремонта; если дефект вызван изменением конструкции или схемы изделия, подключением внешних устройств, не предусмотренных изготовителем; если обнаружены механические повреждения, возникшие после передачи изделия потребителю; повреждения, вызванные воздействием влаги, высоких или низких температур, коррозией, окислением, попаданием внутрь изделия посторонних предметов, веществ, жидкостей, насекомых или животных
4. Производитель не несет ответственность за возможный вред изделия, прямо или косвенного нанесенный людям, домашним животным, имуществу в случае, если это произошло в результате несоблюдения правил и условий эксплуатации, установки изделия; умышленных или неосторожных действий покупателя (потребителя) и/или третьих лиц. Также, не несет ответственность за возможный вред, прямо или косвенно нанесенный изделием соответствующего назначения, в результате потери, повреждения или изменения данных и информации

ОБЛАСТЬ ДЕЙСТВИЯ ГАРАНТИИ – РОССИЙСКАЯ ФЕДЕРАЦИЯ
СРОК ГАРАНТИИ – 12 МЕСЯЦЕВ С ДАТЫ ПРОДАЖИ
СРОК СЛУЖБЫ – 24 МЕСЯЦА

При невозможности достоверно установить дату продажи, срок гарантии исчисляется с даты изготовления изделия и составляет 18 месяцев. Дата производства товара определяется по серийному номеру товара, четвертая и пятая цифры серийного номера обозначают месяц производства, шестая и седьмая цифры серийного номера обозначают год производства, соответственно. Серийный номер нанесен на упаковку. Информацию о работе технической службы и гарантийном вопросам можно узнать по электронной почте: support@rombica.ru. Полный список адресов технических центров. Производителя, уполномоченных осуществлять сервисное обслуживание, представлен на сайте: www.rombica.ru

Изделие

Модель

Дата продажи

Печать продавца

Серийный номер

Настоящим утверждаю проверку работоспособности и покупку полностью исправного изделия, указанного выше, в полной комплектации с инструкцией по эксплуатации на русском языке. Изделие осмотрено и проверено в моем присутствии, видимых повреждений не имеет. Со всеми техническими характеристиками, функциональными возможностями и правилами эксплуатации ознакомлен(а). С нижеизложенными условиями гарантии согласен(а)

ФИО Покупателя, подпись

8

СВЕДЕНИЯ О РЕМОНТАХ

№	дата	код ремонта	сервис	мастер	клиент