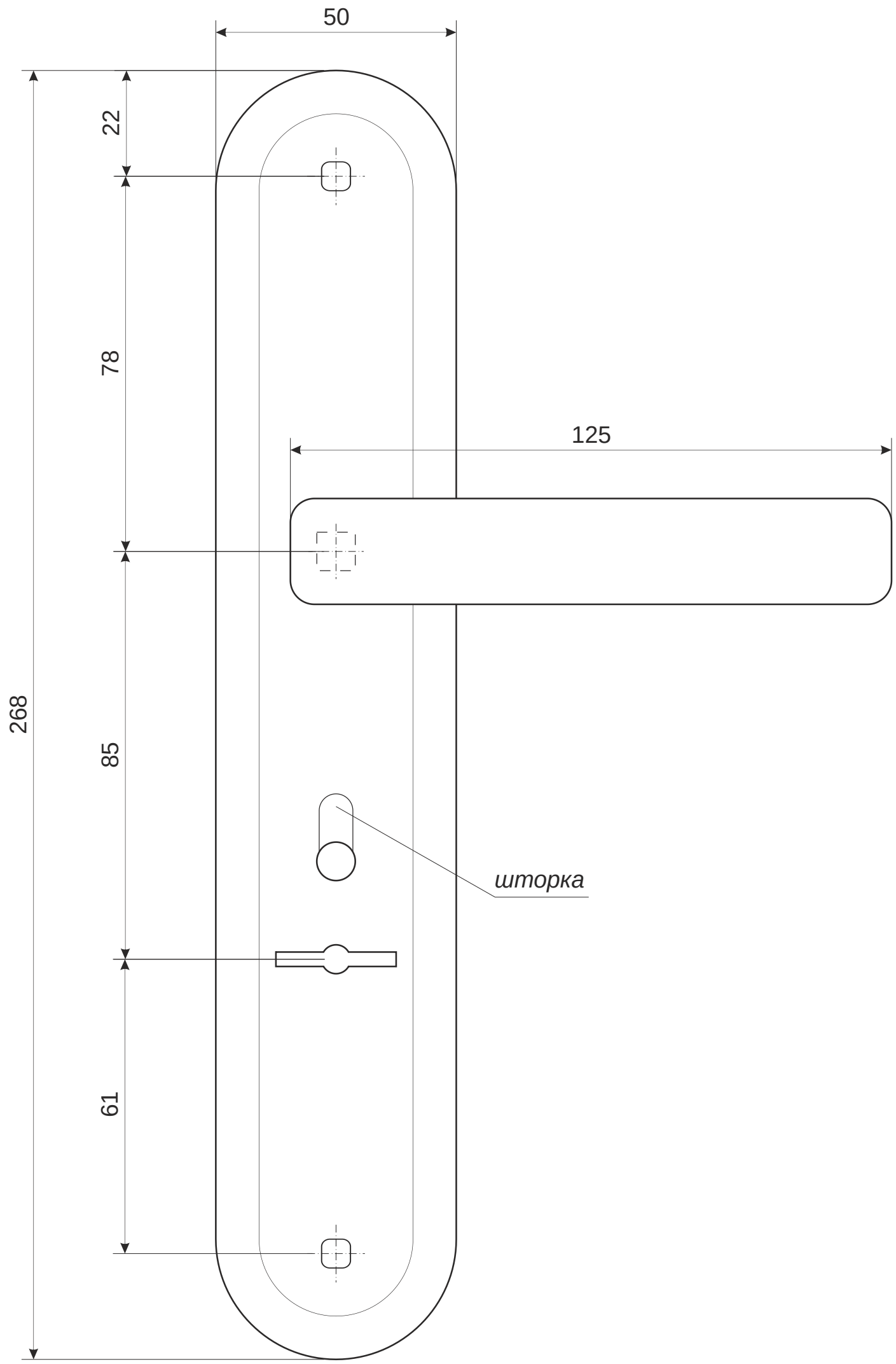


неразрезной квадрат 8x8

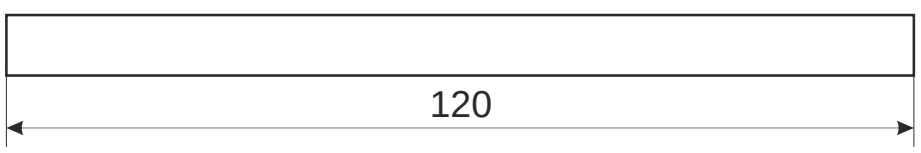


стяжка, 2шт.

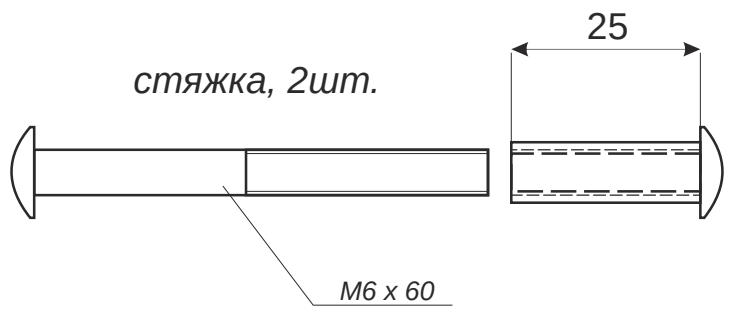


| | | | | | | | |
|---|---|---|---|---|---|---|---|
| | | | | | | | |
| | | | | | Ручки на планке<br>Apecs HP-85.0423-S | | |
| | | | | | | Лист 1 | Листов 1 |