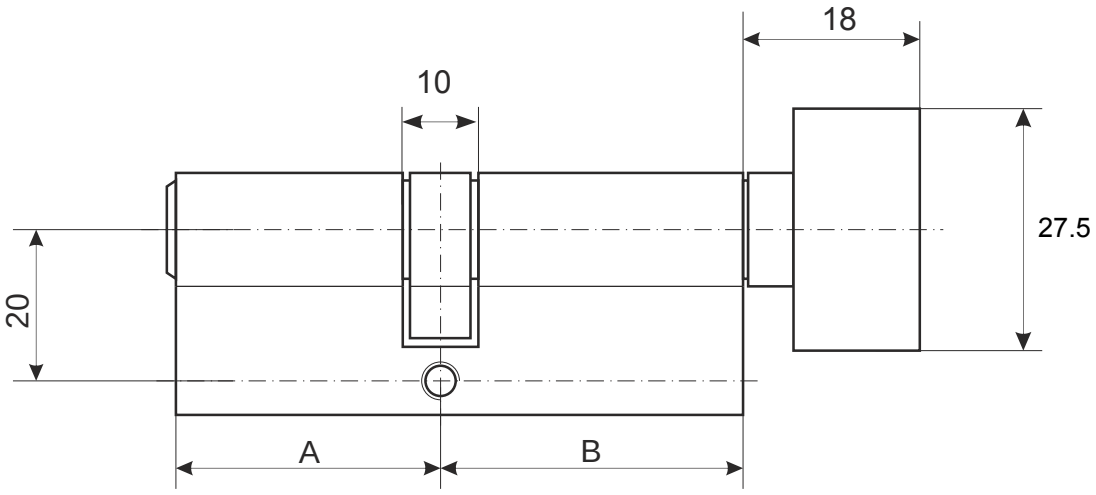

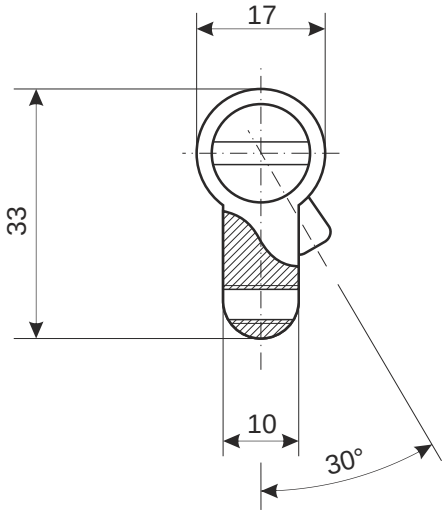

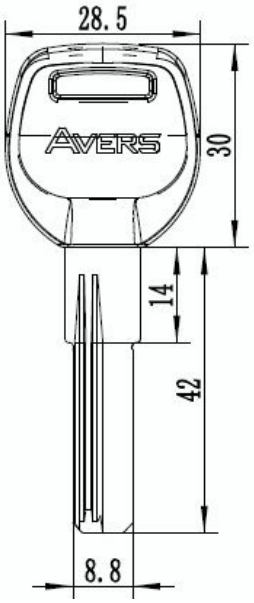

Номенклатура	Размер (AxB)	Номенклатура	Размер (AxB)	Номенклатура	Размер (AxB)
JM-60-C	30x30	JM-90(40/50C)-C	40x50	JM-120(50C/70)-C	70x50
JM-70-C	35x35	JM-100-C	50x50		
JM-80-C	40x40	JM-100(45/55C)-C	45x55		
JM-80(35/45C)-C	35x45	JM-100(45C/55)-C	55x45		
JM-80(35C/45)-C	45x35	JM-110-C	55x55		
JM-90-C	45x45	JM-110(50C/60)-C	60x50		
JM-90(35C/55)-C	55x35	JM-120-C	60x60		

Цилиндровый механизм
Avers JM-C

Лист 1 *Листов 1*