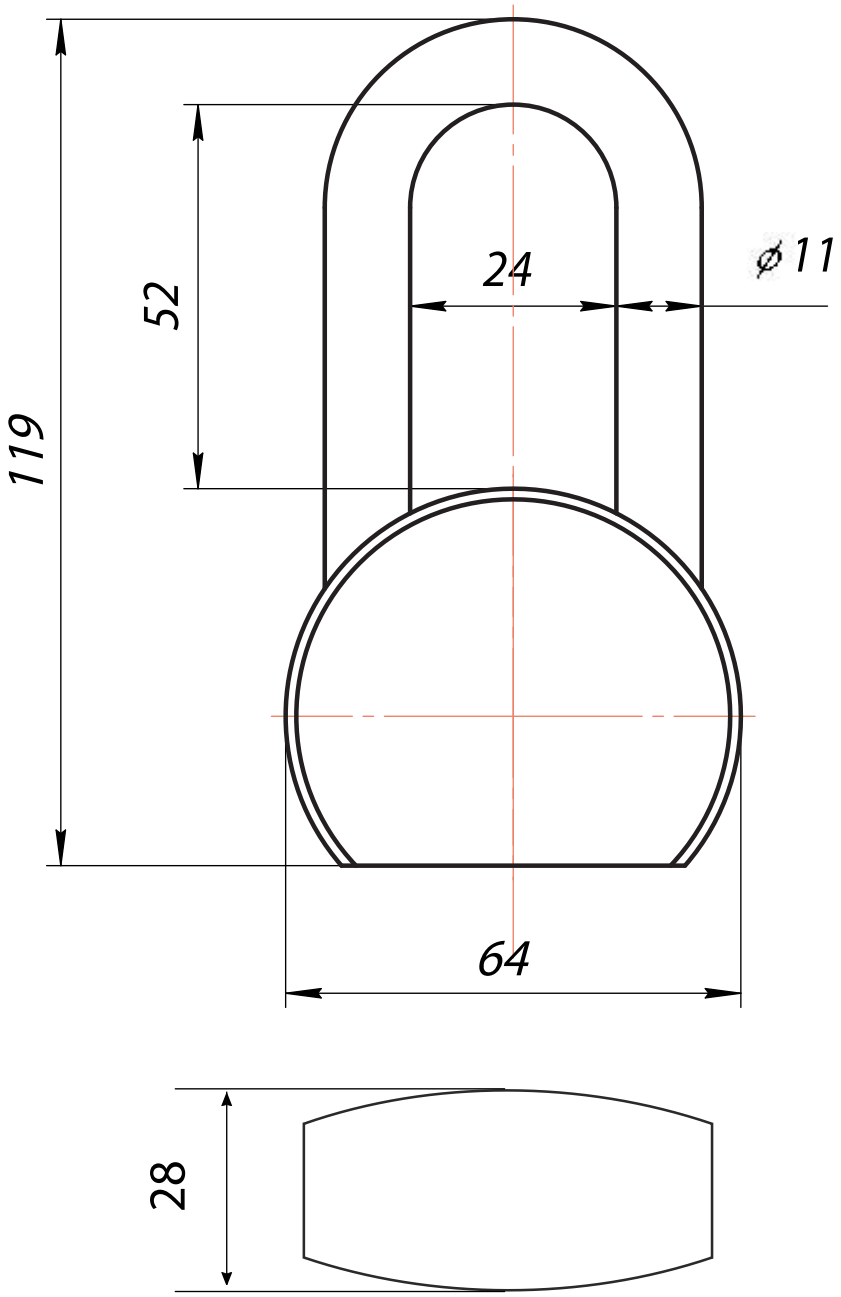

Перв. примен.

Справ. №

Подп. и дата

уб˘.

˜º ˝˘ ¸.

Взам. инв. №

Подп. и дата

˘ ˘ .

˜º ˝.^ ¸.

˜ зм.	Лист.	˝˘ окум.	По˘.	Дата

Замок навесной Apecs

PDS-MOPS-65-Blister

Лит.	Масса	Масштаб
Лист	Лист^¸ 1	

Копирова˘ ормат A4