STATUS®

ENG **ROTARY HAMMER**
Original instructions

DE **BOHRHAMMER**
Originalbetriebsanleitung

IT **MARTELLO PERFORATORE**
Istruzioni originali

BG **ПЕРФОРАТОР**
Оригинална инструкция за използване

RU **ПЕРФОРАТОР**
Оригинальная инструкция по эксплуатации

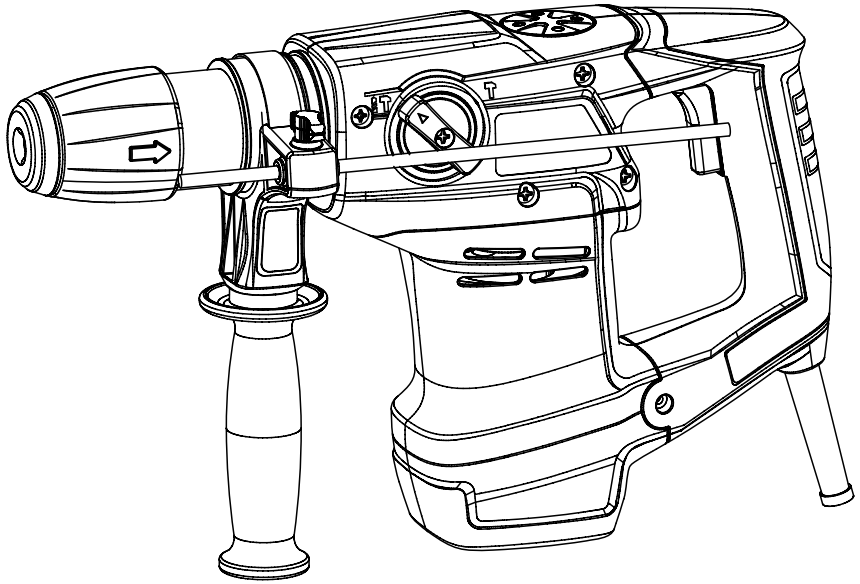

MPR45

www.status-tools.com

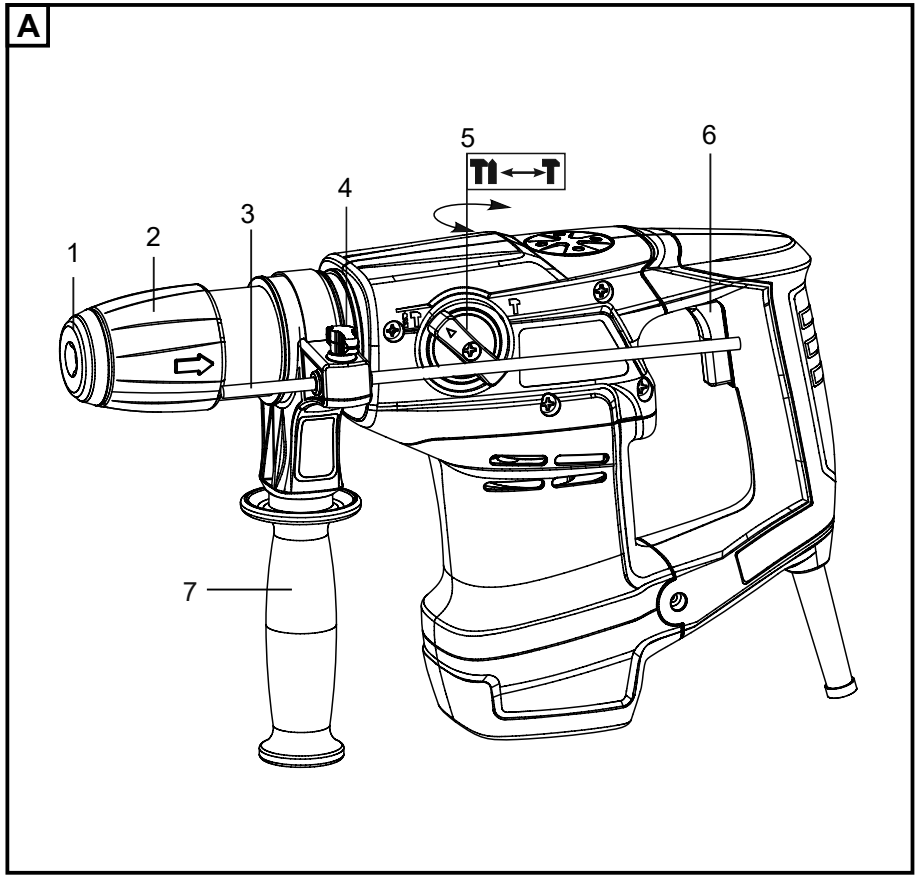

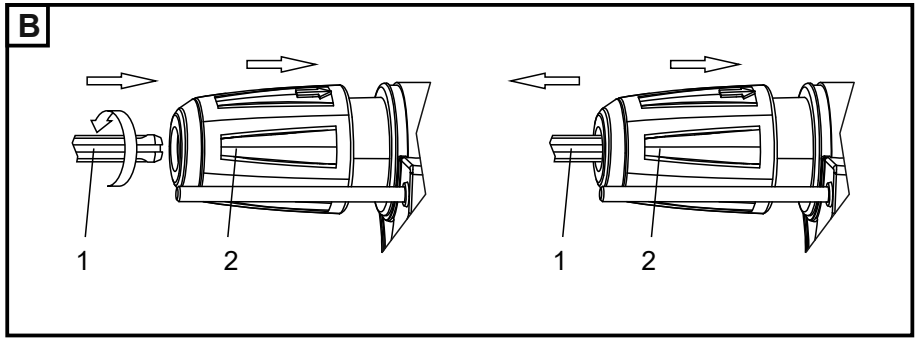

INTRODUCTION

Your new STATUS electric appliance will more than satisfy your expectations. It has been manufactured under stringent STATUS Quality Standards to meet superior performance criteria. You will find your new electric appliance easy and safe to operate, and, with proper care, it will give you many years of dependable service.

WARNING: Carefully read through this entire Instruction Manual before using your new STATUS power tool.
Take special care to heed the Warnings. Your STATUS power tool has many features that will make your job faster and easier.
Safety, performance, and dependability have been given top priority in the development of this tool, making it easy to maintain and operate.

Do not dispose of electrical appliances together with household waste! Waste electrical appliances should not be disposed of with household waste. Please recycle where facilities exist. Check with your local authority or retailer for recycling advice.

ENVIRONMENTAL PROTECTION

The machine, accessories and packaging should be sorted for environmental-friendly recycling.
The plastic components are labelled for categorised recycling.

GENERAL POWER TOOL SAFETY WARNINGS

WARNING! Read all safety warnings and all instructions.
Failure to follow the warnings and instructions may result in electric shock, fre and/or serious injury.
Save all warnings and instructions for future reference.

The term “power tool” in the warnings refers to your mains-operated (corded) power tool or battery-operated (cordless) power tool.

Work area safety

- **Keep work area clean and well lit.** Cluttered or dark areas invite accidents.
- **Do not operate power tools in explosive atmospheres, such as in the presence of flammable liquids, gases or dust.** Power tools create sparks which may ignite the dust or fumes.
- **Keep children and bystanders away while operating a power tool.** Distractions can cause you to lose control.

Electrical safety

- **Power tool plugs must match the outlet.** Never modify the plug in any way. Do not use any adapter plugs with earthed (grounded) power tools. Unmodifed plugs and matching outlets will reduce risk of electric shock.
- **Avoid body contact with earthed or grounded surfaces, such as pipes, radiators, ranges and refrigerators.** There is an increased risk of electric shock if your body is earthed or grounded.
- **Do not expose power tools to rain or wet conditions.** Water entering a power tool will increase the risk of electric shock.

- **Do not abuse the cord. Never use the cord for carrying, pulling or unplugging the power tool.** Keep cord away from heat, oil, sharp edges or moving parts. Damaged or entangled cords increase the risk of electric shock.
- **When operating a power tool outdoors, use an extension cord suitable for outdoor use.** Use of a cord suitable for outdoor use reduces the risk of electric shock.
- **If operating a power tool in a damp location is unavoidable, use a residual current device (RCD) protected supply.** Use of an RCD reduces the risk of electric shock.

Personal safety

- **Stay alert, watch what you are doing and use common sense when operating a power tool. Do not use a power tool while you are tired or under the in uence of drugs, alcohol or medication.** A moment of inattention while operating power tools may result in serious personal injury.
- **Use personal protective equipment. Always wear eye protection.** Protective equipment such as dust mask, non-skid safety shoes, hard hat, or hearing protection used for appropriate conditions will reduce personal injuries.
- **Prevent unintentional starting. Ensure the switch is in the off-position before connecting to power source and/or battery pack, picking up or carrying the tool.** Carrying power tools with your finger on the switch or energising power tools that have the switch on invites accidents.
- **Remove any adjusting key or wrench before turning the power tool on.** A wrench or a key left attached to a rotating part of the power tool may result in personal injury.
- **Do not overreach. Keep proper footing and balance at all times.** This enables better control of the power tool in unexpected situations.
- **Dress properly. Do not wear loose clothing or jewellery. Keep your hair, clothing and gloves away from moving parts.** Loose clothes, jewellery or long hair can be caught in moving parts.
- **If devices are provided for the connection of dust extraction and collection facilities, ensure these are connected and properly used.** Use of dust collection can reduce dust-related hazards.

Power tool use and care

- **Do not force the power tool. Use the correct power tool for your application.** The correct power tool will do the job better and safer at the rate for which it was designed.
- **Do not use the power tool if the switch does not turn it on and off.** Any power tool that cannot be controlled with the switch is dangerous and must be repaired.
- **Disconnect the plug from the power source and/or the battery pack from the power tool before making any adjustments, changing accessories, or storing power tools.** Such preventive safety measures reduce the risk of starting the power tool accidentally.
- **Store idle power tools out of the reach of children and do not allow persons unfamiliar with the power tool or these instructions to operate the power tool.** Power tools are dangerous in the hands of untrained users.
- **Maintain power tools. Check for misalignment or binding of moving parts, breakage of parts and any other condition that may affect the power tool's**

operation. If damaged, have the power tool repaired before use. Many accidents are caused by poorly maintained power tools.

- **Keep cutting tools sharp and clean.** Properly maintained cutting tools with sharp cutting edges are less likely to bind and are easier to control.
- **Use the power tool, accessories and tool bits etc. in accordance with these instructions, taking into account the working conditions and the work to be performed.** Use of the power tool for operations different from those intended could result in a hazardous situation.

Service

- **Have your power tool serviced by a qualifed repair person using only identical replacement parts. This will ensure that the safety of the power tool is maintained.**

ROTARY HAMMER SAFETY WARNINGS

Wear ear protectors with rotary hammers.
Exposure to noise can cause hearing loss.

- **Use the auxiliary handle supplied with the machine.** Loss of control can cause personal injury.

During operation provide eye protection to prevent eyes from exposure to flying particles.
Wear goggles.

Take protective measures against inhalation of dust.
Some materials can contain toxic ingredients. Wear a dust mask and work with dust/chip extraction when connectable.

- **Hold the power tool by insulated gripping surfaces only, when performing an operation where the cutting accessory may contact hidden wiring or its own cord.** Cutting accessory contacting a "live" wire may make exposed metal parts of the power tool "live" and could give the operator an electric shock.
- Do not process materials containing asbestos. Asbestos is considered carcinogenic.

WARNING: Before connecting a tool to a power source ensure that the voltage supply is the same as that specifed on the nameplate of the tool.

- A power source with a voltage greater than that specifed for the tool can result in serious injury to the user, as well as damage to the tool.
- If in doubt, do not plug in the tool.
- Using a power source with a voltage less than the nameplate rating is harmful to the motor.
- Fully unwind cable drum extensions to avoid potential overheating.
- When an extension cable is required, you must ensure that it has the right ampere rating for your power tool and it is in safe electrical condition.

WARNING: Always switch off and unplug the power tool prior to any adjustment, servicing or maintenance.

- While operating the machine, always hold it firmly with both hands and provide for a secure stance. The power tool is guided more securely with both hands.
- Prior to operation use suitable detectors to determine if utility lines are hidden in the work area or call the local utility company for assistance. Contact with electric lines can lead to fire and electric shock. Damaging a gas line can lead to explosion. Penetrating a water line causes property damage or may cause electric shock.
- Always keep the cord away from the working area of the power tool.
- Never use the machine with a damaged cable. Do not touch the damaged cable and pull the mains plug when the cable is damaged while operating. Damaged cables increase the risk of electric shock.
- Always be sure you have a frm footing. Be sure no one is below when using the tool in high locations.
- Use clamps or a vice to secure your work whenever possible.
- Watch out for the initial torque reaction of the machine or upon jamming the drill bit. Switch the power tool immediately upon jamming the drill bit. Watch out for high reactive torque which may result in kick-back. The drill bit will block if the power tool is overloaded or if the bit jams into the material.
- Do not touch the drill bit or the processed part during operation and immediately after that; they may be extremely hot. You may get serious burns.
- Keep work area clean. Blends of materials are particularly dangerous. Dust from light alloys can burn or explode.
- Rags, cloths, cord, string and the like should never be left around the work area.
- Always switch the machine off prior to leaving it down.
- The tool must be used only for its prescribed purpose. Any use other than those mentioned in this Manual will be considered a case of misuse. The user and not the manufacturer shall be liable for any damage or injury resulting from such cases of misuse.
- To use this tool properly, you must observe the safety regulations, the assembly instructions and the operating instructions found in this Manual. All persons who use and service the machine have to be acquainted with this Manual and must be informed about its potential hazards. Children and frail people must not use this tool. Children should be supervised at all times if they are in the area in which the tool is being used. It is also imperative that you observe the accident prevention regulations in force in your area. The same applies for general rules of occupational health and safety.
- The manufacturer shall not be liable for any changes made to the tool nor for any damage resulting from such changes.
- Power tools must not be used outdoors in rainy weather, or in moist environment (after rain) or in close vicinity with easily ammable liquids and gases. The working place should be well lit.

KNOW YOUR PRODUCT

Use the tool and accessories only for the applications intended.
All other applications are expressly ruled out.

1. Protective ring
2. Locking socket
3. Depth gauge
4. Screw
5. Operation mode selector
6. ON/OFF switch
7. Auxiliary handle

OPERATION

This power tool is supplied from single-phase alternating current mains only.
It is double insulated according to EN 60745-1, IEC 60745 and can be connected to grounded or not grounded sockets.
This power tool is radio suppressed in compliance with EMC Directive 2004/108/EC.
This power tool is designed for impact drilling, breaking and chiselling in brickwork, concrete and rocks with high effciency.

Prior to initial operation

- Make sure the power supply voltage corresponds to the value indicated on the name plate with technical data of the tool.
- Always check the position of ON/OFF switch. The power tool must be connected to the power supply socket only when this switch is in OFF position. If the plug is connected to a receptacle while the power switch is in the ON position, the power tool will start operating immediately, which could cause a serious accident.
- Make sure that the cord and the plug are in order. If the replacement of the supply cord is necessary, this has to be done by the manufacturer or his agent in order to avoid a safety hazard.

WARNING: Always switch off and unplug the power tool prior to any adjustment, servicing or maintenance.

- In case the work area is remote from the power source, use as short as practicable extension cord with proper cross-section.
- Check that the auxiliary handle is properly mounted and reliably tightened

Switching ON - Switching OFF

- Switching ON: Push and hold down switch 6.
- Switching OFF: Release switch 6.

At low temperatures, demolishing with the power tool must begin only after it was operated for about 3 minutes at no-load mode.

Selecting the operation mode

The switching of operation modes can be performed when the machine is not operating. Rotate the operation mode switch 5 in the direction marked on the switch to the desired position to choose. During each switching between operation modes turn the tool slightly by hand left wise and right wise until it is locked.

( ) Impact drilling – for drilling masonry, concrete, etc.
( ) Hammer mode – for chiselling and demolition.

WARNING: Turn the operation mode selector switch only in the direction marked on the switch.

Inserting of SDS-Plus tool (Fig. B)

Clean and grease the shank (1) of the accessory, before placing it into the socket!
Pull the locking clutch (2) entirely back.
Place the tool into the spindle without effort. Rotate the tool until the grooves coincide. After the grooves have coincided, push the tool down (until the fixing mechanism produces an audible “click”). Check the proper fixing of the tool by pulling it strongly outwards.

WARNING: For operating with chisels switch 5 shall always be in “hammer” (T) position. The angle of the chisel setting can be adjusted in the mode (T) and fixed by switching to the mode (T)

Removing the SDS-Plus tool (Fig.B)

Pull the locking clutch (2) entirely back and take the tool (1) out.

Auxiliary handle

Always use the auxiliary handle (7).
Loosen the handle by turning it left wise. Turn the handle in the most convenient for operation position, and then tighten it well.
Do not carry the machine by a loose auxiliary handle.
You can fix the drilling depth through depth gauge (3).
The depth gauge (3) can be fixed by screw (4).

RECOMMENDATIONS FOR OPERATION

Apply moderate pressure during operation! Higher pressure will not increase efficiency when drilling and chiselling, but it will lead to decreasing the operation life of the machine.
Take the drill bit out of the opening from time to time to remove dust.
Watch out for the stage of bit blunting and replace the bit when considerable decrease of efficiency is observed.

ACCESSORIES

- SDS-Plus twist drill bits for concrete Ø6 to Ø32 mm. We recommend operation with Ø10 to Ø28 drill bits, for the optimum operation the machine is designed for.
- SDS-max core cutters up to Ø68 mm
- SDS-max point chisels up to 400 mm long
- SDS-max flat chisels up to 40 mm wide
- SDS-max groove chisel up to 20 mm wide

WARNING: We recommend using these accessories or attachments when operating your power tool. The use of any other accessories or attachments might present a risk of injury. Only use accessory or attachment for its stated purpose.
If you need any assistance for more details regarding these accessories, ask your local STATUS service centre.

MAINTENANCE

WARNING: Always ensure that the tool is switched off and unplugged before attempting to perform inspection or maintenance.

General inspection

Regularly inspect all fasteners and ensure they are properly tightened. Should any of the screws be loose, retighten it immediately to avoid hazards.
If the replacement of the supply cord is necessary, this has to be done by the manufacturer or his agent in order to avoid a safety hazard.

Cleaning

For safe operation always keep the machine and its ventilation slots clean.
Regularly check to see if any dust or foreign matter has entered the ventilation slots and the grills around the switches. Use a soft brush and/or air jet to remove any accumulated dust. Wear safety glasses to protect your eyes whilst cleaning.
Exterior plastic parts may be cleaned with a damp cloth and mild detergent if necessary.

WARNING: Never use alcohol, petrol or other cleaning agent.
Never use caustic agents to clean plastic parts.
WARNING: Water must never come into contact with the tool.

IMPORTANT! To assure product safety and reliability, repairs, maintenance and adjustment (including brush inspection and replacement) should be performed by certified service centres or other qualified service organisations, always using genuine replacement parts.

Built-in dust protection. The protective ring (1) preserves the tool socket from dirt during operation. While inserting the tool, take care that you do not damage the protective ring.

WARNING: Replace a damaged protective ring immediately!
To replace the protective ring (1), pull back the locking socket (2). Grasp the protective ring and pull it strongly slantwise forward. Place a new protective ring onto the spindle and press it hard.

TECHNICAL SPECIFICATIONS

Model	MPR45	Capacity in concrete:	
Voltage	230 - 240V 50Hz	- twist drill bit	32 mm
Power input	1050W	- core cutter	68 mm
No load speed (max)	0 - 800 RPM	Tool holder	SDS-Plus
Max. impact rate	4400/min	Weight (EPTA 01/2003)	5,1 kg
Impact energy	6 J	Protection class (EN 60745-1)	II

Noise emission (EN 60704):

A-weighted sound pressure level LpA	90 dB(A), KpA:3dB
A-weighted sound power level LwA	106 dB(A), KpA:3dB

Vibration emission value
$a_{h,HD}$:10,66 m/s², K_{HD}:1,5 m/s², $a_{h,CHeq}$:10,75 m/s², K_{CHeq}:1,5 m/s²

ACCESSORIES

Plastic case, auxiliary handle, depth gauge, manual, packing.

CE DECLARATION OF CONFORMITY

We declare under our sole responsibility that this product fulfils all the relevant provisions of the following directives and the harmonized standards:
2006/42 /EG,2006/42/EC,EMV 2004/108/EG,EMC 2004/108/EC,RoHS 2011/65/EU
EN 60745-1:2009+A11:2010, EN 60745-2-6:2010,
EK9-BE-87:2014, EK9-BE-88:2014,
EN 55014-1:2006/+A1:2009/+A2:2011, EN 55014-2:1997/+A1:2010/+A2:2008,
EN 61000-3-2:2014, EN 61000-3-3:2013.
The technical documentation kept by the manufacturer:
STATUS ITALIA S.R.L., via Aldo Moro, 14/A, 36060 - Pianezze (VI), ITALY

Caron Giacinto
Director
STATUS ITALIA S.R.L.

EINFÜHRUNG

Das von Ihnen erworbene Elektrowerkzeug wird Ihre Erwartungen übersteigen. Es ist gemäß den hohen Qualitätsstandards von STATUS hergestellt, die den strengen Anforderungen des Verbrauchers entsprechen. Einfach in der Bedienung und ungefährlich bei richtiger Handhabung, wird dieses Gerät bei bestimmungsgemäßem Gebrauch Ihnen lange Jahre zuverlässig dienen.

WARNUNG! Lesen Sie die ganze Originalbetriebsanleitung aufmerksam durch, bevor Sie das neu erworbene STATUS - Elektrowerkzeug in Betrieb nehmen. Beachten Sie besonders die Texte, die mit den Wörtern „Warnung“ beginnen. Ihr STATUS - Elektrowerkzeug besitzt viele Eigenschaften, die Ihre Arbeit erleichtern werden. Bei der Entwicklung dieses Elektrowerkzeuges ist höchste Aufmerksamkeit der Sicherheit, den Betriebseigenschaften und der Zuverlässigkeit gewidmet worden, die es einfach zur Wartung und Bedienung machen.

Keine elektrischen Geräte zusammen mit dem Hausmüll wegwerfen! Die Abfälle von elektrischen Erzeugnissen sollen nicht zusammen mit dem Hausmüll gesammelt werden. Für eine umweltgerechte Entsorgung geben Sie Ihren alten / defekten Elektrogeräte bitte in der nächsten kommunalen Sammelstelle ab.

UMWELTSCHUTZ

Angesichts des Umweltschutzes sollen das Elektrowerkzeug, die Zubehörteile und die Verpackung einer geeigneten Wiederverwertung zugeführt werden.
Zum sortenreinen Recycling sind die Teile, hergestellt aus Kunststoffen, entsprechend gekennzeichnet.

ALLGEMEINE SICHERHEITSHINWEISE FÜR ELEKTROWERKZEUGE

WARNUNG: Lesen Sie alle Sicherheitshinweise und Anweisungen. Versäumnisse bei der Einhaltung der Sicherheitshinweise und Anweisungen können elektrischen Schlag, Brand und/oder schwere Verletzungen verursachen.

Bewahren Sie alle Sicherheitshinweise und Anweisungen für die Zukunft auf.

Der in den Sicherheitshinweisen verwendete Begriff „Elektrowerkzeug“ bezieht sich auf netzbetriebene Elektrowerkzeuge (mit Netzkabel) und auf akkubetriebene Elektrowerkzeuge (ohne Netzkabel).

Arbeitsplatzsicherheit

- **Halten Sie Ihren Arbeitsbereich sauber und gut beleuchtet.** Unordnung oder unbeleuchtete Arbeitsbereiche können zu Unfällen führen.
- **Arbeiten Sie mit dem Elektrowerkzeug nicht in explosionsgefährdeter Umgebung, in der sich brennbare flüssigkeiten, Gase oder Stäube befnden.** Elektrowerkzeuge erzeugen Funken, die den Staub oder die Dämpfe entzünden können.
- **Halten Sie Kinder und andere Personen während der Benutzung des Elektrowerkzeugs fern.** Bei Ablenkung können Sie die Kontrolle über das Gerät verlieren.

Elektrische Sicherheit

- **Der Anschlussstecker des Elektrowerkzeuges muss in die Steckdose passen.** Der Stecker darf in keiner Weise verändert werden. Verwenden Sie keine Adapterstecker gemeinsam mit schutzgeerdeten Elektrowerkzeugen. Unveränderte Stecker und passende Steckdosen verringern das Risiko eines elektrischen Schlages.

- **Vermeiden Sie Körperkontakt mit geerdeten Ober ächen wie von Rohren, Heizungen, Herden und Kühlschränken.** Es besteht ein erhöhtes Risiko durch elektrischen Schlag, wenn Ihr Körper geerdet ist.
- **Halten Sie Elektrowerkzeuge von Regen oder Nässe fern.** Das Eindringen von Wasser in ein Elektrowerkzeug erhöht das Risiko eines elektrischen Schlages.
- **Zweckentfremden Sie das Kabel nicht, um das Elektrowerkzeug zu tragen, aufzuhängen oder um den Stecker aus der Steckdose zu ziehen.** Halten Sie das Kabel fern von Hitze, Öl, scharfen Kanten oder sich bewegenden Geräteteilen. Beschädigte oder verwickelte Kabel erhöhen das Risiko eines elektrischen Schlages.
- **Wenn Sie mit einem Elektrowerkzeug im freien arbeiten, verwenden Sie nur Verlängerungskabel, die auch für den Außenbereich geeignet sind.** Die Anwendung eines für den Außenbereich geeigneten Verlängerungskabels verringert das Risiko eines elektrischen Schlages.
- **Wenn der Betrieb des Elektrowerkzeuges in feuchter Umgebung nicht vermeidbar ist, verwenden Sie einen fehlerstromschutzschalter.** Der Einsatz eines Fehlerstromschutzschalters vermindert das Risiko eines elektrischen Schlages.

Sicherheit von Personen

- **Seien Sie aufmerksam, achten Sie darauf, was Sie tun, und gehen Sie mit Vernunft an die Arbeit mit einem Elektrowerkzeug. Benutzen Sie kein Elektrowerkzeug, wenn Sie müde sind oder unter dem Ein uss von Drogen, Alkohol oder Medikamenten stehen.** Ein Moment der Unachtsamkeit beim Gebrauch des Elektrowerkzeuges kann zu ernsthaften Verletzungen führen.
- **Tragen Sie persönliche Schutzausrüstung und immer eine Schutzbrille.** Das Tragen persönlicher Schutzausrüstung, wie Staubmaske, rutschfeste Sicherheitsschuhe, Schutzhelm oder Gehörschutz, je nach Art und Einsatz des Elektrowerkzeuges, verringert das Risiko von Verletzungen.
- **Vermeiden Sie eine unbeabsichtigte Inbetriebnahme. Vergewissern Sie sich, dass das Elektrowerkzeug ausgeschaltet ist, bevor Sie es an die Stromversorgung und/oder den Akku anschließen, es aufnehmen oder tragen.** Wenn Sie beim Tragen des Elektrowerkzeuges den Finger am Schalter haben oder das Gerät eingeschaltet an die Stromversorgung anschließen, kann dies zu Unfällen führen.
- **Entfernen Sie Einstellwerkzeuge oder Schraubenschlüssel, bevor Sie das Elektrowerkzeug einschalten.** Ein Werkzeug oder Schlüssel, der sich in einem drehenden Geräteteil befndet, kann zu Verletzungen führen.
- **Vermeiden Sie eine abnormale Körperhaltung. Sorgen Sie für einen sicheren Stand und halten Sie jederzeit das Gleichgewicht.** Dadurch können Sie das Elektrowerkzeug in unerwarteten Situationen besser kontrollieren.
- **Tragen Sie geeignete Kleidung. Tragen Sie keine weite Kleidung oder Schmuck. Halten Sie Haare, Kleidung und Handschuhe fern von sich bewegenden Teilen.** Lockere Kleidung, Schmuck oder lange Haare können von sich bewegenden Teilen erfasst werden.
- **Wenn Staubabsaug-und-auffangeinrichtungen montiert werden können, vergewissern Sie sich, dass diese angeschlossen sind und richtig verwendet werden.**

Verwendung und Behandlung des Elektrowerkzeuges

- **Überlasten Sie das Gerät nicht. Verwenden Sie für Ihre Arbeit das dafür bestimmte Elektrowerkzeug.** Mit dem passenden Elektrowerkzeug arbeiten Sie besser und sicherer im angegebenen Leistungsbereich.
- **Benutzen Sie kein Elektrowerkzeug, dessen Schalter defekt ist.** Ein Elektrowerkzeug, das sich nicht mehr ein- oder ausschalten lässt, ist gefährlich und muss repariert werden.
- **Ziehen Sie den Stecker aus der Steckdose und/oder entfernen Sie den Akku, bevor Sie Geräteeinstellungen vornehmen, Zubehörteile wechseln oder das Gerät weglegen.** Diese Vorsichtsmaßnahme verhindert den unbeabsichtigten Start des Elektrowerkzeuges.
- **Bewahren Sie unbenutzte Elektrowerkzeuge außerhalb der Reichweite von Kindern auf.** Lassen Sie Personen das Gerät nicht benutzen, die mit diesem nicht vertraut sind oder diese Anweisungen nicht gelesen haben. Elektrowerkzeuge sind gefährlich, wenn Sie von unerfahrenen Personen benutzt werden.
- **P egen Sie Elektrowerkzeuge mit Sorgfalt. Kontrollieren Sie, ob bewegliche Teile einwandfrei funktionieren und nicht klemmen, ob Teile gebrochen oder so beschädigt sind, dass die funktion des Elektrowerkzeuges beeinträchtigt ist. Lassen Sie beschädigte Teile vor dem Einsatz des Gerätes reparieren.** Viele Unfälle haben ihre Ursache in schlecht gewarteten Elektrowerkzeugen.
- **Halten Sie Schneidwerkzeuge scharf und sauber.** Sorgfältig gepflegte Schneidwerkzeuge mit scharfen Schneidkanten verklemmen sich weniger und sind leichter zu führen.
- **Verwenden Sie Elektrowerkzeug, Zubehör, Einsatzwerkzeuge usw. entsprechend diesen Anweisungen. Berücksichtigen Sie dabei die Arbeitsbedingungen und die auszuführende Tätigkeit.** Der Gebrauch von Elektrowerkzeugen für andere als die vorgesehenen Anwendungen kann zu gefährlichen Situationen führen.

Service

- **Lassen Sie Ihr Elektrowerkzeug nur von qualifziertem Fachpersonal und nur mit Original-Ersatzteilen reparieren.** Damit wird sichergestellt, dass die Sicherheit des Elektrowerkzeuges erhalten bleibt.

ZUSÄTZLICHE SICHERHEITSHINWEISE FUR ARBEIT MIT BOHRHAMMERN

Gehörschutz tragen. Das intensive Geräusch während der Arbeit kann Gehörschäden verursachen.

- **Beim Arbeiten immer den Zusatzhandgriff verwenden.** Ein Kontrollverlust kann zu schweren körperlichen Verletzungen führen.

Beim Arbeiten persönliche Schutzausrüstung und immer eine Schutzbrille tragen.

Bei stauberzeugenden Arbeiten, Unfallverhütungsvorschriften beachten! Einige Materialien können Giftstoffe enthalten. Tragen Sie eine Staubmaske. Das Verwenden von Staubabsaug- und Auffangeinrichtungen verringert die Gefährdung durch Staub.

- **Halten Sie das Gerät nur an den isolierten Grifflächen, wenn Sie Arbeiten ausführen, bei denen das Einsatzwerkzeug verborgene Stromleitungen oder das eigene Netzkabel treffen kann.** Der Kontakt mit einer spannungsführenden Leitung kann auch metallene Geräteteile unter Spannung setzen und zu einem elektrischen Schlag führen.
- Asbestenthaltende Materialien nicht bearbeiten. Asbest gilt als krebserregend.

WARNUNG: Netzspannung beachten! Vor Anschluss des elektrischen Geräts prüfen, ob die auf dem Typenschild angegebene Spannung der Netzspannung entspricht.

- Höhere Netzspannung als die auf dem Leistungsschild angegebene Spannung kann zu schweren Verletzungen von Personen und zu Schäden am Elektrowerkzeug führen.
- Sind Sie nicht sicher, stecken Sie nicht den Anschlussstecker des elektrischen Gerätes in die Steckdose ein.
- Netzspannung, die niedriger als die auf dem Leistungsschild angegebene Spannung ist, kann den Elektromotor beschädigen.
- Um eventuelle Überhitzung zu vermeiden, Verlängerungskabel immer von der Kabeltrommel abwickeln.
- Verwenden Sie nur Verlängerungskabel, die auch für das Elektrowerkzeug zugelassen sind. Kontrollieren Sie Verlängerungskabel regelmässig und ersetzen Sie sie, wenn sie beschädigt sind.

WARNUNG: Ziehen Sie den Stecker aus der Steckdose, bevor Sie Geräteeinstellungen oder Wartung vornehmen, Zubehörteile wechseln oder das Gerät weglegen.

- Beim Arbeiten halten Sie das elektrische Gerät mit beiden Händen fest. Sorgen Sie für einen sicheren Stand und halten Sie jederzeit das Gleichgewicht. Das Elektrowerkzeug wird sicher geführt, wenn man es mit beiden Händen festhält.
- Vorsicht vor verdeckt liegenden elektrischen Leitungen, Gas- und Wasserrohren! Beim Werkzeugkontakt mit verdeckt liegenden elektrischen Leitungen besteht das Risiko eines elektrischen Schlages. Die Beschädigung von Gasrohren kann zu einer Explosion führen. Das Durchbohren einer Wasserleitung kann zu Vermögensschaden oder Verletzungen durch elektrischen Schlag führen.
- Das Netzkabel ausserhalb des Arbeitsbereichs des Bohrhammers führen.
- Überzeugen Sie sich von der Unversehrtheit des Netzkabels und des Steckers. Ein beschädigtes Netzkabel nicht berühren und den Stecker aus der Steckdose ziehen, wenn das Kabel während der Arbeit beschädigt wird. Es besteht das sonst Risiko eines elektrischen Schlages.
- Sorgen Sie für einen sicheren Stand und halten Sie jederzeit das Gleichgewicht. Falls Sie mit dem Gerät auf einer Leiter arbeiten, überzeugen Sie sich, dass darunter niemand steht.
- Das zu bearbeitende Werkstück festspannen oder entsprechend sichern.
- Beim Arbeiten das Elektrowerkzeug immer fest mit beiden Händen halten. Bei Überlastung wird das Arbeitswerkzeug festklemmen. Klemmt das Arbeitswerkzeug fest, wird sein Antrieb von der integrierten mechanischen Sicherheitskupplung unterbrochen.
- Berühren Sie das Arbeitswerkzeug oder das bearbeitete Werkstück nicht gleich nach der Arbeit - es besteht die Gefahr vor Hautverbrennung.

- Halten Sie Ihren Arbeitsbereich sauber und aufgeräumt. Die Staubmischung von unterschiedlichen Materialien ist gefährlich. Der Staub von Leichtmetallen kann brennen und zu Explosion führen.
- Lassen Sie keine Laschen, Schnüre, Leitungen oder Draht usw. im Arbeitsbereich.
- Schalten Sie die Maschine aus, bevor Sie sie weglegen.
- Verwenden Sie das elektrische Gerät entsprechend diesen Anweisungen und so, wie es für diesen speziellen Gerätetyp vorgeschrieben ist. Der Gebrauch von elektrischen Geräten für andere als die vorgesehenen Anwendungen kann zu gefährlichen Situationen führen. Die Verantwortung für jede Beschädigung oder Verletzung trägt in diesem Fall der Verbraucher und nicht der Hersteller.
- Um mit diesem elektrischen Gerät richtig umzugehen, müssen Sie die Sicherheitshinweise und die hier angegebenen allgemeinen Betriebsanleitungen berücksichtigen. Alle Anwender sind mit dieser Betriebsanleitung und den Sicherheitshinweisen bekanntzumachen. Bewahren Sie unbenutzte elektrische Geräte außerhalb der Reichweite von Kindern auf. Lassen Sie Personen das elektrische Gerät nicht benutzen, die mit diesem nicht vertraut sind oder diese Anweisungen nicht gelesen haben. Elektrische Geräte sind gefährlich, wenn sie von unerfahrenen Personen benutzt werden.
- Der Hersteller haftet nicht für jegliche eigenmächtige Veränderung am elektrischen Gerät und für die daraus folgenden Schäden.
- Arbeiten Sie mit dem elektrischen Gerät nicht im Freien und bei Regen, in explosionsgefährdeter Umgebung, in der sich brennbare Flüssigkeiten, Gase oder Staube be nden. Der Arbeitsplatz muss gut beleuchtet sein.

BETRIEBHINWEISE

Elemente des Elektrowerkzeugs (Bild A)

Bevor Sie mit dem Elektrowerkzeug zu arbeiten beginnen, lernen Sie alle operative Besonderheiten und Sicherheitshinweise kennen.
Verwenden Sie das elektrische Gerät nur bestimmungsgemäß und unter Beachtung der allgemeinen Sicherheits- und Unfallverhütungsvorschriften.
Jede andere Verwendung ist ausdrücklich verboten

1. Staubschutzkappe
2. Verriegelungshülse
3. Anschlaglineal
4. Schraube
5. Betriebsartenumschalter
6. Ein-Aus-Schalter
7. Zusatzhandgriff

Dieses elektrische Gerät wird nur mit Einphasenwechselspannung betrieben.
Es ist doppelt isoliert gemäß EN 60745-1 und IEC 60745 und darf an Steckdosen ohne Schutzklemmen angeschlossen werden.
Die Funkstörungen entsprechen der Richtlinie über die elektromagnetische Verträglichkeit 2004/108/EU.
Dieses Elektrowerkzeug ist zum hochproduktiven Schlagbohren und Meisseln in Mauerwerk, Beton und Gestein bestimmt.

Bevor sie das gerät in betrieb setzen

- Prüfen Sie, ob die auf dem Leistungsschild angegebene Spannung der Netzspannung entspricht.
- Prüfen Sie die Position des Tippschalters. Das elektrische Gerät darf an die Netzspannung nur bei ausgeschaltetem Tippschalter angeschlossen werden. Wenn Sie das Gerät bei eingeschaltetem Tippschalter an die Steckdose anschließen, besteht die Voraussetzung für einen Unfall.
- Stellen Sie sicher, dass die Anschlussleitung und der Gerätestecker in gutem Zustand sind. Kontrollieren Sie regelmäßig die Anschlussleitung des elektrischen Gerätes und lassen Sie sie bei Beschädigung von qualifziertem Fachpersonal oder von einer autorisierten Vertrags-Kundendienstwerkstatt erneuern.

WARNUNG: Ziehen Sie den Stecker aus der Steckdose, bevor Sie Geräteeinstellungen und Wartung vornehmen, Zubehörteile wechseln oder das Gerät weglegen.

- Wenn der Arbeitsbereich von der Steckdose entfernt ist, verwenden Sie möglichst kürzere Verlängerungskabel. Nur für den Aussenbereich zugelassene und entsprechend gekennzeichnete Verlängerungskabel verwenden.
- Prüfen Sie, ob der Zusatzhandgriff gut montiert und festgezogen ist.

Ein- und Ausschalten

- Einschalten: Schalter 6 drücken und gedrückt halten.
- Ausschalten: Schalter 6 loslassen.

Bei niedrigen Temperaturen kann der Meißelbetrieb erst nach ca. 3 Minuten Anlaufzeit beginnen.

Betriebsartenwahl

Das Umschalten der Betriebsarten nur im Stillstand durchführen.
Den Betriebsartenumschalter 5 in die angezeigte Richtung zur gewünschten Stellung drehen.
Nach jeder Umschaltung der Betriebsarten das Werkzeug mit der Hand leicht nach links und rechts drehen, bis es fixiert wird.
( ) - Hammerbohren - zum Bohren in Mauerwerk, Beton und andere Werkstoffe.
( ) - Meißeln - für Meißelarbeiten.

WARNUNG: Den Betriebsartenumschalter nur in die angezeigte Richtung drehen.

Einsetzen eines SDS-Plus –Werkzeugs (Bild B)

Bevor das Werkzeug in die Aufnahme eingesetzt wird, soll der Werkzeugschaft gereinigt und geschmiert werden!
Die Verriegelungshülse (2) voll nach hinten schieben. Das Werkzeug (1) in die Werkzeugaufnahme einführen und drehen bis die Nuten zusammentreffen.
Das Werkzeug nach unten drücken bis es einrastet (ein deutliches Klicken ist zu hören). Verriegelung durch kräftiges Ziehen am Werkzeug prüfen.

WARNUNG: Beim Meißeln soll der Betriebsartenumschalter 6 stets in Stellung “Hammer” ( ) stehen.
Der Winkel der Meißeleinstellung wird im Stellung ( ) ausgewählt und durch Umschalten in den Stellung ( ) festgelegt

Entnehmen des SDS-Plus - Werkzeugs

Die Verriegelungshülse (2) voll nach hinten schieben und das Werkzeug (1) entnehmen.

Zusatzhandgriff
Gerät stets mit Zusatzhandgriff (7) verwenden.
Durch Linksdrehen Zusatzhandgriff lösen, in die gewünschte Position drehen und danach wieder fest anziehen.
Das Elektrowerkzeug nicht am Zusatzhandgriff tragen, wenn dieser aufgelockert ist
Mittels Anschlaglineal (3) ist die Bohrtiefe fixierbar.
Mit Schraube (4) wird das Anschlaglineal (3) fixiert.

Arbeitsempfehlungen
Beim Arbeiten einen mäßigen Druck anwenden!
Starker Druck steigert die Bohr-und Meißelleistung nicht, führt aber zur Verkürzung der Lebensdauer des Elektrowerkzeugs.
Ab und zu das Werkzeug entnehmen, um den Staub zu entfernen
Die Abnutzung des Werkzeugs überprüfen und eventuell auswechseln, wenn eine Verminderung der Arbeitsleistung bemerkt wird.

Zubehör zum benutzen mit diesem elektrowerkzeug
- Wendelbohrer SDS-Plus mit Durchmesser von Ø6 bis Ø32 mm.
  Das Gerät ist für das Benutzen von Bohrern von Ø10 bis Ø28 mm optimiert.
- Bohrkronen SDS-Plus mit Durchmesser bis Ø68 mm
- Spitzmeißel SDS-Plus mit einer Länge bis 400 mm
- Flachmeißel SDS-Plus mit einer Breite bis 40 mm
- Kanalmeißel SDS-Plus mit einer Breite bis 20 mm

WARNUNG: Zum Benutzen mit diesem Elektrowerkzeug wird das obengenannte Zubehör empfohlen. Der Gebrauch von anderem Zubehör als das vorgesehene kann zu gefährlichen Situationen führen. Das Zubehör nur bestimmungsgemäss anwenden. Falls Sie zusätzliche Information über das Zubehör brauchen, wenden Sie sich bitte an eine autorisierte STATUS-Kundendienstwerkstatt.

WARTUNG
WARNUNG: Ziehen Sie den Stecker aus der Steckdose, bevor Sie eine Inspektion oder Wartung vornehmen.

Instandhalting
Prüfen Sie regelmäßig, ob alle Stützelemente fest angezogen sind. Falls eine Klemmschraube gelöst ist, unverzüglich anziehen, um Risiken zu vermeiden.
Wenn die Anschlussleitung beschädigt ist, muss sie von einer autorisierten Vertrags-Kundendienstwerkstatt ausgetauscht werden.

Reinigung
P egen Sie das elektrische Gerät und die Entlüftungsöffnungen mit Sorgfalt.
Zur sicheren Arbeit das Elektrowerkzeug und die Lüftungsschlitze stets sauber halten. Immer nach dem Arbeiten die Lüftungsschlitze und die Werkzeugaufnahme reinigen. Verwenden Sie eine weiche Bürste, um Staub zu entfernen.
Tragen Sie eine Schutzbrille während der Reinigung. Reinigen Sie den Gerätekörper mit einem weichen, feuchten Tuch und leichtem Spülmittel.

WARNUNG: Die Verwendung von Spiritus, Benzin oder anderen Lösmitteln ist nicht zugelassen. Verwenden Sie keine ätzenden Reinigungsmittel für die Kunststoffteile.
WARNUNG: Das Eindringen von Wasser in das Elektrogerät ist nicht ratsam.

ACHTUNG! Um den sicheren und zuverlässigen Betrieb des Elektrowerkzeuges

sicherzustellen, lassen Sie alle Geräteeinstellungen, Reparaturund Wartungstätigkeiten (einschließlich der Inspektion und Instandsetzung der Kohlebürsten) von einer autorisierten STATUS Vertrags-Kundendienstwerkstatt durchführen.

Integrierter Staubschutz
Die Staubschutzkappe (1) verhindert das Eindringen von Bohrstaub während des Betriebes. Beim Einsetzen des Werkzeugs darauf achten, dass die Staubschutzkappe (1) nicht beschädigt wird.
WARNUNG: Eine beschädigte Staubschutzkappe ist sofort auszutauschen!
Zum Auswechseln der Staubschutzkappe (1) die Verriegelungshülse (2) nach hinten schieben. Die Staubschutzkappe fassen und kräftig schräg nach vorn abziehen.
Die neue Staubschutzkappe schräg auf die Spindel ansetzen und stark aufdrücken.

TECHNISCHE DATEN

Modell	MPR45	Werkzeugdurchmesser in Beton	
Spannung	230 - 240V 50Hz	- windelbohrer	32 mm
Nennaufnahme	1050W	- hohlbohrkrone	68 mm
Leerlaufdrehzahl	0 - 800 DPM	Werkzeugaufnahme	SDS-Plus
Max. Schlagzahl	4400/min	Gewicht (EPTA 01/2003)	5,1 kg
Einzelschlag-Energie	6 J	Schutzklasse (EN 60745-1)	II

Schalldruckpegel LpA: 95 dB(A), KpA: 3 dB
Schallleistungspegel LwA: 106 dB(A), KwA: 3 dB
Vibrationswerte
$a_{h,HD}$: 10,66 m/s² K_{HD}: 1,5 m/s2 (Bohrhämmern)
$a_{h,CHeq}$: 10,75 m/s² K_{CHeq}: 1,5 m/s2 (äquivalenter Meißel-Wert)

ZUBEHÖR
Zusatzhandgriff, Anschlaglineal, Kunststoffkoffer, Handbuch, Verpackung.

KONFORMITÄTSERKLÄRUNG
Hiermit versichern wir unsere persönliche Haftung, dass dieses Erzeugnis allen einschlägigen Bestimmungen folgender Richtlinien und entsprechender harmonisierten Standards entspricht:
2006/42 /EG,2006/42/EC,EMV 2004/108/EG,EMC 2004/108/EC,RoHS 2011/65/EU
EN 60745-1:2009+A11:2010, EN 60745-2-6:2010,
EK9-BE-87:2014, EK9-BE-88:2014,
EN 55014-1:2006/+A1:2009/+A2:2011, EN 55014-2:1997/+A1:2010/+A2:2008,
EN 61000-3-2:2014, EN 61000-3-3:2013.
Die technischen Unterlagen werden bei STATUS ITALIA S.R.L., via Aldo Moro, 14/A, 36060 - Pianezze (VI), ITALIEN, aufbewahrt.

Caron Giacinto
Director
STATUS ITALIA S.R.L.

INTRODUZIONEe

Questo utensile STATUS supererà le Vostre aspettative. La produzione secondo i rigorosi standard di qualità STATUS assicura un'ottima prestazione. Se utilizzato correttamente, l'utensile risulterà maneggevole e sicuro, e garantirà un uso duraturo.

AVVERTENZA:
Leggere attentamente tutte le istruzioni prima dell'utilizzo dell'utensile. Leggere con cura soprattutto le parti introdotte da "Avvertenza". Questo utensile STATUS presenta numerose caratteristiche che faciliteranno il Suo lavoro. Sicurezza, qualità ed affdabilità sono punti chiave nello sviluppo di questo utensile, e lo rendono semplice nell'uso e nella manutenzione.

Non smaltire elettroutensili insieme a rifuti domestici!
Residui di prodotti elettrici devono essere smaltiti separatamente dai rifuti domestici e sottoposti ad un riciclaggio ecologico. Si prega di informarsi presso le autorità locali o I rivenditori specializzati circa il più vicino luogo di raccolta.

RISPETTO DELL'AMBIENTE

Macchina, accessori ed imballaggio devono essere destinati ad una riutilizzazione ecologica per il recupero di materie prime.
I componenti in plastica sono contrassegnati per relativo riciclaggio.

AVVERTENZE GENERALI DI PERICOLO PER ELETTROUTENSILI

AVVERTENZA! Leggere tutte le istruzioni d'uso e le avvertenze di sicurezza. L'inosservanza delle istruzioni seguenti può causare folgorazioni, incendi e/o gravi danni a persone.
Conservare con cura queste istruzioni.

Il termine "utensile" in tutte le avvertenze successive si riferisce sia agli utensili collegati alla rete elettrica (con cavo di alimentazione) che agli utensili a batteria (senza cavo).

Area di lavoro

- **Mantenere l'area di lavoro pulita e ben illuminata.** Le zone buie ed ingombre di oggetti favoriscono incidenti.
- **Non utilizzare l'utensile in presenza di liquidi infammabili, gas o polvere.** Le scintille generate potrebbero infammare polvere e/o vapore.
- **Tenere a distanza bambini e terzi durante il funzionamento.** Per una distrazione potreste perdere il controllo dell'utensile.

Sicurezza elettrica

- **La spina dell'utensile deve essere adatta alla presa utilizzata. Non modifcare la spina in alcun modo. Non utilizzare adattatori con gli utensili collegati a terra.** L'impiego di una spina integra ed una presa adatta riduce i rischi di folgorazione.
- **Evitare di toccare con il corpo le superfci collegate a terra quali tubi, radiatori, forni e frigoriferi.** Il rischio di folgorazione aumenta se il corpo è collegato a terra.
- **Non esporre l'utensile alla pioggia e all'umidità.** La penetrazione d'acqua nell'utensile aumenta il rischio di folgorazione.
- **Non utilizzare il cavo per scopi diversi da quello previsto.** Non utilizzare il cavo per trasportare o tirare l'utensile, oppure per staccare la spina dalla presa.

Tenere il cavo lontano da fonti di calore, olio, parti appuntite o in movimento. Cavi danneggiati o attorcigliati aumentano il rischio di folgorazione.

- Se l'utensile viene utilizzato all'aperto, usare una prolunga adatta all'uso esterno. L'impiego di una prolunga da esterno reduce il rischio di folgorazione.
- **Se il lavoro in una ambiente umido è strettamente necessario, utilizzare una presa protetta da dispositivo a corrente residua.** Ciò reduce I rischi di scosse.

Sicurezza personale

- **L'uso di elettroutensili richiede attenzione e buon senso. Non utilizzare gli utensili se si è stanchi o sotto l'effetto di droghe, alcol o medicinali.** Una breve disattenzione può provocare gravi danni alle persone.
- **Munirsi di indumenti e dispositivi di protezione. Indossare sempre occhiali da lavoro.** L'uso di dispositivi di protezione tra cui mascheriina antipolvere, scarpe antiscivolo, casco e protezioni per l'udito riduce il rischio di danni a persone.
- **Evitare l'accensione accidentale. Accertarsi che l'interruttore sia in posizione "Off" prima di inserire la spina.** Se si trasportano gli utensili con il dito sull'interruttore o si inserisce la spina nella presa con l'interruttore in posizione "ON" aumenta il rischio di incidenti.
- **Togliere tutte le chiavi di regolazione prima di accendere l'utensile.** Una chiave lasciata inserita in una parte rotante di un utensile può provocare danni a persone.
- **Non utilizzare l'utensile in condizioni estreme. Mantenere sempre l'equilibrio ed i piedi ben appoggiati a terra.** Questo consente un maggior controllo dell'utensile in caso di imprevisti.
- **Indossare un abbigliamento adeguato. Non indossare abiti svolazzanti o gioielli. Tenere capelli, vestiti, e guanti lontani dalle parti in movimento.** Abiti svolazzanti, gioieli o capelli potrebbero impigliarsi nelle parti in movimento.
- **In presenza di apparecchiature per il collegamento a dispositivi di aspirazione e raccolta delle polveri, accertarsi che essi siano collegati ed utilizzarli correttamente.** L'uso di queste apparecchiature può ridurre i rischi causati dalla polvere.

Uso e manutenzione dell'utensile

- **Utilizzare l'utensile più adatto per il lavoro da svolgere.** L'impiego dell'utensile giusto migliora la qualità del lavoro e la sicurezza.
- **Non utilizzare l'utensile se non è possible accenderlo e spegnerlo con l'apposito interruttore.** Gli utensili che non possono essere controllati con l'interruttore sono pericolosi e devono essere riparati.
- **Staccare la spina dall'alimentazione di corrente prima di eseguire regolazioni, cambiare accessori o riporre l'utensile.** Osservando queste precauzioni si riduce il rischio di accensione accidentale dell'utensile.
- **Riporre gli utensili non utilizzati fuori dalla portata dei bambini e non consentirne l'utilizzo a persone che non conoscono l'utensile o queste instruzioni.** Nelle mani di persone inesperte gli utensili possono diventare pericolosi.
- **Sottoporre l'utensile a manutenzione. Verifcare il corretto allineamento di tutte le parti mobili, controllare che non siano grippate e che non vi siano rotture o altri guasti che potrebbero infiuire sul funzionamento dell'utensile. Far riparare gli utensili danneggiati prima di riutilizzarli.** Molti incidenti sono causati da utensili in pessime condizioni.

- **Tenere le punte e gli strumenti da taglio puliti ed affiati.** Se sottoposti ad una regolare manutenzione e pulizia consentono di lavorare in modo più preciso e sono maggiormente controllabili.
- **Utilizzare l'utensile, gli accessori, gli attrezzi etc. secondo quanto indicato in queste istruzioni nonché tenendo in considerazione le condizioni di lavoro e il lavoro da eseguire.** L'impiego di utensili per scopi diversi da quelli per cui sono stati progettati può dare origine a situazioni pericolose.

Manutenzione

- **Far riparare l'utensile da personale qualifcato che utilizzi solo parti di ricambio originali.** In caso contrario la sicurezza dell'utensile potrebbe risultare compromessa.

ULTERIORI NORME DI SICUREZZA PER TRAPANI

Impiegare mezzi per protezione dell'udito. Il rumore intenso durante il lavoro potrebbe provocare danneggiamento dell'udito.

- **Usare sempre l'impugnatura supplementare, in dotazione della macchina.** La perdita di controllo può causare un infortunio sul lavoro.

Usare durante il lavoro mezzi per la protezione della vista, per proteggersi da particelle volanti. Portare occhiali di protezione.

Prendere precauzioni contro l'inspirazione di polvere. Alcuni materiali possono contenere componenti tossiche. Indossare maschera antipolvere. Impiegare depolverizzatori.

- **Quando si eseguono lavori in cui vi e pericolo che l'accessorio impiegato possa arrivare a toccare cavi elettrici nascosti oppure anche il cavo elettrico della macchina stessa, tenere l'elettroutensile afferrandolo sempre alle superfci di impugnatura isolate.** Un contatto con un cavo elettrico mette sotto tensione anche le parti in metallo dell'elettroutensile e provoca quindi una scossa elettrica.
- Non trattare materiali contenenti asbesto, in quanto considerato cancerogeno.

AVVERTENZA: Prima di iniziare il lavoro assicurarsi sempre che il voltaggio della presa corrisponda a quello indicato sull'etichetta dell'-utensile.

- Una fonte di corrente con voltaggio superiore a quello previsto per la macchina può causare danni all'utente e/o alla macchina stessa.
- Se in dubbio, non inserire la spina nella presa.
- Operare con un voltaggio inferiore rispetto a quello previsto potrebbe sanneggiare il motore della macchina.
- Svolgere Il cavo o la prolunga per evitare un eventuale surriscaldamento.
- In caso sia necessario l'uso di una prolunga, assicurarsi che sia intatta e che l'amperaggio della stessa sia corretto.

AVVERTENZA: Prima di sostituire qualsiasi accessorio o eseguire operazioni di manutenzione accertarsi sempre che l'utensile sia spento e la spina staccata dalla presa di corrente.

- Si consiglia di afferrare l'utensile con entrambe le mani e di assumere una stabile posizione operativa, ciò consente di guidare l'utensile con maggiore sicurezza.
- Controllare sempre che nelle pareti e nei sofftti non vi siano cavi elettrici, tubi nascosti, etc. A tale scopo è possibile acquistare un metal detector in tutti i negozi fai da te. Il contatto con condutture elettriche può provocare incendi o scosse. Danneggiare una conduttura di gas potrebbe causare esplosioni. La rottura di una conduttura d'acqua potrebbe provocare danni a cose o scosse.
- Tenere sempre il cavo di alimentazione fuori dal raggio d'azione della macchina.
- Non utilizzare mai la macchina se il cavo risulta danneggiato. Non afferrare il cavo e non utilizzarlo per staccare la spina dalla presa. Cavi danneggiati aumentano il rischio di scosse.
- Mantenere sempre l'equilibrio e i piedi ben appoggiati. In caso di utilizzo in aree sopraelevate assicurarsi che nessuno si trovi al di sotto.
- Se possibile fssare sempre il pezzo da forare con morsetti o con una morsa a vite.
- Prestare attenzione alla reazione iniziale della coppia di forza e in caso di pressione sulla punta. Spegnere immediatamente l'utensile al momento dell'inserimento della punta. Prestare attenzione ad una reazione elevata della coppia di forza che potrebbe causare contraccolpi. La punta si blocca in caso di sovraccarico della macchina o se rimane incastrata nel materiale.
- Non toccare la punta durante o dopo l'uso, essendo questa surriscaldata.
- Mantenere l'area di lavoro pulita e ben illuminata. Zone buie e ingombre di oggetti favoriscono incidenti.
- Non lasciare stracci, panni, corde, spaghi e simili nell'area di lavoro.
- Spegnere sempre trapano prima di appoggiarlo.
- Non utilizzare la macchina per scopi diversi da quelli indicati in queste istruzioni. L'uso per qualsiasi altra fnalità sarà considerato uso improprio. In tal caso sarà l'utente e non l'azienda produttrice ritenuto responsabile di eventuali danni o lesioni.
- Per un utilizzo corretto di questo elettroutensile è necessario osservare le avvertenze di sicurezza, le norme supplementari e le istruzioni d'uso fornite in questo opuscolo. Tutti gli utenti della macchina devono aver letto queste istruzioni e devono essere a conoscenza degli eventuali rischi. Bambini e persone di corporatura debole non devono maneggiare l'utensile. Bambini nelle vicinanze dell'area di lavoro devono essere tenuti sotto stretto controllo. È assolutamente necessario attenersi alle disposizioni di prevenzione dagli infortuni, così come alle norme di sicurezza sul lavoro vigenti nella sua area.
- L'azienda produttrice non è responsabile per eventuali modifche apportate all'utensile da parte dell'utente o per danni causati da tali modifche.
- Non esporre l'utensile alla pioggia o all'umidità e non utilizzarlo in presenza di liquidi infammabili, gas o polveri.

ELEMENTI DELLA MACCHINA (Fig.A)
Prima di utilizzare la macchina è bene conoscere le sue particolarità e le avvertenze di sicurezza. Usare l'utensile e gli accessori solo per gli scopi indicati in queste istruzioni. L'uso per qualsiasi altra fnalità è severamente vietato

1. Anello di protezione antipolvere
2. Anello di blocco
3. Asta di profondità
4. Vite di fssaggio
5. Selettore di funzione
6. Interruttore ON/OFF
7. Impugnatura supplementare

USO DELLA MACCHINA
Questo martello è azionato da corrente alternata monofase. Dispone di un doppio isolamento in conformità alle norme EN 60745-1 e IEC 60745 e può essere collegato a prese di corrente con o senza messa a terra. È inoltre conforme alla normativa europea sulla schermatura 2004/108/EC. Questo utensile è indicato per la foratura a percussione, la demolizione e la tassellatura in cemento, calcestruzzo, muratura, nonché per la foratura in acciaio, legno, plastica, etc. In questo caso il martello deve essere equipaggiato con adattatore e mandrino (non in dotazione).
Prima della messa in funzione

- Che la tensione di alimentazione corrisponda ai valori indicati sulla targhetta dell'utensile.
- Che l'interruttore ON/OFF non sia premuto. Il trapano deve essere collegato all'alimentazione elettrica solo se l'interruttore non è premuto.
- Che il cavo elettrico e la spina siano in perfetto stato. Per motivi di sicurezza i cavi elettrici danneggiati devono essere sostituiti solo dall'azienda produttrice o dai centri di servizio autorizzati.

AVVERTENZA: Prima di sostituire qualsiasi accessorio o eseguire operazioni di manutenzione accertarsi sempre che l'utensile sia spento e la spina staccata dalla presa di corrente.

- In caso l'area di lavoro sia distante da una presa di corrente utilizzare una prolunga più corta possibile.
- Assicurarsi che l'impugnatura supplementare sia montata e fssata correttamente.

Accensione/Spegnimento
Funzionamento per breve tempo
Accensione: premere l'interruttore ON/OFF (6).
Spegnimento: rilasciare l'interruttore ON/OFF (6).
A basse temperature lasciare girare a vuoto la macchina per circa 3 minuti prima di iniziare I lavori di tassellatura.
Selettore di funzione
Selezionare la funzione solo a macchina spenta. Ruotando il selettore di funzione (5) impostare la funzione desiderata:
( ) - foratura a percussione
( ) - funzione "a impulsi"

AVVERTENZA: Ruotare il selettore di funzione solo nella direzione indicate sull'interruttore stesso.

Inserere e fissare punte e scalpelli SDS-Plus (Fig.B)
Pulire e lubrifcare il gambo della punta/dello scalpello prima di inserirlo nell'attacco. Tirare l'anello di blocco attacco (2) verso il basso no in fondo.Inserire il gambo della punta (1) e farla ruotare fino a quando le scanalature del gambo non coincidano con le guide interne dell'attacco (2). Dopo di ché premere la punta verso il basso fino al punto di arresto. Verifcare che la punta sia fissata cercando diestrarla con forza.
AVVERTENZA: Durante il lavoro con scalpelli l'interruttore ON/OFF (5) deve essere posizionato in funzione "a impulsi" ( ).
L'angolo dell'impostazione dello scalpello viene selezionato nella modalità ( ) e fissato passando alla modalità ( ).
Estrarre la punta o lo scalpello SDS-Plus (Fig.B)
Tirare indietro l'anello di blocco dell'attacco (2) ed estrarre la punta (1) o lo scalpello.
Impugnatura supplementare
Usare sempre l'impugnatura supplementare (7). Allentare l'impugnatura girandola verso sinistra. Regolarla nella posizione desiderata e rifissarla.
Non trasportare la macchina solo con l'impugnatura supplementare se questa non è correttamente fissata.
Inserire l´asta di profondità (3) per impostare la profondità dei fori da effettuare. L'asta deve essere fissata mediante la vite di fissaggio (4).
L'impugnatura supplementare è legata al corpo centrale della macchina mediante elementi ammortizzanti. Ciò garantisce maggiore sicurezza e minore sforzo per l'utente.
RACCOMANDAZIONI D'USO
Applicare una pressione moderata per la foratura in calcestruzzo.
Una forte pressione non aumenta l'efficacia della foratura e della tassellatura, bensì diminuirà la vita della macchina.
Estrarre la punta di tanto in tanto dal foro per favorire la fluoriuscita della polvere creatasi. Controllare periodicamente il grado di usura della punta e sostiuirla quando si nota una considerevole diminuzione della capacità di foratura.
ACCESSORI UTILIZZABILI CON QUESTO ELETTROUTENSILE

- Punte SDS-Plus per cemento da Ø6 a Ø32 mm. Per un uso ottimale si consiglia di utilizzare punte da Ø10 a Ø28 mm.
- Corone a punta cava SDS-Plus fino a Ø68 mm
- Scalpelli SDS-Plus a punta di lunghezza fino a 400 mm
- Scalpelli piatti SDS-Plus di larghezza fino a 40 mm
- Scalpelli SDS-Plus per scanalature di larghezza fino a 20 mm

AVVERTENZA: È sconsigliato l'uso di altri accessori eccetto quelli sopra indicati in quanto potrebbero causare danni o lesioni a persone e/o cose. Utilizzare gli accessori solo per l'uso predefinito. In caso di assistenza rivolgersi ai centri autorizzati STATUS.

MANUTENZIONE
AVVERTENZA: Accertarsi che l'utensile sia spento e che la spina sia disinserita prima di effettuare qualsiasi controllo di manutenzione.
Cjntrolli periodici generali
Controllare regolarmente che tutte le viti siano propriamente fissate. Dopo un uso prolungato potrebbero infatti allentarsi a causa delle vibrazioni. In caso sia necessario cambiare il cavo, recarsi ad un centro assistenza STATUS.

PULIZIA
Per poter garantire buone e sicure operazioni di lavoro, tenere la macchina e le aperture di ventilazione sempre pulite. Verifcare regolarmente che polvere o altri corpi estranei non siano penetrati nelle aperture di ventilazione o attorno agli interruttori. Utilizzare uno spazzolino morbido per rimuovere la polvere depositatasi. Proteggere gli occhi durante la pulizia indossando occhiali da lavoro Per pulire la macchina utilizzare un panno umido. È possibile utilizzare un leggero detersivo.
AVVERTENZA: Non utilizzare alcohol, benzina o altri solventi. È sconsigliato l'uso di detersivi aggressivi per la pulizia delle parti in plastica.
AVVERTENZA: Evitare il contatto della macchina con l'acqua.
Sistema di protezione anti-polvere
L'anello di protezione antipolvere (1) protegge l'attacco dalla polvere durante il lavoro con la macchina. Fare attenzione a non danneggiare l'anello (1) ogni qual volta si inseriscono o estraggono le punte e gli scalpelli.
AVVERTENZA: Sostituire immediatamente l'anello di protezione antipolvere se danneggiato!
Per sostituire l'anello di protezione (1) è necessario tirare indietro l'anello di blocco (2). Afferrare l'anello di protezione e tirarlo in avanti, in senso obliquo. Posizionare un altro anello di protezione sull'albrino e premere con forza.

CARATTERISTICHE TECHNICHE

Modello	MPR45	Diametro max di foratura in cemento:	
Voltaggio	230 - 240V 50Hz	- con punte elicoidali	32 mm
Potenza assorbita	1050W	- con corone a puntas cava	68 mm
Giri a vuoto	0 - 800 RPM	Attacco	SDS-Plus
Impulsi a vuoto	4400/min	Peso (EPTA 01/2003)	5,1 kg
Energia d'impatto	6 J	Classe di protezione (EN 60745-1)	II

Valori di emissione acustica (EN 60704):
Misurazione A del livello di pressione acustica LpA 90 dB(A), KpA:3dB
Misurazione A del livello di potenza acustica LwA 106 dB(A), KpA:3dB
Valori di vibrazione totale
$a_{h,HD}$:10,66 m/s², K_{HD}:1,5 m/s², $a_{h,CHeq}$:10,75 m/s², K_{CHeq}:1,5 m/s²

ACCESSORI
Valigia in plastica, impugnatura supplementare, asta di profondità, istruzioni.

DICHIARAZIONE DI CONFORMITÀ CE
Noi dichiariamo sotto la nostra personale responsabilità, che questo prodotto è in conformità a tutte le disposizioni pertinenti della presente direttive e norme armonizzate:
2006/42 /EG,2006/42/EC,EMV 2004/108/EG,EMC 2004/108/EC,RoHS 2011/65/EU
EN 60745-1:2009+A11:2010, EN 60745-2-6:2010, EK9-BE-87:2014,
EK9-BE-88:2014, EN 55014-1:2006/+A1:2009/+A2:2011,
EN 55014-2:1997/+A1:2010/+A2:2008, EN 61000-3-2:2014, EN 61000-3-3:2013.
Il fascicolo tecnico viene custodito presso la STATUS ITALIA S.R.L., via Aldo Moro, 14/A, 36060 - Pianezze (VI), ITALIA

Caron Giacinto
L'Amministratore
STATUS ITALIA S.R.L.

ВЪВЕДЕНИЕ
Новопридобитият от Вас електроинструмент STATUS ще надхвърли Вашите очаквания. Той е произведен в съответствие с високите стандарти на качеството на STATUS, отговарящи на строгите изисквания на потребителя. Лесен за обслужване и безопасен при експлоатация, при правилна употреба този електроинструмент ще Ви служи надеждно дълги години.

Внимателно прочетете цялата инструкция за използване преди да използвате новопридобития си електроинструмент STATUS. Обърнете специално внимание на текстовете, които започват с думата "Предупреждение". Вашият електроинструмент STATUS притежава много качества, които ще улеснят Вашата работа. При разработката на този електроинструмент най-голямо внимание е обърнато на безопасността, експлоатационните качества и надеждността, които го правят лесен за поддръжка и експлоатация.

Не изхвърляйте електроинструменти заедно с битовите отпадъци! Отпадъците от електрически изделия не трябва да се събират заедно с битовите отпадъци. Моля, рециклирайте на местата, предназначени за това. Свържете се с местните власти или представител за консултация относно рециклирането.

ОПАЗВАНЕ НА ОКОЛНАТА СРЕДА
С оглед опазване на околната среда електроинструментът, принадлежностите и опаковката трябва да бъдат подложени на подходяща преработка за повторно използване на съдържащите се в тях суровини. За облекчаване на рециклирането детайлите, произведени от изкуствени материали, са обозначени по съответния начин.

ОБЩИ УКАЗАНИЯ ЗА БЕЗОПАСНОСТ

ПРЕДУПРЕЖДЕНИЕ! Четете всички предупреждения и указания за безопасност. Неспазването на предупрежденията и указанията за безопасност може да предизвика поражение от електрически ток, пожар и/или сериозно нараняване.

Запазете всички предупреждения и указания за бъдещо ползване.
Терминът "електроинструмент" във всички описани по-долу предупреждения се отнася до вашия електроинструмент, захранван от мрежата (с шнур) и/или електроинструмент, захранван от акумулаторна батерия (без шнур).

Безопасност на работното място
- **Поддържайте работното място чисто и добре осветено.** Безпорядъкът и недостатъчното осветление са предпоставка за трудови злополуки.
- **Не работете с електроинструменти в експлозивни атмосфери при наличие на запалими течности, газове или прах.** Електроинструментите образуват искри, които могат да възпламенят праха или парите.
- **Дръжте децата и страничните лица на разстояние, когато работите с електроинструмент.** Разсейването може да доведе до загуба на контрол от Ваша страна.

Електрическа безопасност
- **Щепселите на електроинструментите трябва да съответстват на контактите.** Никога не променяйте щепсела по какъвто и да било начин. Не използвайте каквито и да са адаптерни щепсели за електроинструменти със

защитно заземяване. Употребата на непроменени щепсели и съответстващите им контакти намалява риска за поражение от електрически ток.

- **Избягвайте допир на тялото до земя или до заземени повърхности, такива като тръби, радиатори, кухненски печки и хладилници.** Ако тялото ви е заземено, съществува повишен риск от поражение от електрически ток.
- **Не излагайте електроинструментите на дъжд или във влажна Среда.** Проникването на вода в електроинструмента повишава риска от поражение от електрически ток.
- **Използвайте шнура по предназначение.** Никога не използвайте шнура за носене на електроинструмента, опъване или изваждане на щепсела от контактното гнездо. Дръжте шнура далече от топлина, масло, остри ръбове или движещи се части. Увредени или оплетени шнурове повишават риска за поражение от електрически ток.
- **При работа с електроинструмента на открито, използвайте удължител, подходящ за работа на открито.** Използването на удължител, подходящ за работа на открито, намалява риска от поражение от електрически ток.
- **Ако работата с електроинструмента във влажна среда е неизбежна, използвайте предпазно устройство, задействано от остатъчен ток, за прекъсване на за хранването.** Използването на предпазно устройство намалява риска от поражение от електрически ток.

Лична безопасност

- **Бъдете бдителни, работете с повишено внимание и проявявайте благоразумие, когато работите с електроинструмент.** Не използвайте електроинструмента, когато сте уморени или под влияние на наркотици, алкохол или медикаменти. Момент на невнимание при работа с електроинструмент може да предизвика сериозна трудова злополука.
- **Използвайте лични предпазни средства.** Носете винаги средства за защита на очите. Лични предпазни средства, като маска против прах, неплъзгащи се безопасни обувки, защитен шлем или средства за защита на слуха, използвани при конкретните условия, намаляват риска от трудови злополуки.
- **Избягвайте неволно пускане.** Убедете се, че прекъсвачът е в изключено положение преди включване към източник на захранване и/или акумулаторна батерия, преди да го вземете или пренасяте. Носенето на електроинструмент с пръст върху прекъсвача или свързването към източник на захранване на електроинструмент с прекъсвач във включено положение е предпоставка за трудова злополука.
- **Отстранете всеки ключ за затягане или гаечен ключ преди включване на електроинструмента.**Ключ за затягане или гаечен ключ, прикрепен към въртяща се част на електроинструмента, може да предизвика трудова злополука.
- **Не се пресягайте.** Поддържайте правилен стоеж и равновесие през цялото време. Това позволява по-добро управление на електроинструмента при неочаквани ситуации.
- **Носете подходящо работно облекло.** Не носете широки дрехи или бижута. Дръжте косите си, дрехите и ръкавиците далеч от движещи се части. Широки дрехи, бижута или дълги коси могат да се захванат от движещи се части.

- **Ако електроинструментът е снабден с приспособления за засмукване и улавяне на прах, убедете се, че те са свързани и правилно използвани.** Използването на тези устройства може да намали свързаните с прах опасности.

Използване и грижи за електроинструментите

- **Не претоварвайте електроинструмента.** Използвайте правилно избрания електроинструмент според приложението.
  Правилно избраният електроинструмент работи по-добре и по-безопасно при обявения режим на работа, за който е проектиран.
- **Не използвайте електроинструмента, ако прекъсвачът не превключва във включено и изключено положение.** Всеки електроинструмент, който не може да бъде управляван с прекъсвач, е опасен и трябва да бъде ремонтиран.
- **Разединете щепсела от захранващата мрежа преди да извършите всякакви настройки, преди замяна на принадлежности или преди да приберете електроинструмента за съхранение.** Тези предпазни мерки за безопасност намаляват риска от неволно пускане на електроинструмента.
- **Съхранявайте неизползваните електроинструменти на места, недостъпни за деца и не позволявайте на обслужващи лица, които не познават електроинструмента или не са запознати с тези инструкции, да работят с него.** Електроинструментите са опасни в ръцете на необучени потребители.
- **Поддържайте електроинструментите. Проверявайте движещите се части дали функционират нормално и се движат свободно, целостта и изправността на частите, както и за всякакво друго обстоятелство, което може неблагоприятно да повлияе на работата на електроинструмента. Ако е повреден, електроинструментът трябва да бъде ремонтиран преди понататъшно използване.** Много злополуки са причинени от лошо поддържани електроинструменти.
- **Поддържайте режещите инструменти остри и чисти.** Правилно поддържаните режещи инструменти с остри режещи ръбове е по-малко вероятно да блокират и са по-лесни за управление.
- **Използвайте електроинструмента, принадлежностите и частите на инструмента и т.н. в съответствие с тези инструкции и по начин, предвиден за конкретния тип електроинструмент, като вземате предвид работните условия и работата, която трябва да се извършва.**
  Използването на електроинструмента за работа, различна от тази, за която е проектиран, може да предизвика опасна ситуация.

Обслужване

- **Поддържайте вашия електроинструмент при квалифициран специалист по ремонта, като използвате само оригиналните резервни части.** Това осигурява запазването на безопасността на електроинструмента.

ДОПЪЛНИТЕЛНИ УКАЗАНИЯ ЗА БЕЗОПАСНОСТ ПРИ РАБОТА С ПЕРФОРАТОРИ

Използвайте средства за защита на слуха при работа с електроинструмента. Интензивният шум по време на работа може да предизвика слухови увреждания.

- **Винаги използвайте допълнителната ръкохватка, доставена с машината.** Загубата на контрол може да предизвика трудова злополука.

По време на работа използвайте средства за защита на зрението, за да се предпазите от хвърчащи частици. Носете защитни очила.

Вземете предпазни мерки срещу вдишване на прах. Някои материали могат да съдържат токсични съставки. Носете прахозащитна маска. Използвайте устройство за прахоотвеждане, ако е възможно присъединяването му към електроинструмента.

- **Дръжте електроинструмента само за изолираните повърхности за захващане когато извършвате операция, при която режещата принадлежност може да допре до скрита ел.инсталация или до собствения шнур.** Допирът на режещата принадлежност до проводник под напрежение ще постави откритите метални части на електроинструмента под напрежение и операторът ще получи токов удар.
- Не обработвайте материали, съдържащи азбест. Азбестът се счита за канцерогенно вещество

ПРЕДУПРЕЖДЕНИЕ: Преди да свържете електроинструмента към захранващата мрежа, убедете се че захранващото напрежение отговаря на посоченото върху табелката с технически данни на електроинструмента.

- Източник на захранване с напрежение, по-високо от посоченото за електроинструмента, може да предизвика както сериозно поражение от електрически ток върху оператора, така и повреда на електроинструмента.
- Ако имате някакви колебания, не поставяйте щепсела на електроинструмента в контактното гнездо.
- Използването на източник на захранване с напрежение, по-ниско от обозначеното върху табелката на електроинструмента, ще увреди електродвигателя.
- За да се предотврати евентуално прегряване, винаги развивайте докрай кабела от удължител с кабелен барабан.
- Когато се налага използването на удължител, убедете се, че сечението му отговаря на номиналния ток на използвания електроинструмент, както и в изправността на удължителя.

ПРЕДУПРЕЖДЕНИЕ: Винаги изключвайте електроинструмента и изваждайте щепсела от контакта преди извършване на каквато и да било настройка, обслужване или поддръжка.

- Докато работите винаги дръжте машината здраво с двете си ръце и поддържайте стабилно положение на тялото. Електроинструментът се направлява побезопасно, когато го държите с две ръце.
- Преди започване на работа проверявайте с подходящ металотърсач за наличието на скрита електроинсталация, газопровод или водопровод или потърсете съдействие от съответните местни служби. Допирът на свредлото до скрита електроинсталация може да предизвика поражение от електрически ток. Повредата на газопровод може да предизвика експлозия. Пробиването на водопровод ще предизвика повреда на собственост или поражение от

електрически ток.
- Дръжте захранващия кабел извън работния обсег на машината.
- Не използвайте електроинструмента с повреден кабел. Не докосвайте повредения кабел и извадете щепсела от контакта, ако кабелът се повреди по време на работа. Повредените кабели повишават риска от токов удар.
- Винаги поддържайте стабилно положение на тялото си. Когато работите с електроинструмента на височина, убедете се, че под вас няма никой.
- Фиксирайте обработвания детайл в менгеме или по друг подходящ начин.
- Следете инерционния момент при пускане на електроинструмента или при заклинване на свредлото. Веднага изключете електроинструмента ако свредлото блокира. Бъдете нащрек за висок реактивен момент, който може да предизвика откат. Свредлото ще блокира ако претоварите електроинструмента или ако то се заклини в обработвания материал.
- Не докосвайте свредлото или обработвания детайл веднага след работа. Те могат да бъдат много горещи и да предизвикат изгаряне на кожата.
- Поддържайте чисто работното място. Смесването на прах от различни материали е особено опасно. Прахът от леки метали може да гори или експлодира.
- Никога не оставяйте парцали, кълчища, проводници или тел в близост до работното място.
- Винаги изключвайте машината преди да я оставите настрана.
- Електроинструментът трябва да се използва само по предназначение. Всякаква друга употреба, различаваща се от описаната в тази инструкция, ще се счита за неправилна употреба. Отговорността за всякаква повреда или нараняване, произтичащи от неправилна употреба, ще се носи от потребителя, а не от производителя.
- За да експлоатирате правилно този електроинструмент, трябва да съблюдавате правилата за безопасност, общите инструкции и указанията за работа, посочени тук. Всички потребители трябва да са запознати с тази инструкция за експлоатация и информирани за потенциалните рискове при работата с електроинструмента. Деца и физически слаби хора не трябва да използват електроинструмента. Децата трябва да бъдат под непрекъснато наблюдение ако се намират в близост до място, където се работи с електроинструмента. Задължително е да предприемете и превантивни мерки за безопасност. Същото се отнася и за спазването на основните правила за професионалното здраве и безопасност.
- Производителят не носи отговорност за извършени от потребителя промени върху електроинструмента или за повреди, предизвикани от подобни промени.
- Електроинструментът е предназначен за работа в помещения и зони с нормална пожарна опасност съгласно “НАРЕДБА № Із-1971 за строително-технически правила и норми за осигуряване на безопасност при пожар”. Не се допуска използването му във взривоопасна и пожароопасна среда, при температура на околния въздух над 40оС, в особено влажна среда, при наличие на валежи и в химически активна среда. Работното място трябва да е добре осветено.

ПРЕДУПРЕЖДЕНИЕ: При работа с длето, превключвателят (5) трябва да бъде винаги в положение «T»!

Запознаване с електроинструмента (Фиг. А)
Преди да започнете да работите с електроинструмента се запознайте с всички оперативни особености и условия за безопасност.
Използвайте електроинструмента и принадлежностите му само по предназначение. Всяко друго приложение е изрично забранено.

1. Защитен пръстен
2. Заключваща муфа
3. Ограничителна линия
4. Винт
5. Превключвател на работните режими
6. Прекъсвач
7. Допълнителна ръкохватка

УКАЗАНИЯ ЗА РАБОТА
Този електроинструмент се захранва само с еднофазно променливо напрежение. Той е с двойна изолация съгласно EN 60745-1 и IEC 60745 и може да се присъединява към контакти без защитни клеми.
Радиосмущенията съответстват на Директивата за електромагнитна съвместимост 2004/108/EC. Този електроинструмент е предназначен за ударно, разбиване пробиване и къртене в зидария, бетон и скали с голяма производителност.
Преди да започнете работа
• Проверете дали напрежението на електрическата мрежа отговаря на това, означено върху табелката с технически данни на електроинструмента.
• Проверете в какво положение се намира прекъсвачът. Електроинструментът трябва да се присъединява и отделя от захранващата мрежа само при изключен прекъсвач. Ако поставите щепсела в контакт докато прекъсвачът е във включено положение, електроинструментът веднага ще се задейства, което е предпоставка за злополука.
• Убедете се в изправността на захранващия кабел и щепсел.
Ако захранващият кабел е повреден, замяната трябва да се извърши от производителя или от негов сервизен специалист, за да се избегнат опасностите от замяната.

ПРЕДУПРЕЖДЕНИЕ: Винаги изключвайте електроинструмента и изваждайте щепсела от контакта преди извършване на всякаква настройка, обслужване или поддръжка.

• Ако зоната на работа е отдалечена от източника на захранване, използвайте колкото е възможно по-къс удължител с подходящо сечение.
• Проверете дали допълнителната ръкохватка е правилно поставена и надеждно затегната.
Пускане - Спиране
• **Пускане:** Прекъсвач (6) се натиска и задържа.
• **Спиране:** Прекъсвач (6) се отпуска.
При ниски температури къртенето с електроинструмента трябва да започне едва след като е работил около 3 минути на празен ход.
Избор на работен режим
Превключването на работните режими да се извършва в покой.
Завъртете превключвателя на работните режими (5) в указаната върху него посока до желаното положение.
При всяко превключване на работните режими инструментът трябва да се завърта леко с ръка наляво-надясно докато се фиксира.

( ) - Ударно пробиване - за пробиване на отвори в зидария, бетон и други материали.
( ) - Чук - за къртене и дълбане.
ПРЕДУПРЕЖДЕНИЕ: Завъртайте превключвателя на работните режими само в указаната върху него посока.
Поставяне на SDS-Plus инструмент (Фиг.В)
Почистете и смажете опашката (1) на инструмента преди поставянето му в гнездото!
Заключващата муфа (2) се изтегля назад докрай.
Свободно поставете инструмента във вретеното. Завъртете инструмента във вретеното до съвпадане на шлиците. След съвпадане на шлиците, инструментът се вкарва надолу до упор (до отчетливо прещракване на фиксиращия механизъм). Проверете дали инструментът е добре закрепен като го издърпате силно навън.
ПРЕДУПРЕЖДЕНИЕ: При работа с длето, превключвателят (5) трябва да бъде винаги в положение «»
Ъгълът на настройката на секача се избира в режим ( ) и се фиксира чрез превключване към режима ( ).
Снемане на SDS-Plus инструмент
Заключващата муфа (2) се изтегля назад докрай и инструментът се изважда.
Допълнителна ръкохватка
Използвайте винаги допълнителната ръкохватка (7).
Разхлабете ръкохватката като я развиете наляво. Завъртете ръкохватката в най-удобната за работа позиция, след което добре я затегнете.
Не носете машината за допълнителната ръкохватка, когато тя е разхлабена.
Посредством ограничителна линия (3) може да се фиксира дълбочината на пробиваните отвори. Ограничителната линия (3) се фиксира с винта (4).
ПРЕПОРЪКИ ПРИ РАБОТА
Прилагайте умерен натиск при пробиване в бетон.
Големият натиск не повишава производителността при пробиване и води до намаляване живота на машината. От време на време изваждайте свредлото от отвора, за да се отстрани праха. Да се следи степента на затъпяване на свредлото и да се сменя, когато се забележи значително намаляване на производителността.
ПРИНАДЛЕЖНОСТИ, КОИТО МОГАТ ДА БЪДАТ ИЗПОЛЗВАНИ С ТОЗИ ЕЛЕКТРОИНСТРУМЕНТ
• Спирални свредла за бетон SDS-Plus с диаметър от Ø6 до Ø32 mm.
Препоръчва се употреба със свредла от Ø10 до Ø28 mm, за работа с които електроинструментът е оптимизиран
• Боркорони SDS-Plus с диаметър до Ø68 mm
• Шила SDS-Plus с дължина до 400 mm
• Длета SDS-Plus с ширина до 40 mm
• Каналокопачи SDS-Plus с ширина до 20 mm
ПРЕДУПРЕЖДЕНИЕ: За работа с този електроинструмент се препоръчват горепосочените принадлежности или приспособления. Употребата на принадлежности или приспособления, различни от посочените, е предпоставка за трудова злополука.

Използвайте принадлежностите или приспособленията само по предназначение. Ако се нуждаете от допълнителна информация относно тези принадлежности, обърнете се към местния сервиз на STATUS.

ПОДДРЪЖКА

ПРЕДУПРЕЖДЕНИЕ: Винаги изключвайте електроинструмента и изваждайте щепсела от контакта преди всякаква проверка или поддръжка.

Обща проверка

Проверявайте редовно всички крепежни елементи и се уверете, че те са здраво притегнати. В случай, че някой от винтовете се е разхлабил, го затегнете незабавно, за да избегнете рискови ситуации.

Ако захранващият кабел е повреден, замяната трябва да се извърши от производителя или негов сервизен специалист, за да се избегнат опасностите от замяната.

Почистване

За безопасна работа поддържайте винаги чисти машината и вентилационните отвори. Редовно проверявайте дали във вентилационната решетка близо до електродвигателя или около превключвателите не е проникнал прах или чужди тела. Използвайте мека четка за да отстраните събралия се прах. За да предпазите очите си, по време на почистването носете защитни очила.

Ако корпусът на машината се нуждае от почистване, избършете го с мека влажна кърпа. Може да се използва слаб препарат за миене.

ПРЕДУПРЕЖДЕНИЕ: Не се допуска употребата на спирт, бензин или други разтворители. Никога не използвайте разяждащи препарати за почистване на пластмасовите части.

ПРЕДУПРЕЖДЕНИЕ: Не се допуска влизането на вода в контакт с машината.

ВАЖНО! За да се осигури безопасната работа с електроинструмента и неговата надеждност, всички дейности по ремонта, поддръжката и регулирането (включително проверката и подмяната на четките) трябва да се извършват в оторизираните сервизи на STATUS с използване само на оригинални резервни части.

Вградена противопрахова защита

Защитният пръстен (1) предпазва гнездото за инструмента от замърсяване по време на работа. При поставяне на инструмента, внимавайте да не повредите защитния пръстен.

ПРЕДУПРЕЖДЕНИЕ: Незабавно заменяйте защитния пръстен ако се повреди!

За да замените защитния пръстен (1) издърпайте назад заключващата муфа (2). Захванете защитния пръстен и го издърпайте силно косо напред.

Поставете на вретеното леко наклонен новия защитен пръстен и го притиснете силно.

ТЕХНИЧЕСКИ ДАННИ

Модел	MPR45	Диаметър на инструмента в бетон	
Волтаж	230 - 240V 50Hz	- спирални свердла	32 mm
Консумирана мощност	1050W	- боркорони	68 mm
Обороти на празен ход	0 - 800 RPM	Закрепване	SDS-Plus
Макс. честота на ударите	4400/min	Тегло (EPTA 01/2003)	5,1 kg
Енергия на еденичен удар	6 J	Клас на защита (EN 60745-1)	II

Излъчване на шум (EN 60704):

А-претеглено ниво на звуково налягане LpA	90 dB(A), KpA:3dB
А-претеглено ниво на звукова мощност LwA	106 dB(A), KpA:3dB

Излъчване на вибрации

$a_{h,HD}$:10,66 m/s², K_{HD}:1,5 m/s², $a_{h,CHeq}$:10,75 m/s², K_{CHeq}:1,5 m/s²

АКСЕСОАРИ

Пластмасов куфар, допълнителна ръкохватка, ограничител на дълбочината на пробиване, инструкция.

ДЕКЛАРАЦИЯ ЗА СЪОТВЕТСТВИЕ

STATUS ITALIA S.R.L. декларира, че този продукт с търговска марка STATUS: Перфоратор MPR45е произведен в съответствиесъс следните директиви на ЕС: 2006/42 /EG,2006/42/EC,EMV 2004/108/EG,EMC 2004/108/EC, RoHS 2011/65/EU, EN 60745-1:2009+A11:2010, EN 60745-2-6:2010, EK9-BE-87:2014, EK9-BE-88:2014, EN 55014-1:2006/+A1:2009/+A2:2011, EN 55014-2:1997/+A1:2010/+A2:2008, EN 61000-3-2:2014, EN 61000-3-3:2013.

Техническата документация се съхранява при производителя:

STATUS ITALIA S.R.L., Виа Алдо Моро, 14 / A, 36 060 - Pianezze (VI), ИТАЛИЯ

Карон Джиасинто
Директор
STATUS ITALIA S.R.L.

ВВЕДЕНИЕ

Приобретенный Вами электроинструмент STATUS оправдает Ваши ожидания. Произведенный по высоким стандартам качества, отвечающим строгим требованиям европейских директив и стандартов. Удобный в обслуживании и безопасный в работе, этот электроинструмент при правильном использовании и обслуживании будет безотказно служить Вам долгие годы.

Прочтите внимательно и целиком инструкцию по эксплуатации перед использованием электроинструмента STATUS. Обратите внимание на параграфы, обозначенные как “ВНИМАНИЕ!”.
Ваш электроинструмент имеет все качества, нужные для быстрого и качественного выполнения предназначенной для него работы. При разработке этого инструмента основное внимание было направлено на безопасность, эксплуатационные качества и надежность, которые облегчают его обслуживание и эксплуатацию.

Не выбрасывать электроинструменты вместе с бытовыми отходами! Не подлежащие ремонту электрические инструменты нельзя выбрасывать в места сбора бытовых отходов. Они подлежат отдельному сбору и утилизации на специальных предприятиях. Информация о местах сбора и переработки электротехнических изделий должна предоставляться местными властями.

ЗАЩИТА ОКРУЖАЮЩЕЙ СРЕДЫ

Для предохранения окружающей среды электроинструменты, принадлежности и их упаковка должны быть переработаны надлежащим образом для повторного использования материалов. Для облегчения процесса переработки детали, сделанные из различных материалов, обозначены соответствующим способом.

ОБЩИЕ ПРАВИЛА БЕЗОПАСНОСТИ

ВНИМАНИЕ! Прочитайте все предупреждения и указания по безопасности. Несоблюдение предупреждений и указаний по безопасности может привести к поражению электрическим током, от пожара и/или серьезные ранения.

Сохраните данную инструкцию для дальнейшего использования.

Термин “электроинструмент” во всех указанных ниже предупреждениях касается вашего электроинструмента, с питанием от сети (с кабелем) и/или электроинструмента с питанием от аккумуляторной батареи (без кабеля).

Безопасность рабочего места

- **Содержите рабочее место в чистоте и хорошо освещенным.** Беспорядок и недостаточное освещение являются предпосылками несчастных случаев.
- **Не работайте с электроинструментом во взрывоопасной атмосфере, при наличии воспламеняющихся жидкостей, газов или пыли.** Двигатель электроинструмента может искрить, и искры могут воспламенить пыль или горючие пары.
- **Во время работы дети и посторонние лица должны находится на безопасном расстоянии.**

Электрическая безопасность

- **Вилка сетевого кабеля должна соответствовать сетевой розетке. Никогда не меняйте вилку самостоятельно. Не используйте при работе какие-либо переходники без защитного заземления.**

Использование только оригинальной вилки на сетевом шнуре и исправной сетевой розетки значительно снижает риск удара электрическим током.

- **Избегайте соприкосновения тела с землей или с заземленными поверхностями, такими как трубы, радиаторы, кухонные плиты и холодильники.** Такое соприкосновение увеличивает риск поражения электрическим током.
- **Не оставляйте электроинструмент под дождем или во влажной среде.** Проникновение воды в электроинструменты повышает риск от поражения электрическим током.
- **Используйте кабель по предназначению. Никогда не используйте кабель для переноски электроинструмента, не тяните за кабель чтобы выключить вилку из розетки. Держите кабель на расстоянии от источников тепла, масла и растворителей, острых углов или движущихся частей.** Поврежденный или запутанный кабель повышает риск поражения током.
- **При работе электроинструментом вне помещения используйте только специальные удлинители, предназначенные для эксплуатации в условиях повышенной запыленности и влажности.** Использование вне помещения несоответствующего удлинителя повышает риск поражения током.
- **В случае, если работа с электроинструментом во влажной среде неизбежна, используйте предохранительное устройство, которое предназначено для прерывания подачи тока при коротком замыкании.** Использование предохранительного устройства уменьшает риск поражения током.

Личная безопасность

- **Будьте бдительны, работайте с повышенным вниманием и проявляйте благоразумие, когда работаете с электроинструментом. Не используйте электроинструмент, когда вы устали или находитесь под влиянием наркотиков, алкоголя или медикаментов.** Невнимание при работе с электроинструментом может привести к серьезной производственной травме.
- **Используйте индивидуальные средства защиты.** Носите всегда защитные очки. Индивидуальные средства защиты, такие как маска против пыли, нескользящая обувь, защитный шлем или средства для защиты слуха, используемые в конкретных условиях, снижают риск получения травмы.
- **Избегайте случайного пуска инструмента. Убедитесь, что выключатель находится в положение „выключено” перед подключением к источнику питания или аккумуляторной батарее, перед тем, как возьмете инструмент в руки для работы или переноски.** Переноска электроинструмента с пальцем на выключателе или с выключателем зафиксированном во включенном положении является предпосылкой для производственной травмы.
- **Перед включением электроинструмента удалите из него гаечные и регулировочные ключи.** Ключ для регулировки или установки оснастки оставленный в подвижных частях электроинструмента может привести к его поломке и производственной травме.
- **Во время работы занимайте устойчивое положение.** Потеря равновесия во время работы может привести к травме.
- **Носите подходящую рабочую одежду.** Края слишком свободной одежды, не убранные под головной убор длинные волосы, бижутерия и украшения могут попасть в подвижные части инструмента, что приведет к травме.

- **Если электроинструмент снабжен приспособлением для сбора пыли, убедитесь, что оконтейнер для пыли правильно установлен и правильно используется.** Использование этих устройств может понизить опасность, связанную с запылением рабочего места .

Эксплуатация и уход за электроинструментами

- **Не перегружайте электроинструмент.** Используйте правильно выбранный электроинструмент согласно его предназначению. Правильно подобранный электроинструмент работает наиболее эффективно и безопасно при выполнении работы, для которой он спроектирован.
- **Не используйте электроинструмент в случае, если выключатель не переключается надежно во включенное и вылюченное положение.** Электроинструмент, который не может управляться с при помощи выключателя, опасен и подлежит немедленному ремонту.
- **Отключайте электроинструмент от электросети перед тем, как начать любые настройки, перед заменой оснастки или перед тем, как убрать электроинструмент для хранения.** Эти меры предосторожности снижают риск случайного пуска электроинструмента.
- **Храните электроинструмент в местах, недоступных для детей и не позволяйте лицам, который не знакомы с электроинструментом и инструкцией по его эксплуатации, работать с ним.** Электроинструменты являются источником опасности руках необученных пользователей.
- **Периодически проверяйте электроинструмент.** Проверяйте, свободно ли перемещаются движущиеся части инструмента, не повреждены ли корпусные детали и сетевой шнур. Любое повреждение электроинструмента необходимо отремонтировать перед его дальнейшим использованием.
- **Поддерживайте режущую оснастку острой и чистой.** Правильно заточенная и отрегулированная оснастка работает более эффективно и реже блокируется во время работы.
- **Используйте электроинструмент, принадлежности и части инструмента и т.д. в соответствии с этими инструкциями и способом, предусмотренным для конкретного типа электроинструмента, имея ввиду рабочие условия и работу, которую необходимо выполнять.** Использование электроинструмента для работы не по его предназначению может привести к опасной ситуации.

Обслуживание

- Ремонтируйте ваш электроинструмент только в авторизованных сервисных центрах STATUS. Квалифицированные специалисты по ремонту, использующие только оригинальные запасные части обеспечат надежность и безопасность эксплуатации электроинструмента после ремонта.

ДОПОЛНИТЕЛЬНЫЕ ПРАВИЛА БЕЗОПАСНОСТИ ПРИ РАБОТЕ С ПЕРФОРАТОРОМ

Используйте при работе средства защиты слуха (наушники). Высокий уровень шума при работе с перфоратором может повредить слух.

- **Всегда используйте дополнительную рукоятку, входящую в комплект изделия.** Потеря контроля во время работы может привести к травме.

Во время работы предохраняйте глаза от пыли и осколков бетона или камня.
Носите защитные очки. Обычные очки защитными не являются!

Примите меры предосторожности против вдыхания пыли.
Некоторые материалы могут содержать токсические компоненты. Носите защитную маску. Подключите инструмент к устройству для удаления пыли (если это возможно).

- **В случае потенциальной возможности касания режущей оснасткой скрытой электропроводки или собственного питающего шнура, держите электроинструмент только за изолированные поверхности рукояток.** Контакт принадлежности с токоведущим проводом ставит под напряжение открытые металлические части электроинструмента и может привести к поражению оператора электрическим током.
- Не обрабатывайте материалы содержащие асбест. Асбест является вредным канцерогенным веществом.

ВНИМАНИЕ: Перед тем, как подключить электроинструмент в электросеть, проверьте соответствует ли напряжение сети напряжению, указанному на маркировочной табличке электроинструмента

- Источник питания, имеющий выходное напряжение превышающее указанное на электроинструменте, может вызвать серьезное поражение электрическим током оператора или электроинструмента.
- При наличии любых сомнений относительно напряжения в сети, не включайте вилку электроинструмента в розетку.
- Использование источника питания с более низким, чем указанное на табличке электроинструмента выходным напряжением, может повредить двигатель.
- Во избежание перегрева провода удлинителя во время работы раскручивайте провод с барабана до конца.
- В случае необходимости использования удлинителя, убедитесь в том, что сечение провода удлинителя соответствует номинальному току используемого электроинструмента, проверьте исправность шнура удлинителя.

ВНИМАНИЕ! При настройке, обслуживании или ремонте, в обязательном порядке отключайте электроинструмент и вынимайте вилку шнура из розетки.

- Во время работы держите машину крепко двумя руками, сохраняя стабильное положение тела. Управлять электроинструментом более безопасно, удерживая его двумя руками.
- Перед началом работы проверьте детектором металла наличие в стенах скрытой электропроводки, газовых и водопроводных труб, или обратитесь за содействием в соответствующие местные службы. Попадание бура в скрытую электропроводку может вызвать поражение электрическим током.
  Повреждение газовой трубы может привести к взрыву. Повреждение водопровода может нанести ущерб собственности или привести к поражению током.

- Кабель электропитания должен находиться вне рабочей зоны.
- Не используйте электроинструмент с поврежденным кабелем. Не прикасаясь к поврежденному кабелю, выньте вилку из розетки, если кабель получил повреждение во время работы. Поврежденный кабель повышает опасность удара электрическим током.
- Всегда занимайте стабильную позицию. При работе на определенной высоте, убедитесь в том, что под Вами никого нет.
- Фиксируйте обрабатываемую деталь тисками или другим подходящим методом.
- Контролируйте инерционный момент при запуске электроинструмента или при заклинивании бура. Немедленно выключите электроинструмент, если бур блокирован. С повышенным вниманием контролируйте реактивный момент, который может привести к рывку инструмента в руках. В случае перегрузки электроинструмента или заклинивания бура в обрабатываемом материале, бур будет блокирован.
- Не прикасайтесь к инструменту или обрабатываемой детали сразу же после работы: они могут быть слишком горячими и вызвать ожог кожи.
- Обеспечьте чистоту рабочего места. Соединение пыли различных материалов очень опасно. Пыль легких металлов может привести к возгоранию или взрыву.
- В зоне работ никогда не следует оставлять ветошь, шнуры, кабели и пр.
- Выключите инструмент перед тем, как отложить его в сторону.
- Электроинструмент следует использовать только по предназначению. Любое другое применение, отличающееся от описанного в данной инструкции, считается неправильным. Ответственность за любое повреждение или ранение, вызванное неправильным применением, несет потребитель.
- Производитель не несет ответственность в случае внесения потребителем в электроинструмент изменений, или в случае повреждений, вызванных такими изменениями.
- Электроинструмент не следует использовать под открытым небом в дождливую погоду, при повышенной влажности (после дождя), или вблизи от горючих жидкостей и газов.

УКАЗАНИЯ ПО РАБОТЕ

Описание инструмента (Рис.A)

До начала работы, ознакомьтесь со всеми техническими особенностями инструмента и правилами техники безопасности.

Используйте электроинструмент и его принадлежности только по предназначению. Любое другое использование кроме поисанного в инструкции категорически запрещено.

1. Пылезащитное кольцо
2. Кольцо муфты SDS-Plus
3. Линейка ограничения глубины бурения
4. Винт линейки
5. Переключатель режимов работы
6. Клавиша выключателя
7. Дополнительная рукоятка

Данный электроинструмент питается однофазным переменным током. Двойная изоляция электроинструмента согласно EN 60745-1 и IEC 60745 позволяет подключение электроинструмента к контактам без защитных клемм.

Радиопомехи соответствуют директиве электромагнитной совместимости 2004/108/EC.

Этот электроинструмент предназначен для ударного сверления (бурения), долбления (штробления) в кирпичной кладке, бетоне и камне.

Перед началом работы

- Проверьте напряжение электросети: оно должно соответствовать обозначенному на маркировочной табличке электроинструмента.
- Проверьте, в какой позиции находится выключатель. Электроинструмент следует подключать к электросети только при выключателе в положении «Выкл.». Если вилка будет включена в розетку при включенном выключателе, электроинструмент немедленно придет в действие, что может привести к травме.
- Убедитесь в исправности кабеля питания. В случае повреждения кабеля питания, его следует заменить, обратившись в авторизованный сервисный центр.

ВНИМАНИЕ! Всегда отключайте электроинструмент и вынимайте вилку из розетки при замене оснастки или обслуживании.

- Если рабочая зона находится на значительном расстоянии от источника питания, используйте удлинитель подходящего сечения наименьшей длины.
- Проверьте правильность и надежность установки дополнительной рукоятки.

Пуск-Остановка

- **Пуск:** Нажать на выключатель (6) и удерживать.
- **Остановка:** отпустит выключатель (6).

При низких температурах работу следует начать примерно через 3 минуты работы перфоратора на холостом ходу.

Выбор режима работы

Переключение рабочих режимов производится в выключенном состоянии. Поверните переключатель режимов (5) в указанном на нем направлении до желаемого положения.

При каждом переключении рабочих режимов муфту инструмента следует прокрутить слегка рукой влево и вправо, чтобы зафиксировать передачу.

( ) - Бурение (сверление с ударом) - для пробивания отверстий в кирпичной кладке, бетоне и других материалах.

( ) - Ударный режим без вращения. Работа пикой и долотом.

ВНИМАНИЕ! Поворачивайте переключатель рабочих режимов только в указанном стрелкой направлении.

ВНИМАНИЕ! Поверните долото на нужный Вам угол в режиме ( ) и зафиксируйте его установив переключатель в режим ( ).

Установка оснастки SDS-Plus (Рис.B)

Почистите и смажьте хвостовую часть инструмента (1) перед тем, как поставить его в муфту перфоратора.

Отведите кольцо муфты (2) в крайнее заднее положение. Вставьте хвостовик бура или долота в муфту и поворачивайте его до совпадения шлица хвостовика с выступом в муфте. После совмещения шлица и выступа сдвиньте бур вниз до упора (до отчетливого щелчка фиксирующего механизма). Отпустите кольцо (2) - оно должно вернуться в крайнее верхнее положение. Проверьте, хорошо ли закреплен бур потянув его вверх. Бур должен перемещаться внутри муфты на ограниченное расстояние и не извлекаться наружу.

Извлечение оснастки Сдвиньте кольцо муфты (2) до упора назад и извлеките оснастку из муфты.

Дополнительная рукоятка
Всегда используйте дополнительную рукоятку (7).
Ослабьте рукоятку, раскручивая ее против часовой стрелки.
Поверните рукоятку в наиболее удобную для работы позицию, после чего затяните ее вращая ручку по часовой стрелке.
Не носите машину за дополнительную рукоятку, когда оно расшатана.
Посредством ограничительной линейки (3) можно фиксировать глубину пробиваемых отверстий. Ограничительная линейка (3) фиксируется винтом (4).
Рекомендации по работе
Во время бурения бетона применяйте умеренное нажатие.
Значительное по силе нажатие не повышает производительность и сокращает срок жизни перфоратора.
Периодически вынимайте бур из отверстия, чтобы остудить его и удалить пыль.
Контролируйте заточку пластин бура, производите замену бура или заточку пластин в случае значительного снижения производительности.
Принадлежности, которые могут использоваться с данным перфоратором
- Спиральные буры для бетона SDS-Plus диаметром от Ø6 до Ø32 мм. Рекомендуется использование со сверлами от Ø10 до Ø28 мм, для работы с которыми оптимизирован данный перфоратор.
- Бурильные коронки SDS-Plus диаметром до Ø68 мм.
- Пика SDS-Plus длиной до 400 мм.
- Долото SDS-Plus шириной до 40 мм.
- Канальные зубила SDS-Plus шириной до 20 мм.

ВНИМАНИЕ! Для данного электроинструмента рекомендуется указанная выше оснастка. Употребление иной оснастки или приспособлений может быть причиной выхода инструмента из строя или травмы оператора.
Используйте оснастку только по по ее прямому предназначению.
При необходимости в дополнительной информации обращайтесь в сервисный центр STATUS.
ОБСЛУЖИВАНИЕ
ВНИМАНИЕ! Всегда выключайте электроинструмент и вынимайте вилку из розетки перед тем, как приступить к проверке или обслуживанию.
Общая проверка
Регулярно проводите проверку винтов крепления корпусных деталей. В случае, если какой-либо винт ослаблен, его следует немедленно затянуть во избежание поломки изделия.
В случае повреждения кабеля питания, его замену нужно производить только в авторизованном сервисном центре.
Уход
Для обеспечения безопасной работы всегда поддерживайте изделие в чистоте. Регулярно проверяйте вентиляционные отверстия корпуса электродвигателя и зазор между корпусом и клавишей выключателя на наличие пыли или чужеродных тел. Используйте мягкую щетку для удаления пыли. Во избежание повреждения глаз, во время ухода за устройством пользуйтесь защитными очками. Если корпус машины загрязнен, протрите его мягкой влажной салфеткой. Можно использовать мягкое моющее средство.

ВНИМАНИЕ ! Не допускается употребление спирта, бензина и прочих растворителей. Никогда не пользуйтесь разъедающими препаратами для чистки пластмассовых частей перфоратора.
ВНИМАНИЕ ! Не допускается попадание воды внутрь перфоратора.
ВАЖНО! В целях обеспечения безопасности работы электроинструмента и его надежности, все ремонтные работы, обслуживание и регулировку устройства (включительно проверку и замену щеток) следует проводить в авторизованных сервисных центрах STATUS.
Встроенная защита от пыли
Защитное кольцо (1) предохраняет муфту инструмента от загрязнения во время работы. При установке оснастки соблюдайте осторожность, чтобы не повредить защитное кольцо. **ВНИМАНИЕ !** Немедленно заменяйте защитное кольцо в случае его повреждения!
Для замены защитного кольца (1) вытяните назад кольцо муфты (2). Ухватите защитное кольцо и сильно потяните его наискось и вперед.
Поставьте на корпус муфты в слегка наклоненном положении новое защитное кольцо и сильно нажав на него поставьте его на место.

ТЕХНИЧЕСКИЕ ДАННЫЕ

Модель	MPR45	Макс. диаметр сверления	
Напряжение	230 - 240V 50Гц	- бур	32 мм.
Потребляемая	1050Вт	- коронка	68 mm
Обороты без нагрузки	0 - 800 об/мин	Крепление оснастки	SDS-Plus
Макс. частота ударов	4400/мин	Вес (EPTA 01/2003)	5,1 kg
Энергия удара	6 Дж	Класс защиты (EN 60745-1)	II

Уровень шума (EN 60704):
А-взвешенный уровень звукового давления LpA 90 dB(A), KpA:3dB
А-взвешенный уровень звуковой мощности LwA 106 dB(A), KpA:3dB
Суммарные значения вибрации
$a_{h,HD}$:10,66 m/s², K_{HD}:1,5 m/s², $a_{h,CHeq}$:10,75 m/s², K_{CHeq}:1,5 m/s²

КОМПЛЕКТАЦИЯ Дополнительная рукоятка, ограничитель глубины сверления, чемодан, инструкция, упаковка.

ВНИМАНИЕ: Производитель оставляет за собой право на изменение технических характеристик изделия и его комплектации без предварительного уведомления.

ДЕКЛАРАЦИИ СООТВЕТСТВИЯ

STATUS ITALIA S.R.L.заявляет, что изделие торговой марки STATUS:
Перфоратор MPR45 изготовлен в соответствии со следующими директивами и стандартами:2006/42 /EG,2006/42/EC,EMV 2004/108/EG,EMC 2004/108/EC, RoHS 2011/65/EU, EN 60745-1:2009+A11:2010, EN 60745-2-6:2010, EK9-BE-87:2014, EK9-BE-88:2014, EN 55014-1:2006/+A1:2009/+A2:2011, EN 55014-2:1997/+A1:2010/+A2:2008, EN 61000-3-2:2014, EN 61000-3-3:2013.
Техническая документация хранится у производителя: STATUS ITALIA S.R.L., виа Альдо Моро, 14/A, 36060 - Пьянецце (VI), Италия

Карон Джиасинто
Директор
STATUS ITALIA S.R.L.

Изделие соответствует требованиям следующих технических регламентов Таможенного Союза:ТР ТС 004/2011, ТР ТС 010/2011, ТР ТС 020/2011.
Информация о сертификате находится на сайте www.status-tools.com.
Сделано в КНР Представитель в России: ООО «ИНСТАТУС» 119590, г. Москва,ул. Мосфильмовская, д.52, корп.1