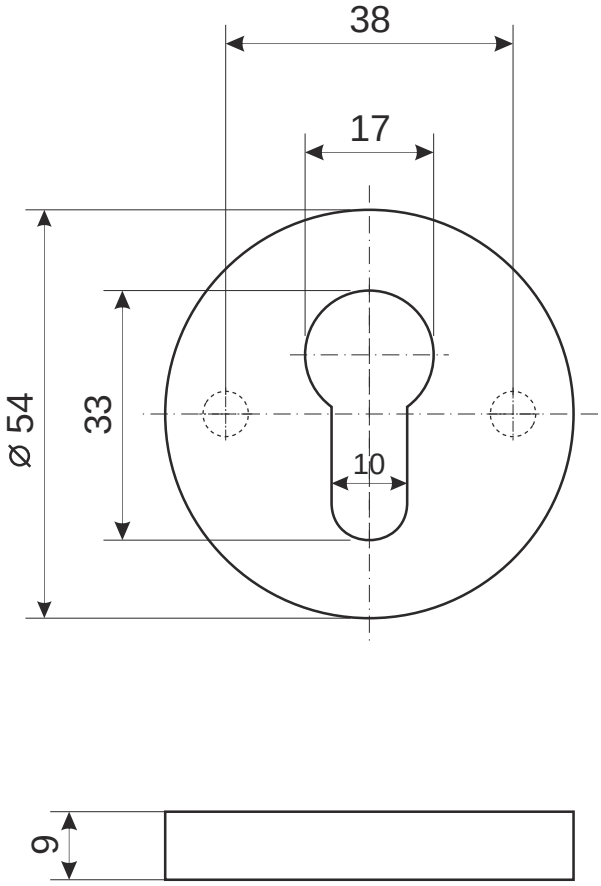

саморезы М4 х 20
4 шт.

Накладка цилиндровая Apecs DP-C-02-INOX	Лист 1 / Листов 1