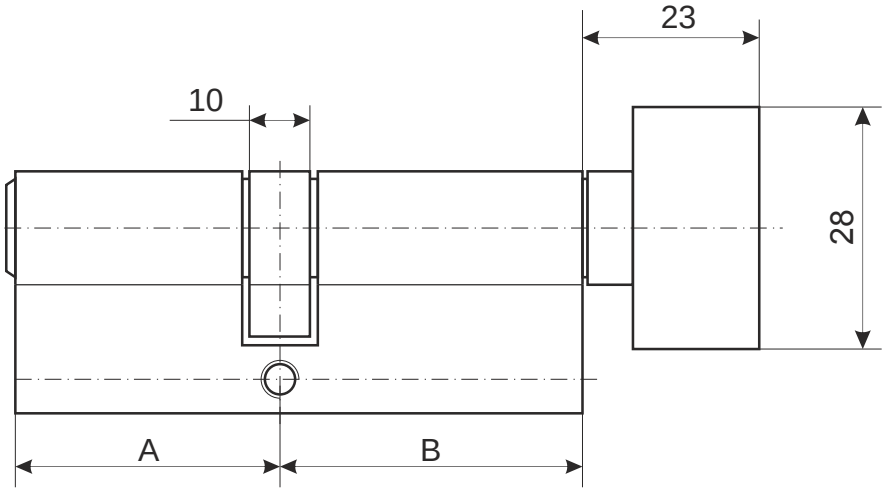

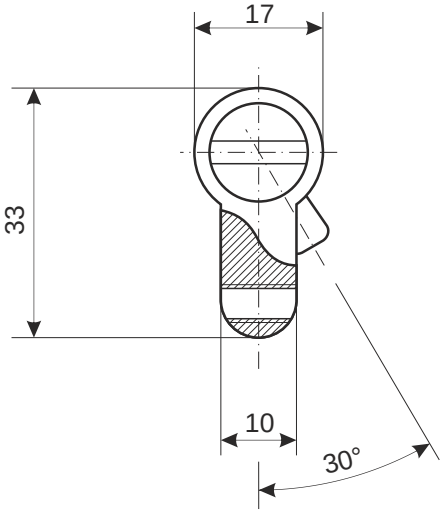

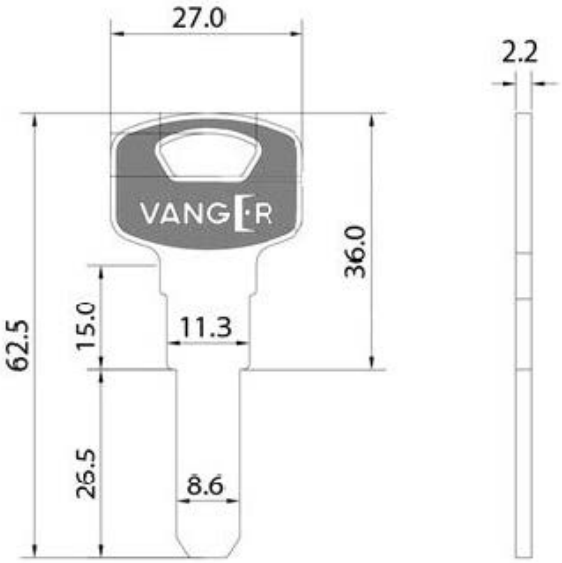

Номенклатура	Размеры (AxB)
IM-70-C	35x35
IM-90(40C/50)	50x40

Цилиндровый механизм
Vanger IM-XX-C

Лист 1 *Листов 1*