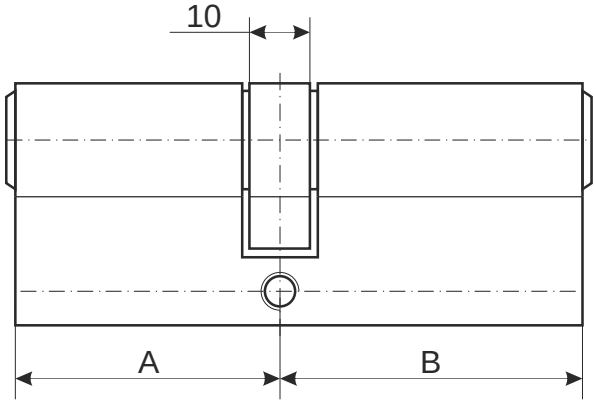

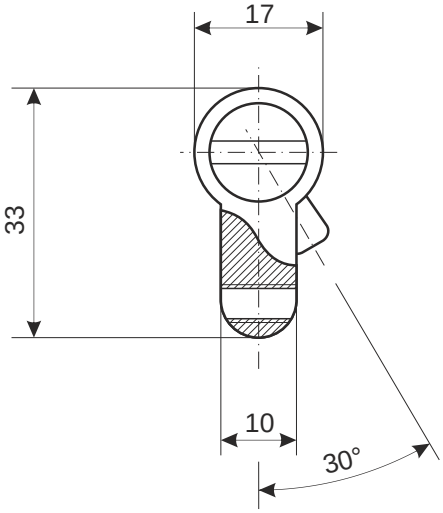

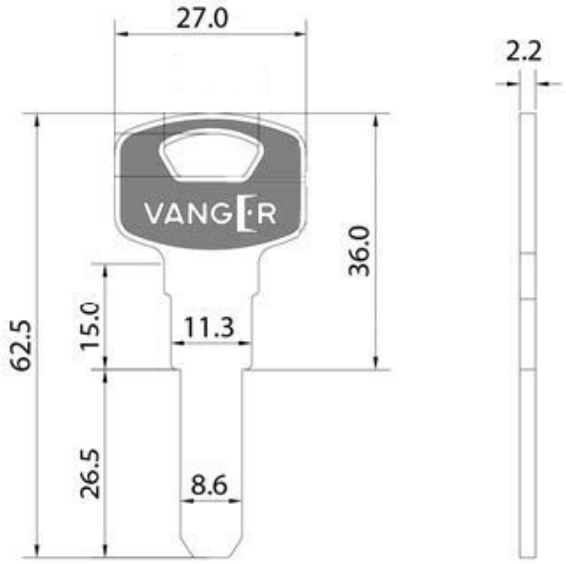

Номенклатура	Размеры (AxBxC)	Номенклатура	Размеры (AxBxC)
IM-60	25x10x25	IM-80(35C/45)-C	30x10x40
IM-70	30x10x30	IM-90	40x10x40
IM-70(30/40)	25x10x35	IM-90(35/55)	30x10x50
IM-80	35x10x35	IM-90(40/50)	35x10x45
IM-80(35/45)	30x10x40	IM-90(40C/50)	35x10x45

Цилиндровый механизм
Vanger IM

Лист 1 *Листов 1*