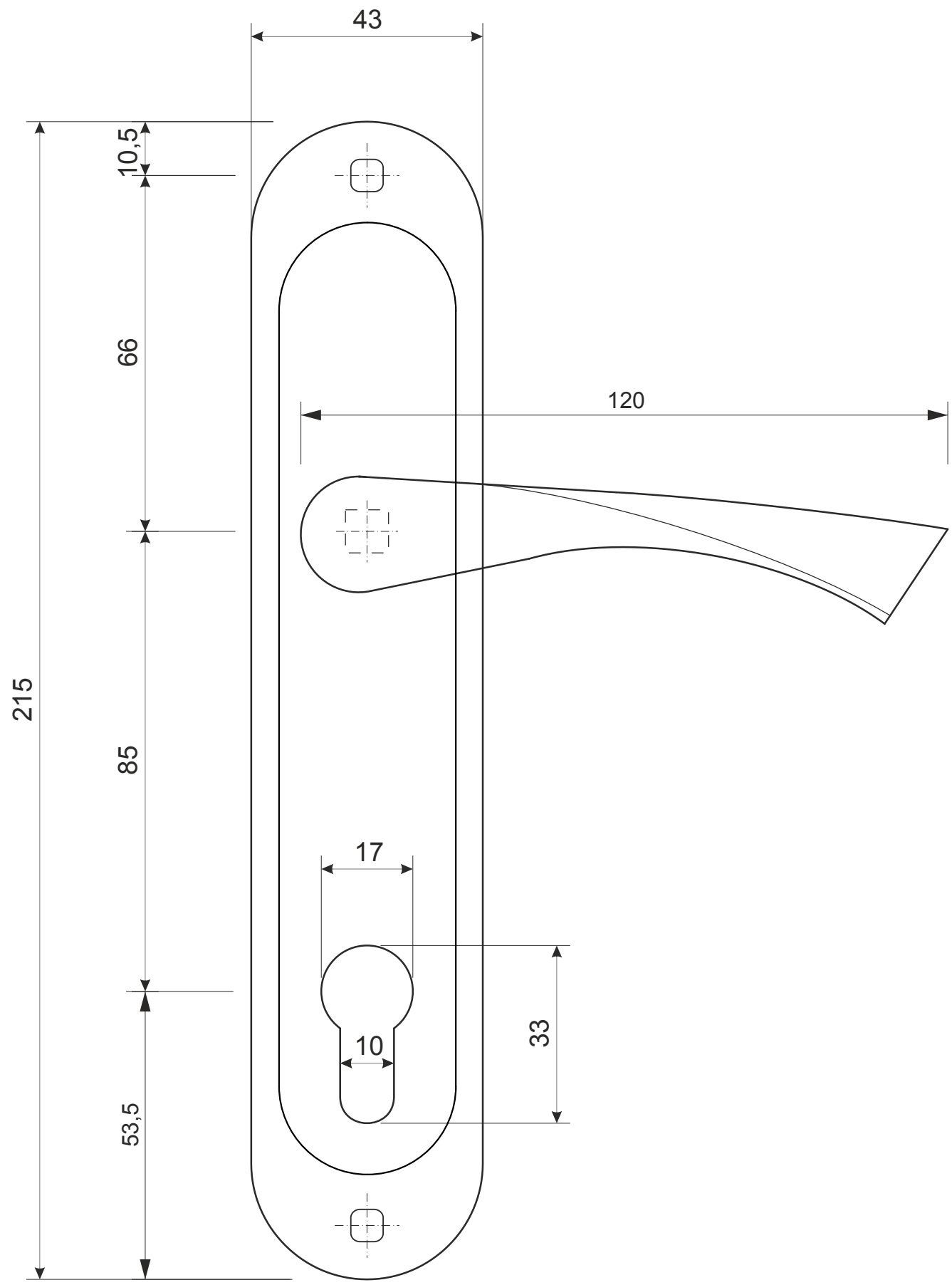

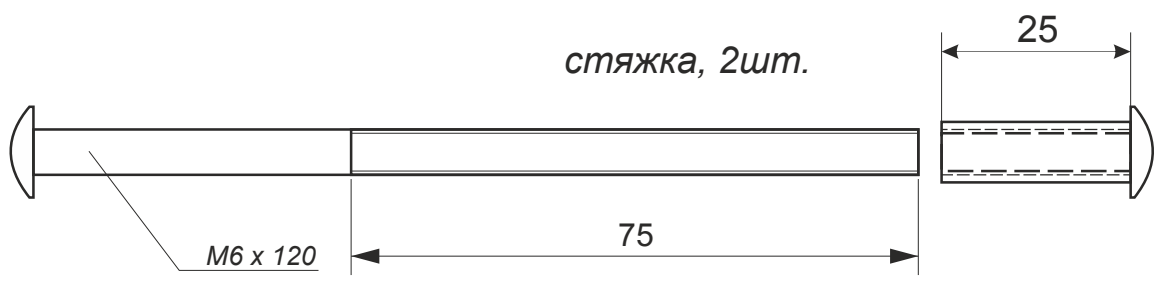

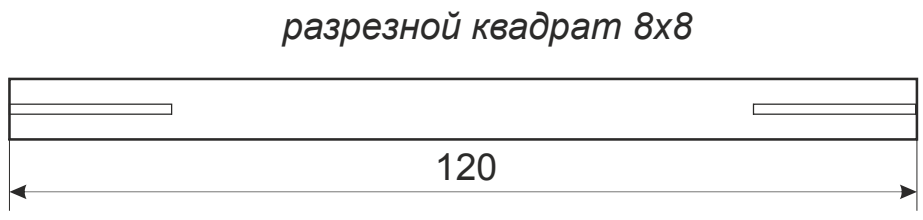

					Ручки на планке Avers HP-85.0123		
						Лист 1	Листов 1