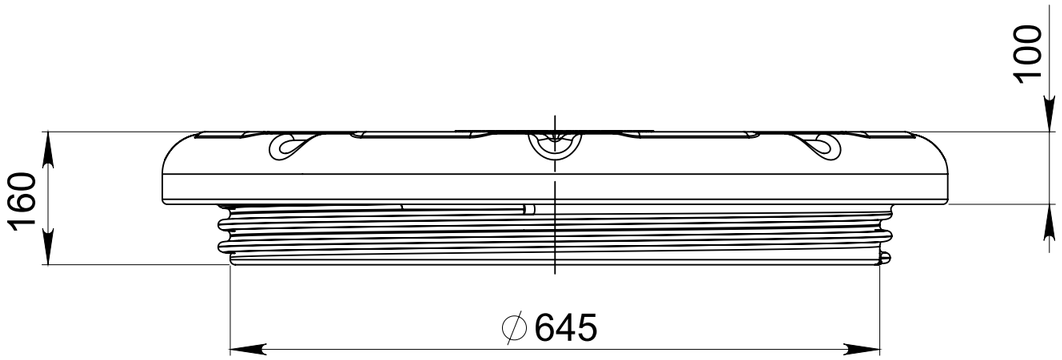

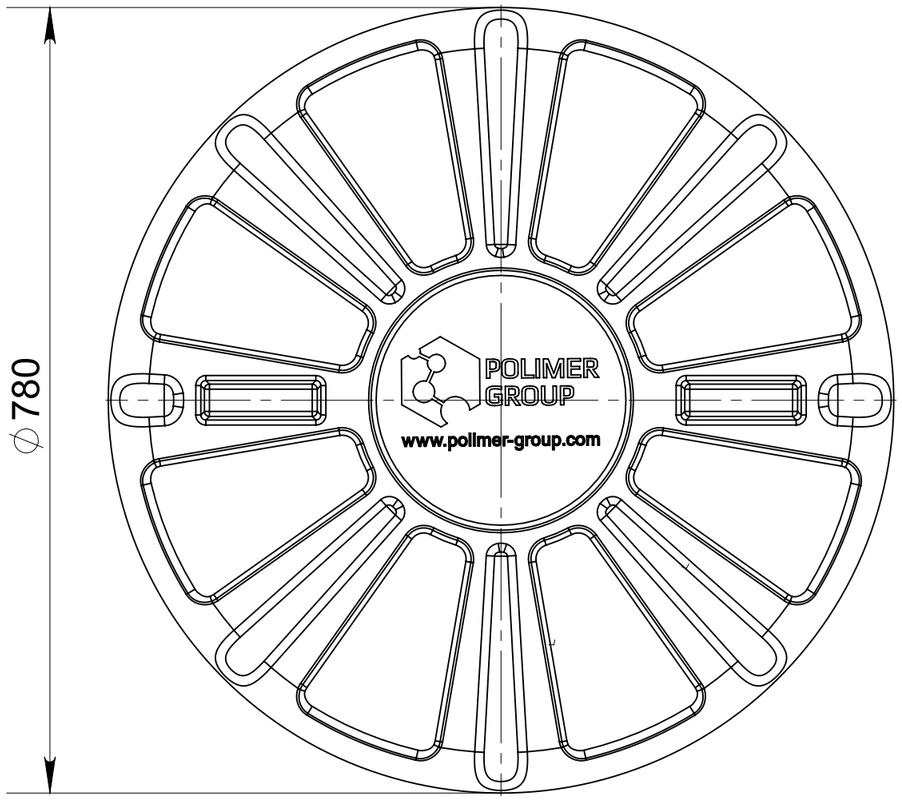

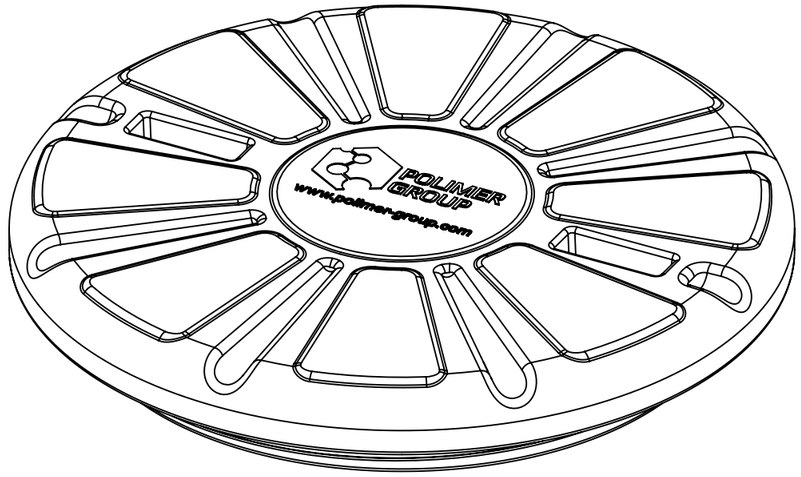

Изм.	Лист	№ докум.	Подп.	Дата
		Разраб.		2018
		Пров.		
		Т. контр.		
		Н. контр.		
		Утв.		

Крышка для колодцев серии КН 780

Лит.	Масса	Масштаб
		1:10
Лист	Листов 1	

Polimer Group

Справ. №

Подп. и дата

Инв. № дубл.

Взам. инв. №

Подп. и дата

Инв. № подл.