WAGNER

Перевод оригинального руководства по эксплуатации

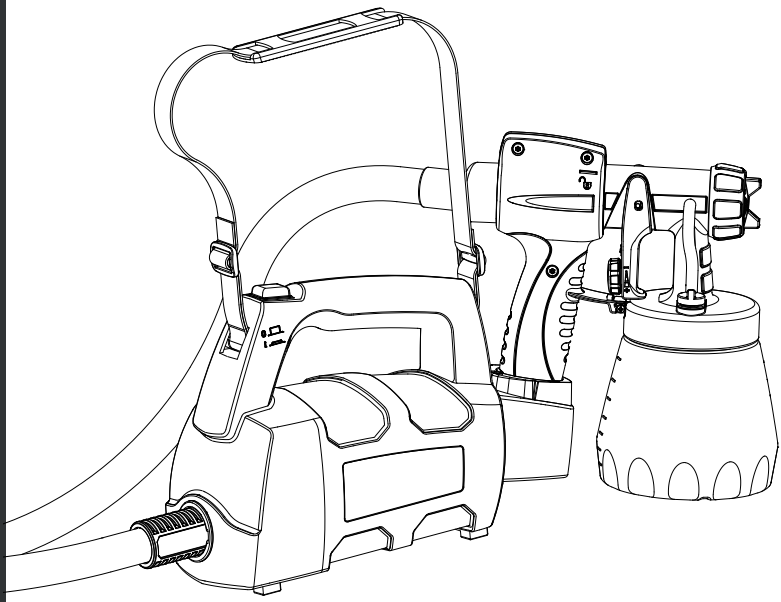

CLICK & PAINT TECHNOLOGY

PERFECT RESULT BY SPRAYING! PERFECT SPRAY EASY • FAST • CLEAN

Гарантия
1 год

W 610
RUS

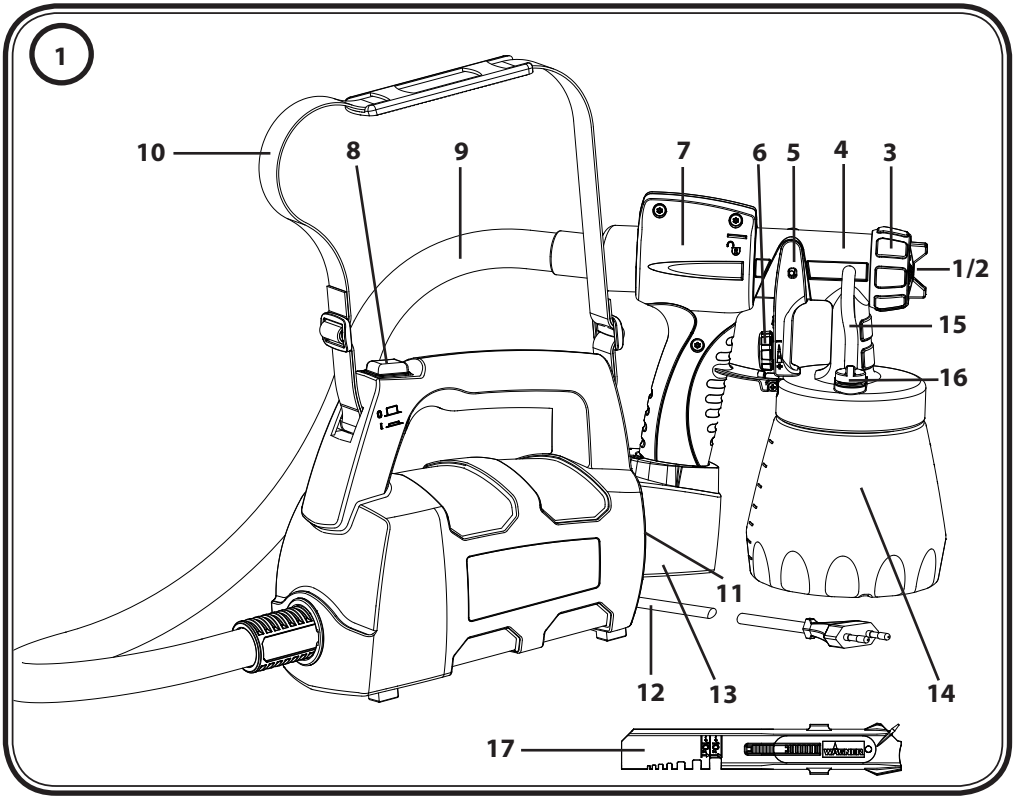
1
10
8
9
7
6
5
4
3
1/2
15
16
11
12
13
14
17

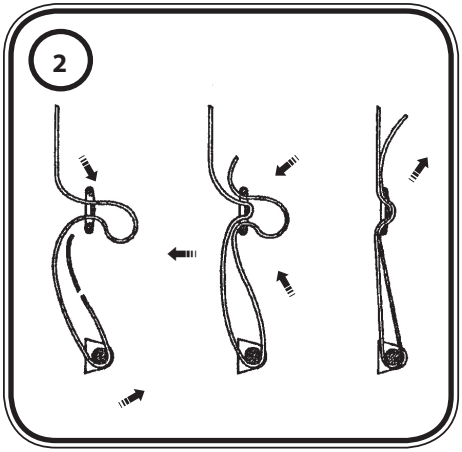
2

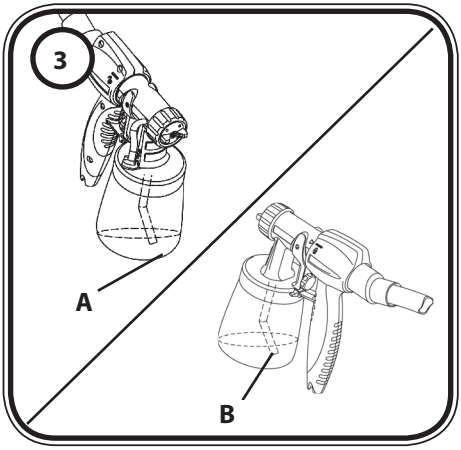
3
A
B

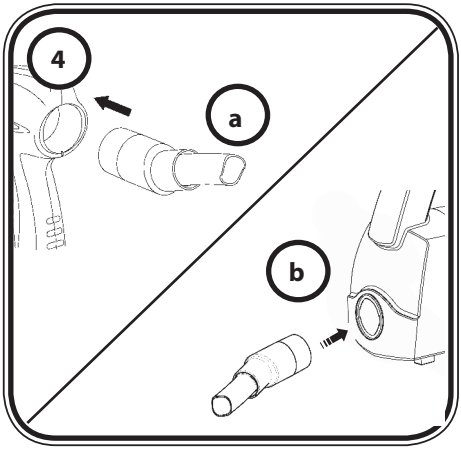
4
a
b

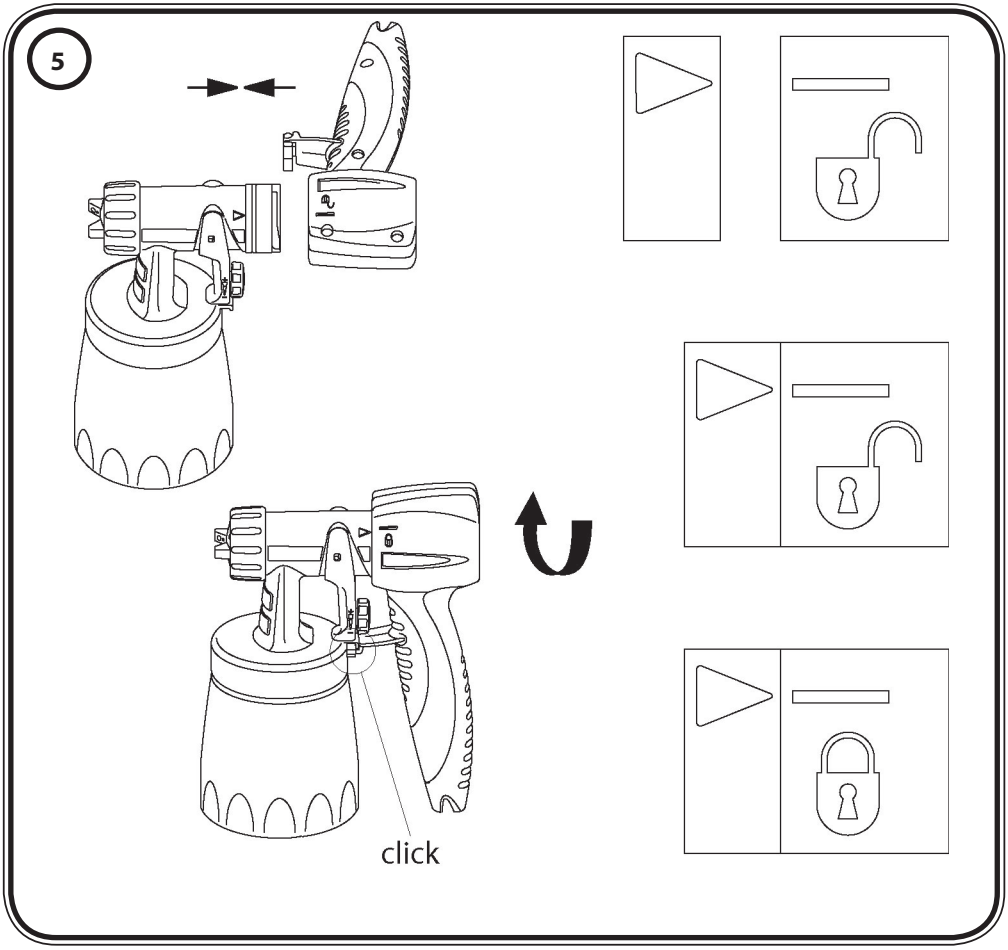
5
click

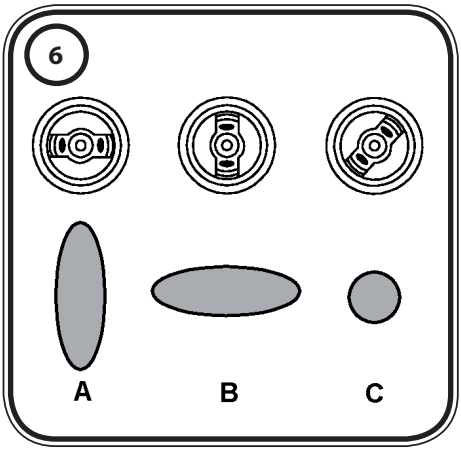
6
A
B
C

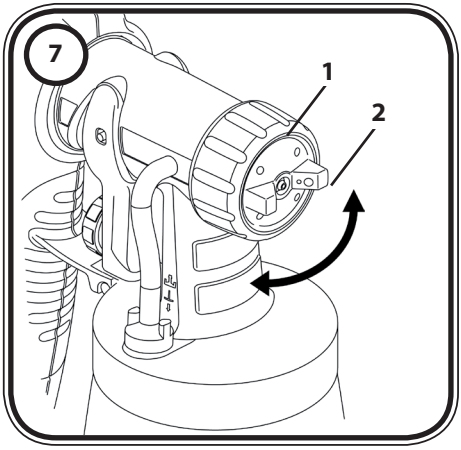
7
1
2

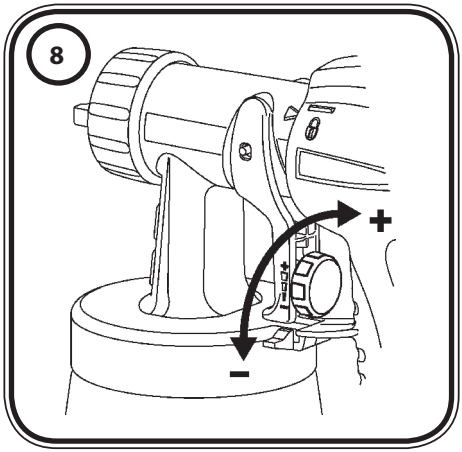
8
+
–

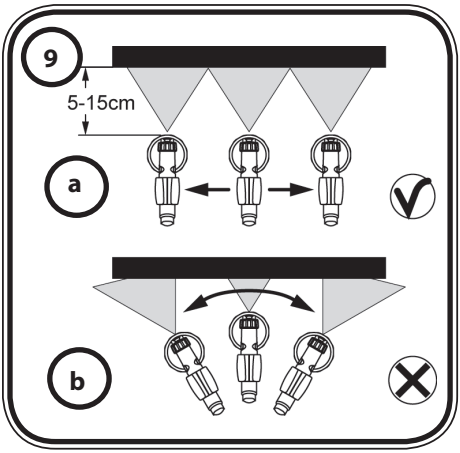
9
5-15cm
a
b

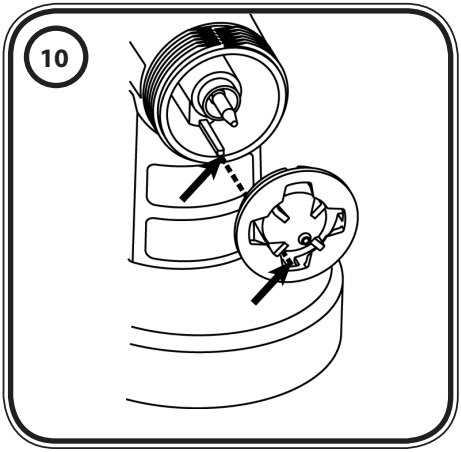
10

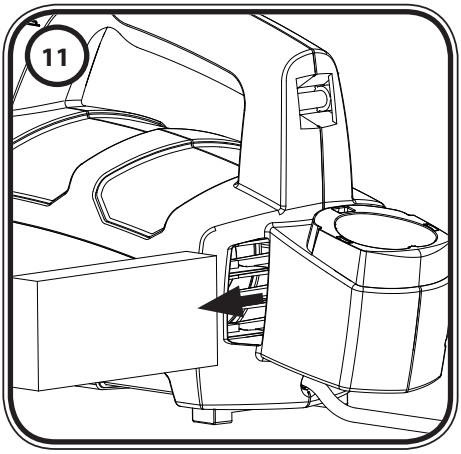
11

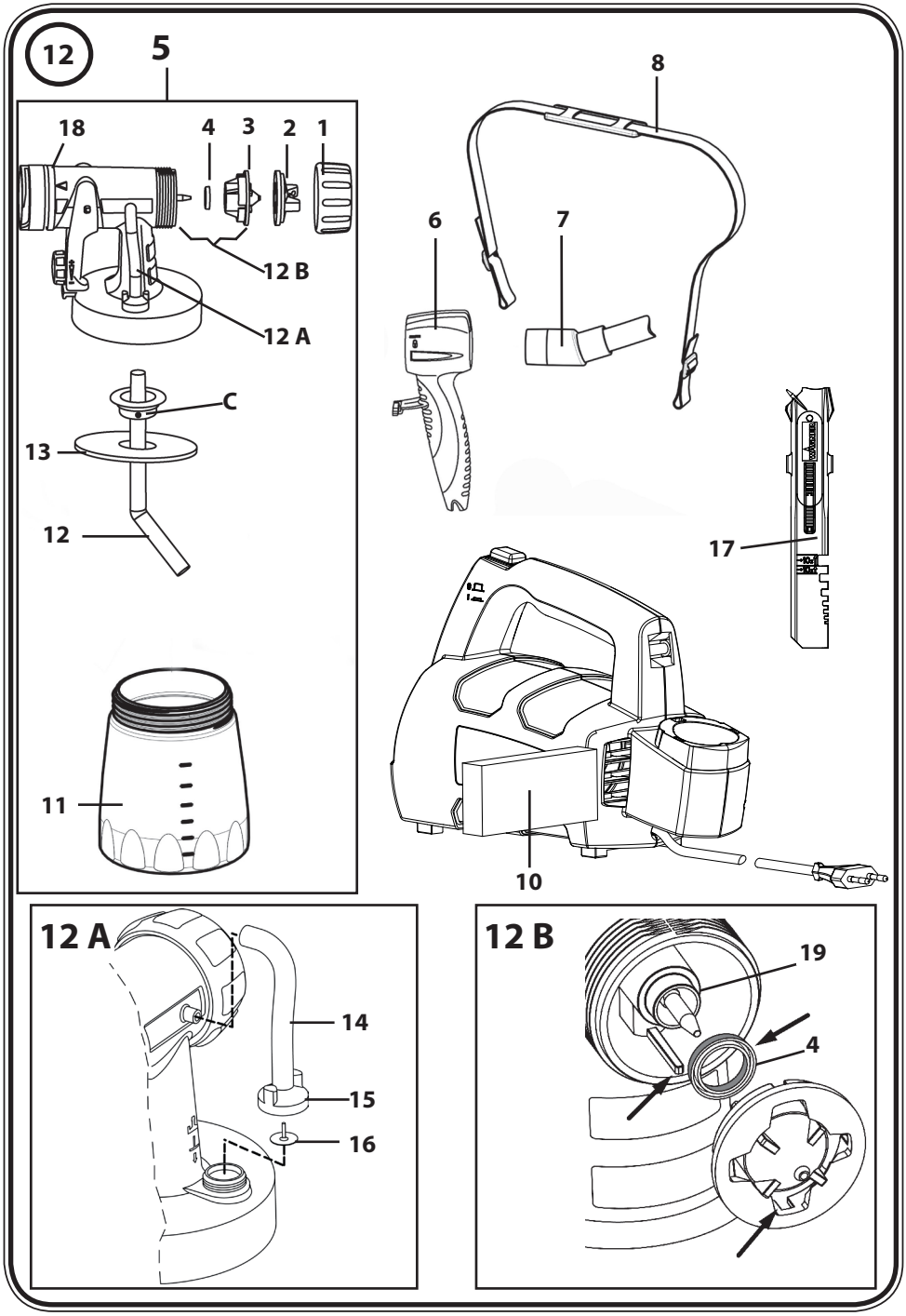
12
5
18
4
3
2
1
12 B
12 A
C
13
12
11
8
6
7
17
10
12 A
14
15
16
12 B
19
4

Содержание

1. Объяснение использованных символов 1
2. Общие указания по безопасности 1
3. Инструкции по мерам безопасности для пистолета-распылителя.. 4
4. Описание/Объем поставки 5
5. Материалы покрытия, пригодные к использованию 5
6. Материалы покрытия, не пригодные к использованию 6
7. Подготовка материалов покрытия 6
8. Запуск аппарата 6
9. Настройка желаемого характера распыления 7
10. Регулировка объема материала покрытия (рис. 8). 7
11. Техника распыления 8
12. Пауза в работе до 4-х часов. 8
13. Выключение и чистка. 8
14. Техническое обслуживание 10
15. Запасные части 10
16. Аксессуары 11
17. Устранение неисправностей 11
18. Технические данные 13
19. Защита окружающей среды 13
20. Важное замечание об ответственности за продукт! 14

БОЛЬШОЕ СПАСИБО ВАМ ЗА ДОВЕРИЕ

Благодарим Вас за приобретение продукции торговой марки «WAGNER»! Пожалуйста, перед вводом в эксплуатацию внимательно прочитайте инструкцию по использованию и соблюдайте предупреждения по безопасности. Храните инструкцию по использованию и приложите ее к изделию, если Вы когда-нибудь будете передавать его. По всем вопросам и пожеланиям мы всегда в Вашем распоряжении по указанному на обратной стороне телефону или на сайте в интернете www.m-p-l.ru.

1. Объяснение использованных символов

	Данный символ указывает на потенциальную опасность для Вас или для аппарата. Под данным символом Вы найдете важную информацию, как предотвратить повреждения для Вас и неисправности для аппарата.
	Опасность удара током
	Обозначает рекомендации по применению и другие полезные замечания
	Аппараты и аксессуары, обозначенные данным символом, пригодны для распыления жидких материалов, таких как, например, лаки, лазури и специальные краски для стен. Если материал обозначен таким символом, он особенно хорошо подходит для применения с соответствующим аппаратом.

2. Общие указания по безопасности

Внимание! ***Необходимо прочитать все указания.*** *Ошибки при соблюдении помещенных ниже указаний могут стать причиной удара током, пожара и/или тяжелых повреждений.* ***Храните инструкцию по использованию и приложите ее к изделию, если Вы когда-нибудь будете передавать его.*** *Используемый далее термин «электроинструмент» относится к работающим от сети инструментам (с сетевым кабелем) и работающим от аккумулятора инструментам (без сетевого кабеля).*

1. Безопасность рабочего места

a) Содержите Ваше рабочее место чистым и хорошо освещенным.
Беспорядок или неосвещенные рабочие зоны могут привести к несчастным случаям.

b) **Не работайте с аппаратом во взрывоопасных зонах, в которых находятся воспламеняющиеся жидкости, газы или пыль.** *Электроинструменты создают искры, от которых могут воспламениться пары или пыль.*

c) **Не допускайте в рабочую зону во время использования аппарата детей и других лиц.** *Если Вас отвлекут, Вы можете потерять контроль над аппаратом.*

2. Электробезопасность

a) **Соединительный штекер аппарата должен подходить к розетке. Штекер ни в коем случае нельзя изменять. Не используйте переходники вместе с заземленными аппаратами.** *Не изменявшиеся штекеры и подходящие розетки уменьшают риск удара током.*

b) **Избегайте контакта тела с заземленными поверхностями, такими как, трубы, обогреватели, плиты и холодильники.** *Имеется повышенный риск поражения ударом тока, если Ваше тело заземлено.*

c) **Не допускайте, чтобы на аппарат попадал дождь или влага.** *Попадание воды в электроаппарат повышает риск удара током.*

d) **Не используйте кабель не по назначению, чтобы переносить, подвешивать аппарат или вытаскивать штекер за кабель из розетки. Держите кабель вдали от горячих мест, от масла, острых краев или от подвижных частей аппарата.** *Поврежденный или скрученный кабель повышает риск удара током.*

e) **Если Вы работаете с электроинструментом на открытом воздухе, используйте только удлинительные кабели, которые пригодны для работы на открытом воздухе.** *Применение пригодного для работы на открытом воздухе кабеля уменьшает риск электрического удара.*

f) **Если невозможно избежать эксплуатации аппарата во влажных условиях, используйте устройство защитного отключения.** *Применение устройства защитного отключения уменьшает риск электрического удара.*

3. Безопасность лиц

a) **Будьте внимательны, следите за тем, что Вы делаете, разумно относитесь к работе с электроинструментом. Не пользуйтесь аппаратом, если Вы устали или находитесь под воздействием допинга, алкоголя или медикаментов.** *Момент невнимательности при использовании аппарата может привести к серьезным повреждениям.*

b) **Носите средства личной безопасности и всегда защитные очки.** *Использование средств личной безопасности, таких как пылезащитная маска, нескользящая защитная обувь, защитная каска или наушники, в*

зависимости от вида и использования электроинструмента, уменьшает риск повреждений.

c) **Избегайте случайного включения. Убедитесь, что электроинструмент выключен, прежде чем подключить его к сети, поднять или перенести.** *Если при переноске аппарата Вы поставите палец на выключатель или включенный аппарат подсоединяете к сети, это может привести к несчастному случаю.*

d) **Удалите настроечные инструменты или гаечные ключи, прежде чем включить аппарат.** *Инструмент или ключ, находящийся в работающей части аппарата, может привести к повреждениям.*

e) **Избегайте неестественного положения тела. Следите за устойчивостью и всегда сохраняйте равновесие.** *Благодаря этому Вы сможете лучше контролировать аппарат в неожиданных ситуациях.*

f) **Носите подходящую одежду. Не носите широкую одежду или украшения. Держите волосы, одежду и перчатки дальше от движущихся частей.** *Свободная одежда, украшения или длинные волосы могут быть захвачены движущимися частями.*

4. Применение и обращение с электроинструментом

a) **Не перегружайте аппарат. Используйте для соответствующей работы подходящий для этого электроинструмент.** *Подходящим электроинструментом Вам лучше и надежнее работать в указанном диапазоне мощности.*

b) **Не пользуйтесь электроинструментом с неисправным выключателем.** *Электроинструмент, который невозможно включить или выключить, опасен и должен быть отремонтирован.*

c) **Выключайте штекер из розетки, прежде чем настраивать аппарат, менять принадлежности или убирать аппарат.** *Эта мера предосторожности предотвращает случайный запуск аппарата.*

d) **Не используемые электроинструменты храните в недоступном для детей месте. Не давайте аппарат лицам, которые не знакомы с ним или не читали эти инструкции.** *Электроинструменты опасны, если они используются неопытными лицами.*

e) **Тщательно ухаживайте за аппаратом. Контролируйте, чтобы движущиеся части аппарата функционировали исправно и не заклинивались, чтобы части не были сломаны или повреждены, так чтобы не нарушалась работа аппарата. Поврежденные части до применения аппарата должны быть отремонтированы.** *Причиной многих несчастных случаев является*

ненадлежащий технический уход за электроинструментами.

f) Используйте электроинструмент, принадлежности, вставные инструменты и т.д. в соответствии с инструкциями к ним и так, как это предписано для этого специального типа аппарата. При этом учитывайте рабочие условия и выполняемую работу. Применение электроинструментов для других, чем предусмотрено, целей может привести к опасным ситуациям.

5. Сервис

a) Отдавайте свой аппарат в ремонт квалифицированному персоналу и только при помощи оригинальных запасных частей. *Тем самым гарантируется, что сохраняется безопасность аппарата.*

b) Если поврежден соединительный провод аппарата, он должен быть заменен изготовителем или его сервисной службой или лицом с подобной квалификацией, чтобы избежать повреждений.

3. Инструкции по мерам безопасности для пистолета-распылителя.

- **Внимание!** Носить средства защиты дыхания: красочный туман и пары растворителей вредны для здоровья. Работать только в хорошо проветриваемых помещениях или при искусственной вентиляции. Рекомендуется ношение рабочей одежды, защитных очков, наушников и перчаток.

ВНИМАНИЕ! ОПАСНОСТЬ ПОВРЕЖДЕНИЯ! Никогда не направлять распыляемую струю на людей или животных.

- Пистолеты-распылители нельзя использовать для распыления горючих материалов.
- Пистолеты-распылители нельзя чистить горючими растворителями.
- Обратите внимание на опасности, которые могут возникнуть от распыляемого материала и обращайте также внимание на надписи на контейнерах или на указания, данные производителем материала.
- Ни в коем случае не распыляйте материалы, об опасностях которых Вы не осведомлены.
- В производственных помещениях, которые подпадают под предписание о взрывобезопасности, пистолеты-распылители использовать нельзя.
- Чтобы предотвратить опасность взрыва при распылительных работах, должна быть обеспечена хорошая естественная или искусственная вентиляция.
- При распылении рядом не должно быть источников воспламенения, таких как, например, открытый огонь, курение сигарет, искры, раскаленные провода и горячие поверхности.

- Следите за тем, чтобы аппарат не всасывал пары растворителя. Не распылять на аппарат!
- Пистолет-распылитель – не игрушка. Поэтому не разрешайте детям играть или заниматься пистолетом-распылителем.
- Перед проведением всех работ на пистолете-распылителе всегда вытаскивайте сетевую вилку из розетки.
- Покройте поверхности, на которые **не** должно производиться распыление. Обратите внимание, что, например, из-за ветра красочный туман может переноситься на большие расстояния и тем самым вызвать повреждения.
- Аппарат можно эксплуатировать только с исправным вентилем. **Если краска поднимается в воздушный шланг (рис. 12A, 14), аппарат больше не эксплуатировать!** Воздушный шланг, вентиль и мембрану демонтировать, вычистить и, возможно, заменить мембрану.
- Пистолет-распылитель не класть.

При использовании оригинальных принадлежностей и запчастей фирмы ВАГНЕР у Вас есть гарантия, что выполнены все предписания по безопасности.

4. Описание/Объем поставки

Описание/Объем поставки (рис. 1)			
1	Крышка пневмоцилиндра	11	Воздушный фильтр
2	Форсунка	12	Сетевая вилка
3	Накидная гайка	13	Ручка-держатель пистолета-распылителя
4	Распылительная насадка	14	Контейнер
5	Спусковая скоба	15	Вентиляционный шланг
6	Регулятор объема материала	16	Клапан
7	Рукоятка пистолета	17	Смешивающий стержень
8	Переключатель ВКЛ/ВЫКЛ (ON/OFF)	18	Запасная прокладка для сопла*
9	Шланг подачи воздуха	19	Смазка*
10	Ремень для переноски		

*Находится в контейнере, перед вводом в эксплуатацию вынуть!

5. Материалы покрытия, пригодные к использованию

Содержащие растворители и водорастворимые эмалевые краски, лазури, грунтовки, 2-х-компонентные, прозрачные, автомобильные покрывные лаки, травильные растворы и средства для защиты древесины
Все материалы покрытия с красным логотипом Perfect Spray.

6. Материалы покрытия, не пригодные к использованию

Интерьерные краски без красного логотипа Perfect Spray
Материалы в состав которых входят абразивные компоненты , фасадные краски, щелочные и кислотные краски. Горючие материалы покрытия.

7. Подготовка материалов покрытия

Прилагаемые принадлежности распылителя могут быть использованы для распыления красок, лаков и полировок, растворенных или частично растворенных. Подробную информацию можно получить в листках технических данных производителей (→ Загрузка из Интернета).

1. Перемешайте материал и залейте необходимое количество в контейнер для краски.

Рекомендации по разбавлению материалов	
Материал покрытия	
Глазури	неразбавленные
Пропитки для защиты древесины, вещества сохранения дерева, биоцидные пропитки для дерева, морилки	неразбавленные
Содержащие растворитель и водорастворимые лакокраски, грунтовки, покрывные лаки для транспортных средств, толстослойные лазури	Разбавлены на 0-10%
Интерьерные краски с красным логотипом Perfect Spray	следуйте указаниям производителя

2. Если интенсивность распыления слишком низкая, постепенно разбавьте материал на 5-10%, пока интенсивность распыления не будет отвечать вашим требованиям.

8. Запуск аппарата

Прежде чем подсоединить аппарат к сети, убедитесь, что сетевое напряжение соответствует значениям, указанным на паспортной табличке.

- Подсоедините ремень для переноски к аппарату (Рисунок 2)
- Отсоедините контейнер от пистолета-распылителя.
- Выровняйте трубку для всасывания материала (Рисунок 3)
  Если трубка всасывания размещена правильно, содержимое контейнера можно распылить практически без остатка.
  При работе с горизонтальными поверхностями: поверните всасывающую трубку вперед (Рисунок 3A).
  При работе с подвесными объектами: поверните всасывающую трубку назад (Рисунок 3B).
- Поставьте контейнер на лист бумаги, налейте подготовленный материал покрытия и плотно накрутите контейнер на пистолет- распылитель.

- Вставьте переднюю часть пистолета в основную часть пистолетараспылителя до щелчка (Рисунок 5).
- Смонтировать воздушный шланг (рис. 4, A+B). Воздушный шланг плотно вставить в соединительный ввод аппарата и рукоятки пистолета. При этом можно выбрать любое положение шланга.
- Установите распылительный пистолет в держателе аппарата.
- Поставьте машину на ровную, чистую поверхность. Иначе аппарат может втянуть пыль, и т.д.
- Повесьте через плечо ремень для переноски.
- Вытащите пистолет – распылитель из держателя и направьте на объект, предназначенный для покраски.
- Рекомендуется проверить действие пистолета-распылителя на куске картона или схожей поверхности, чтобы найти правильную установку параметров.
- Поставьте переключатель в положение «Вкл.» (ON).

9. Настройка желаемого характера распыления

ПРЕДУПРЕЖДЕНИЕ! Опасность повреждения! Никогда во время регулировки воздушного колпачка не тяните спусковую скобу.

При слегка ослабленной накидной гайке (рис. 7, 1) воздушный колпачок (2) повернуть в желаемую позицию для распыления (стрелка). После этого накидную гайку снова затянуть.

Рис. 6 A = вертикальная плоская струя	→	для горизонтального нанесения краски
Рис. 6 B = горизонтальная плоская струя	→	для вертикального нанесения краски
Рис. 6 C = круглая струя	→	для углов и краев, а также для трудно доступных поверхностей

10. Регулировка объема материала покрытия (рис. 8).

Установите объем материала, поворачивая регулятор на скобе спускового устройства пистолета-распылителя.

-	вращать влево	→	Меньшее количество материала
+	вращать вправо	→	Большее количество материала

11. Техника распыления

- Результат распыления в первую очередь зависит от гладкости и чистоты поверхности, которую надлежит покрыть материалом. Поэтому, поверхность необходимо тщательно подготовить и оберегать от попадания пыли.
- Закройте все поверхности, которые не будут покрыты материалом.
- Закройте головки винтов или подобные части объекта покраски.
- Рекомендуется проверить действие пистолета-распылителя на куске картона или схожей поверхности, чтобы найти правильную установку параметров.

  Важно: Начинайте распылять за пределами объекта и не останавливайтесь внутри области распыления.
- Движение распыления следует делать не от кистевого сустава, а от плеча. Таким образом, во время процесса распыления обеспечивается всегда одинаковое расстояние между пистолетом-распылителем и поверхностью. Выбирайте расстояние 5 -15 см в зависимости от нужной ширины струи распыления.

  Рис. 9 a: **ПРАВИЛЬНО** равномерное расстояние от объекта

  Рис. 9 b: **НЕПРАВИЛЬНО** неравномерное расстояние дает неравномерное нанесение краски
- Двигайте пистолет-распылитель равномерно поперек или вверх и вниз, в зависимости от настройки характера распыления.
- Равномерное перемещение пистолета обеспечивает единое качество поверхности.
- При появлении материала для покрытия на сопле и воздушном колпачке обе детали прочистить растворителем или водой.

12. Пауза в работе до 4-х часов

- Выключите машину.
- Установите распылительный пистолет в держателе аппарата.
- Если производилось распыление 2-х компонентных лаков, немедленно почистите аппарат.

13. Выключение и чистка

Надлежащая чистка является предпосылкой для исправной работы аппарата для нанесения краски. Если чистка не проводилась или проводилась не надлежащим образом, требования по гарантии не принимаются.

1) Аппарат выключить. При длительных паузах и по окончании работы выпустить воздух из контейнера. Это можно сделать, открыв ненадолго и снова закрыв контейнер, или нажатием спусковой скобы и спусканием краски в оригинальную бочку.
2) Разобрать пистолет. Крючок (рис. 5 «клик») легко отжать вниз.
   Переднюю часть и заднюю часть пистолета повернуть относительно друг друга и разъединить.
3) Отвернуть контейнер. Оставшийся покрывной материал спустить в резервуар с материалом.

4) Контейнер и подающую трубу предварительно вычистить кисточкой. Прочистить вентиляционное отверстие (рис. 12, C).
5) В контейнер залить воду или растворитель. Контейнер привинтить.
Для чистки не пользуйтесь горючими материалами.
6) Снова соберите пистолет (Рисунок 5).
7) Включите машину и распыляйте растворитель или воду в контейнер или на тряпку.
8) Повторите вышеуказанную процедуру, до тех пор, пока вода или растворитель, вытекающие из форсунки, не станут прозрачными.
9) Отключите аппарат и разъедините пистолет-распылитель.
10) Отсоедините контейнер и освободите его от жидкости. Вытащите всасывающую трубку с сальником контейнера.
ВНИМАНИЕ! Прокладки, мембрану и отверстия сопла или отверстия для воздуха пистолета-распылителя никогда не чистить острыми металлическими предметами. Воздушный шланг и мембрана только условно устойчивы к растворителю. Никогда не класть в растворитель, а только протирать.
11) Если воздушный шланг (рис. 12A, 14) загрязнился внутри, вытащить его сверху от корпуса пистолета. Навинтить крышку вентиля (15). Вынуть мембрану (16). Все части тщательно вычистить.
12) Отвернуть накидную гайку, снять воздушный колпачок и сопло. Воздушный колпачок, прокладку сопла и сопло вычистить кисточкой и растворителем или водой. (рис. 12, 5)
13) Пистолет-распылитель и контейнер вычистить снаружи салфеткой, смоченной растворителем или водой.
14) Части снова собрать (см. «Сборка»).

Сборка

Изделие разрешается эксплуатировать только с неповрежденной мембраной (рис. 12 A, 16).

1) Мембрану (рис. 12 A, 16) **с направленным вверх штифтом** установить на нижнюю часть клапана. См. также метку на корпусе пистолета.
2) Осторожно надеть и привинтить крышку клапана (рис. 12 A, 15).
3) Надеть на крышку клапана и на ниппель на корпусе пистолета воздушный шланг (рис. 12 A, 14).
4) Установить уплотнение форсунки (рис. 12 B, 4) поверх иглы (19); при этом канавка (шлиц) должна быть обращена наружу.
5) Сопло надеть на корпус пистолета и вращением найти правильное положение. (рис. 10)
6) Надеть распылительную насадку (рис. 12, 2) на сопло (3) и затянуть накидную гайку (1).
7) Надеть уплотнение бачка (рис.12, 13) на трубку (12) подачи снизу и, слегка поворачивая, провести его до места поверх буртика.
8) Вставить трубку подачи с уплотнением бачка в корпус пистолета.

14. Техническое обслуживание

Важно! Никогда не эксплуатировать аппарат без воздушного фильтра, может засосаться грязь и повлиять на работу аппарата. Перед заменой вынимать сетевую вилку из розетки.

Поменяйте воздушный фильтр, если он загрязнен.

Для этого потяните воздушный фильтр из блока (Рис. 11).

Вставьте новый воздушный фильтр в отсек.

Для того, чтобы собрать пистолет более легко, нанесите смазку (поставляется в комплекте) на кольцевую прокладку на передней части пистолета-распылителя (Рисунок 12, 18).

15. Запасные части

Перечень запасных частей (рис. 12)		
Поз.	**Наименование**	**№ для заказа**
1	Накидная гайка	0417 319
2	Воздушный колпачок	2305 129
3	Сопло	2305 131
4	Прокладка сопла	0417 706
5	Распылительнаяя насадка Perfect Spray в комплекте с контейнером 800 мл	0417 914
6	Рукоятка пистолета	0414 240
7	Воздушный шланг	2308 501
8	Транспортировочный ремень	0414 204
10	Воздушный фильтр	2308 502
11	Контейнер (800 мл) с крышкой	0413 909
12	Подающая труба	0417 357
13	Прокладка контейнера	0417 358
14, 15, 16	Воздушный шланг, крышка вентиля, мембрана	2304 027
17	Стержень для перемешивания	2304 419
	Смазка	2315 539

16. Аксессуары

Система CLICK&PAINT предлагает вместе с другими распылительными насадками и принадлежностями нужный инструмент для любой работы.

Аксессуары (не входят в объем поставки)	
Наименование	**№ для заказа**
HVLP удлинитель Handle Extension Для более легкого покрытия стен и потолков	2307 678
Контейнер с крышкой, 800 мл Предохраняет краску от высыхания а растворитель – от испарения.	0413 909
Распылительная насадка Brilliant 600 мл Оптимальная насадка и подача воздуха для блестящих результатов покрытия лаком	0417 932
Распылительная насадка Pefect Spray 800 мл Для быстрой смены краски. Для средних и крупных объектов и мебели.	0417 914
Распылительная насадка Аэрограф 250 мл Для филигранных предметов, разовые и специальные работы	0417 918
Распылительная насадка Perfect Spray 1400 мл Объемные работы на больших объектах, таких как, деревянные дома, ворота гаражей и т.п.	0417 917
Распылительная насадка для покраски радиаторов 600 мл Для труднодоступных мест, например, батареи отопления, углы шкафа, ниши и т.п.	0417 915
Распылительная насадка WallPerfect I-Spray 1800 мл Для обработки краски внутренних стен.	2326 477

Более подробная информация по спектру продукции ВАГНЕР для ремонта на сайте www.m-p-l.ru

17. Устранение неисправностей

Неисправность	Причина	Устранение
Из форсунки не выходит материал покрытия	• Форсунка заблокирована • Регулятор объема материала слишком далеко повернут влево (-) • В контейнере не создается давление • Контейнер пустой • Отсоединилась трубка подачи • Труба подачи забита	→ Почистите → Поверните регулятор вправо (+) → Затяните контейнер → Заполните его материалом → Вставьте надлежащим образом → Почистите ее

Неисправность	Причина	Устранение
Материал покрытия капает из форсунки	• Материал покрытия накопился на крышке пневмоцилиндра, форсунки или игольчатом клапане. • Отсоединилась форсунка • Износился сальник форсунки • Форсунка изношена	→ Почистите эти детали → Затяните накидной гайкой → Замените → → Замените
Слишком крупные частицы краски при распылении	• Объем материала слишком большой Регулятор объема материала повернут слишком далеко вправо (+) • Засорилась форсунка • Вязкость материала покрытия слишком высокая • В контейнере слишком маленькое давление • Слишком загрязнился воздушный фильтр	→ Поверните регулятор объема материала влево (-) → Почистите → Разбавьте его → Затяните крышку контейнера → Замените фильтр
Распылитель пульсирует при работе	• Материал покрытия закончился в контейнере • Изношен сальник форсунки • Воздушный фильтр слишком загрязнился	→ Заполните заново → Замените → Замените
Материал покрытия вызывает «слезы краски»	• Объем материала слишком большой • Слишком высок уровень вязкости материала	→ Поверните регулятор объема материала влево (-)
Слишком много тумана распыляемого материала (избыточное распыление)	• Расстояние до объекта слишком велико • Слишком большой объем материала	→ Сократите расстояние → Поверните регулятор объема материала влево (-)
Краска в вентиляционном шланге	• Загрязнилась мембрана • Мембрана с дефектом	→ Почистите мембрану → Замените мембрану

18. Технические данные

Technische Daten	
Максимальная вязкость:	170 DIN-s
Источник питания:	230 В, ~ 50 Гц
Потребляемая мощность:	460 Вт
Мощность распыления на выходе:	130 Вт
Max. Fördermenge:	150 ml/min
Двойная изоляция:	⧈
Звуковая нагрузка*:	72 дБ (A); коэффициент погрешности = 4 дБ
Уровень шума*:	85 дБ (A); коэффициент погрешности = 4 дБ
Уровень вибрации*:	< 2,5 м/с^2; коэффициент погрешности = 1,5 м/с^2
Длина воздушного шланга:	1,8 м
Вес:	2,0 кг

* Измерено согласно EN 60745-1

Информация по уровню вибрации

Указанный уровень вибрации измерен стандартным методом испытаний и может применяться для сравнения электроинструментов.
Уровень вибрации служит также для вводной оценки вибрационной нагрузки.

Внимание! Величина производимой вибрации во время фактического использования электроинструмента может отличаться от указанной величины в зависимости от способа и рода использования электроинструмента. Необходимо определить меры безопасности для защиты обслуживающего персонала, которые основываются на оценке воздействия во время фактических условий применения (при этом следует учесть все компоненты рабочего цикла, например, время, в течение которого электроинструмент отключен, и то время, когда он включен, но работает без нагрузки).

19. Защита окружающей среды

Аппарат вместе с принадлежностями и упаковкой должен повторно использоваться с экологически рациональной точки зрения. Не бросайте аппарат при утилизации в бытовой мусор. Поддержите защиту экологии и поэтому сдайте аппарат в местную службу утилизации или проконсультируйтесь в специализированной службе сбыта. Остатки краски и растворителя нельзя сбрасывать в канализацию, вентиляционную систему или в бытовой мусор. Их нужно утилизировать как специальный мусор отдельно. По этому поводу обратите внимание на упаковку изделия.

20. Важное замечание об ответственности за продукт!

На основании предписания ЕС с 01.01.1990 изготовитель отвечает только в том случае за свой продукт, если все детали произведены изготовителем или были допущены им, или если аппарат был правильно смонтирован и правильно эксплуатировался. При использовании принадлежностей и запчастей другого производства ответственность полностью или частично снимается.

Гарантия 1 год

Гарантия составляет 1 год, считая со дня продажи (кассовый чек). Она включает в себя и ограничивается бесплатным устранением недостатков или бесплатной заменой дефектных деталей, причины чего доказываются использованием некачественного материала при изготовлении или ошибками при монтаже. Использование или ввод в эксплуатацию, а также самостоятельно произведенный монтаж или ремонт, которые не указаны в нашей инструкции по использованию, исключают гарантийные обязательства. Подверженные износу детали также не входят в гарантию. Гарантийные обязательства исключают коммерческое использование. Мы однозначно исключаем наши гарантийные обязательства. Гарантия исключается, если аппарат вскрывался не сервисным персоналом фирмы ВАГНЕР. Транспортные повреждения, работы по техническому обслуживанию, а также повреждения и неисправности вследствие неправильных технических работ не входят в гарантийные обязательства. Подтверждение о приобретении аппарата при предъявлении претензий на гарантийные обязательства производится предъявлением оригинального счета. Насколько это возможно по закону, мы исключаем любую ответственность за повреждения лиц, имущества или последующий ущерб, в частности, если аппарат применялся в иных, чем указано в инструкции по использованию целях, или если ремонт производился самостоятельно не специалистом. Право на ремонт или восстановительные работы, которые выходят за рамки данной инструкции по использованию, мы оставляем за нашим заводом. В случае гарантии или ремонта, пожалуйста, обращайтесь в Ваш пункт продаж.

D
J. Wagner GmbH
Otto-Lilienthal-Str. 18
D-88677 Markdorf
☎Hotline 0180 5 59 24 637
🖷 +49/ (0) 75 44/ 505-1169

CZ
E-Coreco s.r.o.
Na Roudné 102
301 00 Plzeň
☎ +420 734 792 823 🖷 +420 227 077 364

B
WSB Finishing Equipment
Veilinglaan 56-58
1861 Meise-Wolvertem
☎ +32/2/2 69 46 75 🖷 +32/2/2 69 78 45

E
Makimport Herramientas, S.L.
C/ Méjico nº 6
Pol. El Descubrimiento
28806 Alcalá de Henares (Madrid)
☎ 902 199 021/ 91 879 72 00 🖷 91 883 19 59

F
Wagner France S.a.r.l.
12 Avenue des Tropiques
Z.A. de Courtaboeuf
91978 Les Ulis Cedex
☎ 0 825 011 111 🖷 +33 (0) 1 69 81 72 57

SLO
Adresa servisa:
GMA Elektromehanika d.o.o.
Cesta Andreja Bitenca 115,
Ljubljana 1000/Slovenija
☎ +386(1)/583 83 04 🖷 +386(1)/518 38 03

DK/S
Wagner Spraytech
Scandinavia A/S
Helgeshøj Allé 28
DK-2630 Tåstrup
☎ +45/43 27 18 18 🖷 +45/43 43 05 28

H
Magyarországi szerviz
Hondimpex KFT.
Kossuth L. u. 48-50
8060 Mór
☎ +36(-22)/407 321 🖷 +36(-22)/407 852

CH
J. Wagner AG
Industriestraße 22
9450 Altstätten
☎ +41/71/7 57 22 11 🖷 +41/71/7 57 23 23

PL
PUT Wagner Service
ul. E. Imieli 27
41-605 Swietochlowice
☎ +48/32/346 37 10 🖷 +48/32/346 37 13

SK
E-Coreco SK s.r.o.
Kráľovská ulica 8/7133
927 01 Šaľa
Slovenská republika
☎ +421948882850 🖷 +421313700077

HR
Adresa servisa:
EL-ME-HO
Horvatinčićev put 2
10436 Rakov Potok/Kroatien
☎/🖷 +385(-1)65 86 - 028

NL
WSB Finishing Equipment BV
De Heldinnenlaan 200
3543 MB Utrecht
☎ +31/30/2 41 41 55 🖷 +31/30/2 41 17 87

AUS
Wagner Spraytech
Australia Pty. Ltd.,
14-16 Kevlar Close,
Braeside, VIC 3195/Australia
☎ +61/3/95 87 20 00 🖷 +61/3/95 80 91 20

GB
Wagner Spraytech (UK) Ltd
Opus Park
Moorfield Road
Guildford Surrey GU1 1SZ
☎ +44 (0) 1483 454666 🖷 + 44 (0)1483 454548

RUS
ООО Мефферт Полилюкс
142407 Россия, Московская обл,
Ногинский р-н, территория
«Ногинск-Технопарк» д.14
☎ +7 495 221 6666 🖷 +7 495 99 55 88 2

www.wagner-group.com

Part. No. 2364897 11/2015_RS
© Copyright by J.Wagner GmbH

Допускаются ошибки и изменения.