Ответственный
E-Mail
Телефон

Клиент

Ответственный
E-Mail
Телефон

Технические данные

Насос с мокрым ротором Standard TOP-SD 32/7 1~ PN 10

Имя проекта

Номер проекта
Место установки
Номер позиции клиента

Дата 14.12.18

Рабочее поле

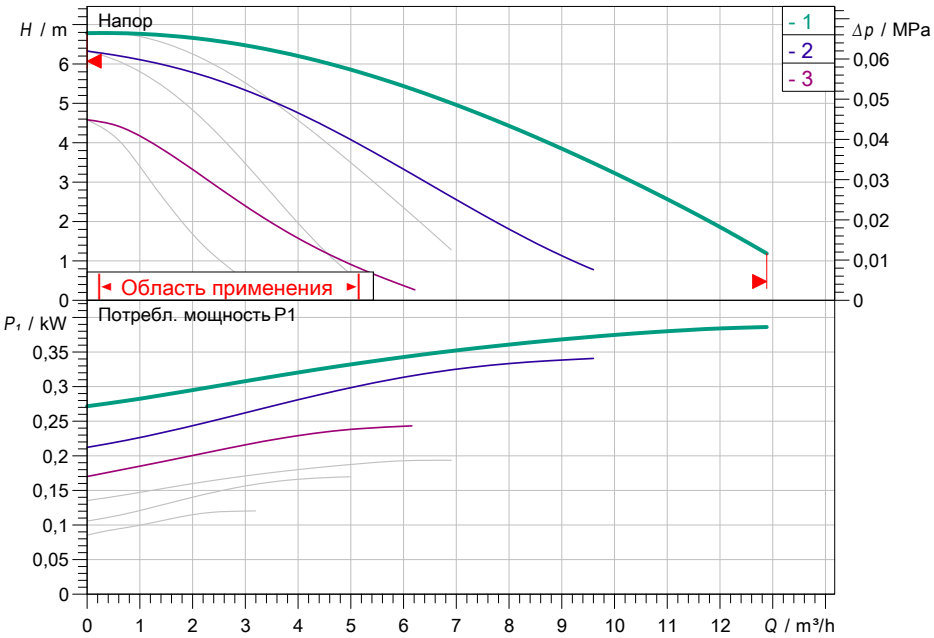

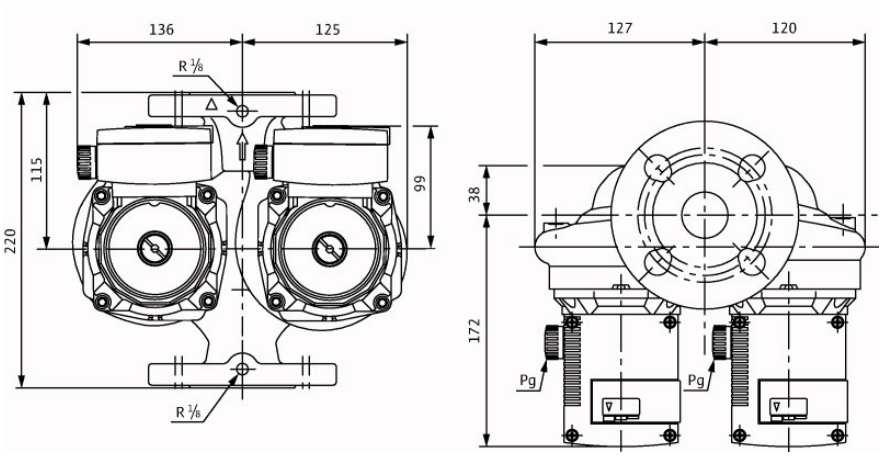

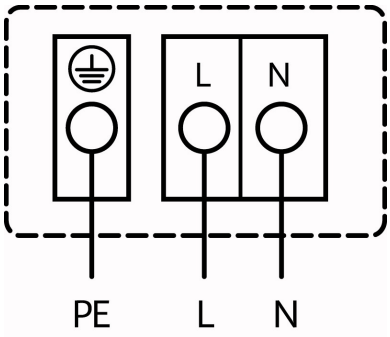

Задать рабочие параметры

Производительность	
Напор	
Перекачиваемая жидкость	Вода 100 %
Температура перекачиваемой жидкости	20 °C
Плотность	998,30 kg/m³
Кинематич. вязкость	1,00 mm²/s

Гидравлические данные (Рабочая точка)

Производительность	
Напор	
Потребл. мощность P1	

Данные продукта

Насос с мокрым ротором Standard TOP-SD 32/7 1~ PN 10	
Max. рабочее давление	1 MPa
Температура перекачиваемой жидкости	20 °C ... + 130 °C
Макс. Температура окр. Среды	40 °C
Минимальный подпор при 50 / 95 / 110°C	0,5/ 5/ 11 m

Данные мотора

Подключение к сети	1~ 230 V / 50 Hz
Допустимый перепад напряжения	±10
макс. частотой вращения;	2600 1/min
Ном. Мощность P2	0,09 kW
Потребл. мощность P1	0,2 kW
Потребление тока	0,95 A
Вид защиты	IP X4D
Класс изоляции	H
Защита электродвигателя	Встроенная
Создаваемые помехи	EN 61000-6-3
Помехозащищенность	EN 61000-6-2
Резьбовой ввод для кабеля	1x13.5

Присоединительные размеры

Патрубок на стороне всасывания	DN 32, PN 10
Патрубок с напорной стороны	DN 32, PN 10
Габаритная длина	220 mm

Материалы

Корпус насоса	Серый чугун (EN-GJL-250)
Рабочее колесо	Синтетический материал (полипропи
Вал насоса	Нержавеющая сталь (X46Cr13)
Подшипники	Металлографит

Данные для заказа

Вес, прим.	14 kg
Номер позиции	2048326