Все инструменты .ру

vseinstrumenti.ru

8 800 550-37-57
звонок бесплатный

Инструкция по эксплуатации

Отбойный молоток Энкор МЭ-1500/30 50137

Цены на товар на сайте:

http://www.vseinstrumenti.ru/instrument/otbojnye_molotki/shestigrannye/enkor/me-1500_30_50137/

Отзывы и обсуждения товара на сайте:

http://www.vseinstrumenti.ru/instrument/otbojnye_molotki/shestigrannye/enkor/me-1500_30_50137/#tab-Responses

ООО «ЭНКОР-Инструмент-Воронеж»

МОЛОТОК РУЧНОЙ ЭЛЕКТРИЧЕСКИЙ

РУКОВОДСТВО ПО ЭКСПЛУАТАЦИИ

Россия Воронеж ■ www.enkor.ru ■ Артикул 50137

КОРЕШОК №2

На гарантийный ремонт
молотка МЭ-1500/30 .....
изъята «.....» .....200.....года
Ремонт произвел ...../...../

КОРЕШОК №1

На гарантийный ремонт
молотка МЭ-1500/30 .....
изъята «.....» .....200.....года
Ремонт произвел ...../...../

..... **линия отреза** .....

Гарантийный талон
ООО «ЭНКОР - Инструмент - Воронеж»
Россия, 394006, г. Воронеж, пл. Ленина, 8.

ТАЛОН №2

На гарантийный ремонт молотка

МЭ-1500/30 зав. № .....

М. П.

Продан _____
наименование торга или штамп

Дата «.....» ..... 200.....г _____
подпись продавца

Владелец адрес, телефон .....
.....
.....
.....

Выполнены работы по устранению дефекта
.....
.....
.....
.....

Дата «.....» ..... 200.....г _____
подпись механика

Владелец молотка _____
личная подпись

Утверждаю _____
руководитель ремонтного предприятия

_____
наименование ремонтного предприятия или его штамп

Дата «.....» ..... 200.....г _____
личная подпись

Место для заметок

_____
_____
_____
_____
_____

Гарантийный талон
ООО «ЭНКОР - Инструмент - Воронеж»
Россия, 394006, г. Воронеж, пл. Ленина, 8.

ТАЛОН №1

На гарантийный ремонт молотка

МЭ-1500/30 зав. № .....

М. П.

Продан _____
наименование торга или штамп

Дата «.....» ..... 200.....г _____
подпись продавца

Владелец адрес, телефон .....
.....
.....
.....

Выполнены работы по устранению дефекта
.....
.....
.....
.....

Дата «.....» ..... 200.....г _____
подпись механика

Владелец молотка _____
личная подпись

Утверждаю _____
руководитель ремонтного предприятия

_____
наименование ремонтного предприятия или его штамп

Дата «.....» ..... 200.....г _____
личная подпись

Место для заметок

_____
_____
_____
_____
_____

15. ДЕТАЛИ СБОРКИ МОЛОТКА МЭ-1500/30

*- номер позиции на схеме сборки

№*	Код.	Наименование детали	№*	Код.	Наименование детали
1	223800	Винт М8х40	49	226636	Подшипник 6202
2	223801	Шайба гровер	50	223847	Кожух крыльчатки
3	223802	Фланец	51	223848	Ротор
4	223803	Шайба антивибрационная	52	223849	Винт ST4.8×60
5	223804	Муфта фиксирующая	53	223850	Зажим статора
6	223805	Фиксатор	54	223851	Статор
7	223806	Штифт	55	223852	Корпус мотора
8	223807	Крышка	56	223853	Винт М6х55
9	223808	Втулка фиксатора	57	223854	Шайба
10	223809	Пружина фиксатора	58	223855	Рукоятка (правая часть)
11	223810	Шайба пружинная	59	223856	Винт ST4.2×19
12	223811	Кольцо антивибрационное	60	223857	Соединитель
13	223812	Втулка	61	223858	Винт М5х10
14	223813	Уплотнитель ф35х5	62	223859	Крышка нижняя
15	223814	Обойма резиновая	63	223860	Шайба гровер
16	223815	Кольцо упорное	64	223861	Винт М5х12
17	223816	Обойма цилиндра	65	223862	Конденсатор
18	223817	Ударник	66	223863	Дроссель
19	223818	Поршень	67	223864	Винт ST4.2×16
20	223819	Кольцо поршня	68	223865	Зажим шнура питания
21	223820	Палец	69	223866	Муфта шнура питания
22	223821	Шатун	70	223867	Шнур питания
23	223822	Подшипник игольчатый NK 18/20	71	223868	Винт М6х35
24	223823	Кольцо подшипника внутреннее	72	223869	Выключатель
25	223824	Винт М8х35	73	223870	Рукоятка (левая часть)
26	223825	Шайба	74	223871	Винт М4х12
27	223826	Кожух цилиндра	75	223872	Шайба гровер
28	223827	Шайба	76	223873	Крышка щеткодержателя внешняя
29	223828	Шайба гровер	77	223874	Изолятор
30	223829	Винт М6х25	78	223875	Крышка щеткодержателя внутренняя
31	223830	Уплотнитель ф67х2	79	223876	Щетка
32	223831	Штифт	80	223877	Щеткодержатель
33	223832	Корпус редуктора	81	223878	Крышка
34	223833	Вал	82	223879	Прокладка
35	223834	Шпонка	83	223880	Накладка
36	223835	Крышка подшипника	84	223881	Рукоятка дополнительная
37	223836	Подшипник 6205	85	223882	Штифт
38	223837	Прокладка	86	223883	Крышка
39	223838	Маслоотражатель	87	223884	Заглушка
40	223839	Шестерня	88	223885	Держатель
41	223840	Подшипник 6302RS	89	223886	Маховик
42	223841	Винт М8х50	90	223887	Болт
43	223842	Крышка редуктора	91	223888	Держатель
44	226623	Подшипник 6201RS	92	223889	Муфта фиксирующая в сборе
45	223843	Шестерня промежуточная	93	223890	Поршень в сборе
46	223844	Подшипник 6001RS	94	223891	Ротор в сборе
47	223845	Щит промежуточный	95	223892	Рукоятка дополнительная в сборе
48	223846	Уплотнитель			

Уважаемый покупатель!

Вы приобрели молоток ручной электрический, изготовленный в КНР с соблюдением требований российских стандартов, под контролем специалистов ООО «ЭНКОР-Инструмент-Воронеж». Перед вводом в эксплуатацию молотка, внимательно прочтите настоящее «Руководство».

СОДЕРЖАНИЕ

1. ОБЩИЕ УКАЗАНИЯ
2. ТЕХНИЧЕСКИЕ ДАННЫЕ
3. КОМПЛЕКТНОСТЬ
4. УКАЗАНИЯ ПО ТЕХНИКЕ БЕЗОПАСНОСТИ
5. ОСОБЕННОСТИ ЭКСПЛУАТАЦИИ
5.1. Требования к сети электропитания
5.2. Особенности эксплуатации
6. УСТРОЙСТВО МОЛОТКА
7. СБОРКА
8. ПОДГОТОВКА К РАБОТЕ И РЕГУЛИРОВКА
8.1 Установка оснастки в муфту ствола
8.2. Включение
9. ПОРЯДОК РАБОТЫ МОЛОТКОМ
10. ТЕХНИЧЕСКОЕ ОБСЛУЖИВАНИЕ
10.1. Общее обслуживание
10.2. Хранение и транспортировка
10.3. Утилизация
11. ВОЗМОЖНЫЕ НЕИСПРАВНОСТИ И МЕТОДЫ ИХ УСТРАНЕНИЯ
12. ГАРАНТИЙНЫЕ ОБЯЗАТЕЛЬСТВА
13. СВИДЕТЕЛЬСТВО О ПРИЕМКЕ И ПРОДАЖЕ
14. СХЕМА СБОРКИ
15. ДЕТАЛИ СБОРКИ
ГАРАНТИЙНЫЙ ТАЛОН

Настоящее «Руководство» предназначено для изучения и правильной эксплуатации молотка ручного электрического модели **МЭ-1500/30.**

1. ОБЩИЕ УКАЗАНИЯ

1.1. Молоток ручной электрический модели **МЭ-1500/30** (далее молоток, инструмент) предназначен для разрушения бетона, дорожных покрытий, кирпича, штукатурки; выполнения пазов, каналов, проемов в зданиях и сооружениях и других строительно-монтажных работ с использованием оснастки, конструктивно совместимой с машиной и предназначенной для выполнения вышеперечисленных работ.

1.2. Данная ручная электрическая машина (молоток) является технически сложным товаром, предназначенным для бытового и промышленного применения.

1.3. Молоток работает от однофазной сети переменного тока напряжением 220В и частотой 50 Гц.

1.4. Молоток предназначен для эксплуатации и хранения в следующих условиях:
- температура окружающей среды от 1° до 35° С;
- относительная влажность воздуха до 80% при температуре 25° С.

1.5. Приобретая молоток, проверьте его работоспособность и комплектность. Обязательно требуйте от продавца заполнения гарантийного талона и паспорта инструмента, дающих право на бесплатное устранение заводских дефектов в период гарантийного срока. В этих документах продавцом указывается дата продажи инструмента, ставится штамп магазина и разборчивая подпись или штамп продавца.

ВНИМАНИЕ. После продажи молотка претензии по некомплектности не принимаются.

2. ТЕХНИЧЕСКИЕ ДАННЫЕ

2.1. Основные параметры молотка приведены в таблице 1.

Таблица 1.

Наименование параметра	Значения
Номинальное напряжение, В	220±10%
Частота тока, Гц	50
Род тока	Переменный
Номинальная потребляемая мощность, Вт	1500
Энергия удара, Дж.	40
Число ударов, мин$^{-1}$	1150
Тип зажима инструмента	Hex 30 мм
Степень защиты	II
Масса (нетто), кг	13

Код для заказа: 50137

2.2. По электробезопасности молоток ручной электрический **МЭ-1500/30** соответствует II классу защиты от поражения электрическим током.

В связи с постоянным совершенствованием конструкции и технических характеристик инструмента ООО «ЭНКОР-Инструмент-Воронеж» оставляет за собой право вносить изменения в конструкцию и комплектацию данного изделия.

3. КОМПЛЕКТНОСТЬ

3.1. Комплектность молотка представлена на Рис.1.

А. Молоток	1 шт.
Б. Рукоятка дополнительная	1 шт.
В. Ключ шестигранный, сервисный	1 шт.
Г. Маховик фиксирующий	1 шт.
Д. Зубило Hex 30 мм	1 шт.
Е. Пика Hex 30 мм	1 шт.
Руководство по эксплуатации	1 экз.
Кейс	1 шт.

4. УКАЗАНИЯ ПО ТЕХНИКЕ БЕЗОПАСНОСТИ

ПРЕДУПРЕЖДЕНИЕ: не подключайте молоток к сети питания до тех пор, пока внимательно не ознакомитесь с изложенными в «Руководстве» рекомендациями.

14. СХЕМА СБОРКИ МОЛОТКА МЭ-1500/30

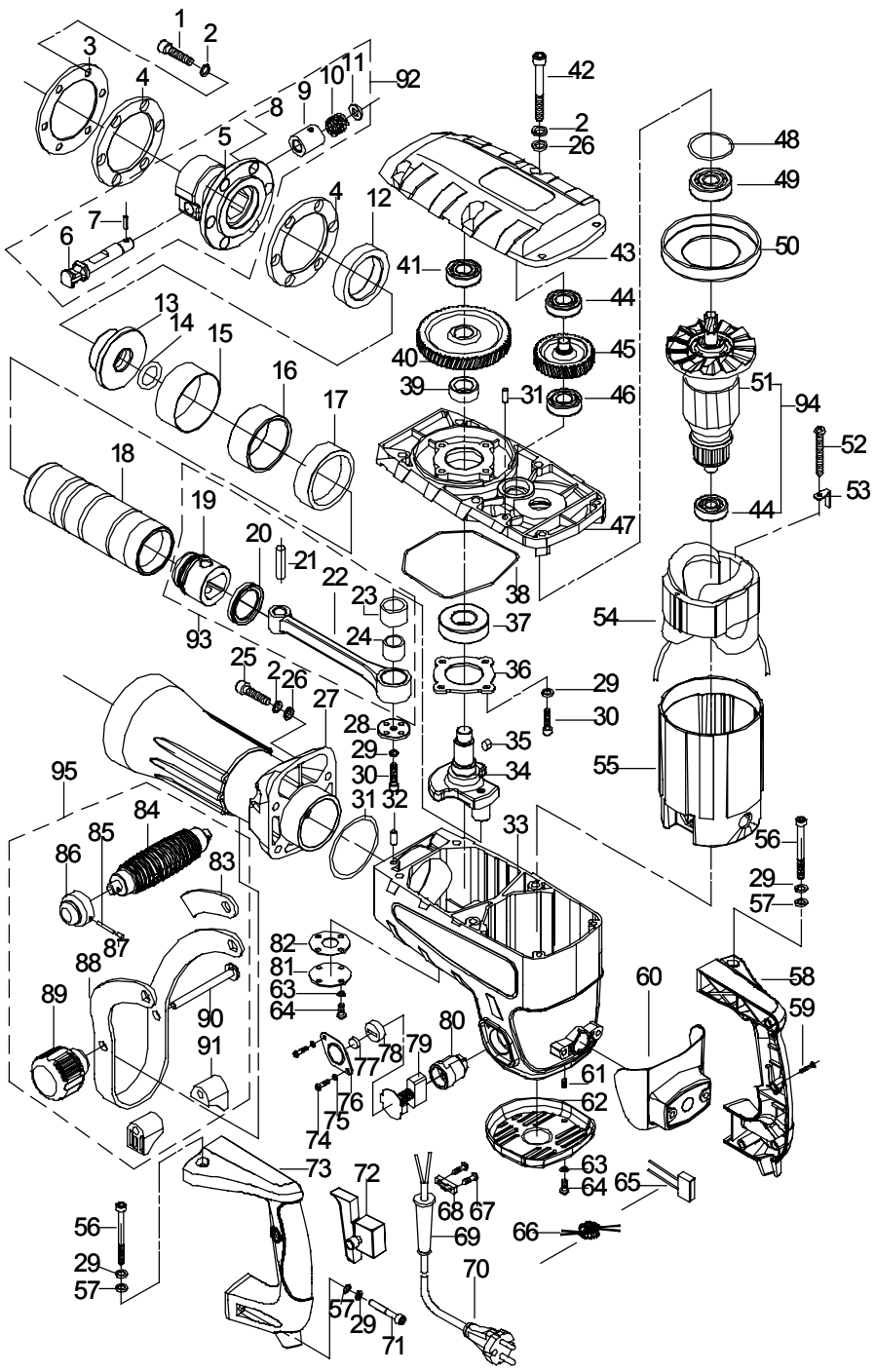

деталями и узлами только в гарантийных мастерских, указанных в перечне «Адреса гарантийных мастерских».

Примечание:

Техническое обслуживание электрических машин, проведение регламентных работ, регулировок, указанных в руководстве по эксплуатации, диагностика не относятся к гарантийным обязательствам и оплачиваются согласно действующим расценкам сервисного центра.

С гарантийными обязательствами ознакомлен и согласен:

_____, _____

дата подпись

Изготовитель:
ШАНХАЙ ДЖОЕ ИМПОРТ ЭНД ЭКСПОРТ КО., ЛТД.
Китай-Рм 339, № 551 ЛАОШАНУЧУН, ПУДОНГ, ШАНХАЙ, П.Р.

Импортер:
ООО «ЭНКОР-Инструмент-Воронеж»:
394018, Воронеж, пл. Ленина, 8.
Тел./факс: (473) 239-03-33
E-mail: opt@enkor.ru

13. СВИДЕТЕЛЬСТВО О ПРИЁМКЕ И ПРОДАЖЕ

Молоток ручной электрический модели **МЭ-1500/30** соответствует требованиям ГОСТ Р МЭК 60745-1-2005, ГОСТ Р МЭК 60745-2-6-2007 обеспечивающим безопасность жизни, здоровья потребителей и охрану окружающей среды и признан годным к эксплуатации.

Сертификат соответствия № C-CN.АЯ60.В.00684, срок действия с 10.02.2011 г. по 09.02.2016 г.

Сертификат соответствия выдан:
ОРГАН ПО СЕРТИФИКАЦИИ ПРОДУКЦИИ И УСЛУГ УЧРЕЖДЕНИЯ
«ВОРОНЕЖСКИЙ ЦЕНТР СЕРТИФИКАЦИИ И МОНИТОРИНГА»
394018. г. Воронеж, ул. Станкевича, 2, телефон: (473) 259-77-93
Аттестат аккредитации РОСС RU.0001.10АЯ60

Уважаемый покупатель!
Дата изготовления вашего инструмента закодирована в серийном номере инструмента.

09	**02**	**00001**

Первые две цифры – год выпуска инструмента, в нашем примере это 2009 год.
Вторые две цифры – месяц года, в котором был изготовлен инструмент. В нашем примере это февраль.
Остальные цифры – заводской порядковый номер инструмента.

Рис. 1

4.1. Ознакомьтесь с назначением, принципом действия, приемами работы и максимальными возможностями вашего молотка.

4.2. Не подвергайте молоток воздействию резких температурных перепадов, способных вызвать образование конденсата на деталях электродвигателя. Если молоток внесен в зимнее время в отапливаемое помещение с улицы, рекомендуется не включать его в течение времени, достаточного для устранения конденсата.

ЗАПРЕЩАЕТСЯ эксплуатация молотка в условиях воздействия капель и брызг (на открытых площадках во время снегопада или дождя), вблизи воспламеняющихся жидкостей или газов, во взрывоопасных помещениях или помещениях с химически активной средой, разрушающей металлы и изоляцию, а также в условиях чрезмерной запылённости воздуха.

4.3. Работа молотком в помещениях с относительной влажностью воздуха более 80% категорически запрещается.

4.4. Запрещается переделывать вилку сетевого шнура питания молотка, если она не соответствует размеру вашей розетки и изменять длину шнура питания. Используйте соответствующие удлинители.

4.5. Не допускайте неправильной эксплуатации шнура питания молотка. Не тяните за шнур при отсоединении вилки от розетки. Оберегайте шнур от скручивания, заломов, нагревания, попадания масла, воды и повреждения об острые кромки. Не используйте шнур питания молотка с повреждённой изоляцией.

ВНИМАНИЕ! Во время работы с электроинструментом не допускайте контакта тела с заземлением и заземленными поверхностями, такими как трубы, батареи, радиаторы и т.п.

ЗАПРЕЩАЕТСЯ работать молотком в утомленном или болезненном состоянии, а также в состоянии алкогольного или наркотического опьянения.

ВНИМАНИЕ! В процессе работы электроинструментом не допускайте нахождения в рабочей зоне детей и посторонних лиц.

4.6. Перед первым включением молотка обратите внимание на правильность сборки молотка и надежность установки оснастки.

4.7. Проверьте работоспособность выключателя молотка. Эксплуатировать молоток с неисправными органами управления запрещается.

4.8. Используйте молоток только по назначению. Применяйте оснастку, предназначенную для работы молотком. Не допускается самостоятельное проведение модификаций инструмента, а также использование молотка для работ, не регламентированных данным «Руководством».

4.9. Во избежание получения травмы при работе с молотком не надевайте излишне свободную одежду, галстуки, украшения. Они могут попасть в подвижные детали молотка. Длинные волосы уберите под головной убор.
4.10. Всегда работайте в защитных очках, используйте наушники для уменьшения воздействий шума. При длительной работе используйте виброзащитные рукавицы. Используйте прочную нескользящую обувь.
4.11. Используйте системы пылеудаления. При невозможности использования системы пылеудаления защищайте органы дыхания средствами индивидуальной защиты.
4.12. Во время работы сохраняйте устойчивую позу.
4.13. Крепко удерживайте инструмент в руках. Не прикасайтесь к подвижным частям инструмента.
4.14. Надёжно закрепляйте обрабатываемую заготовку. Для закрепления заготовки используйте струбцины или тиски.
4.15. Перед работой включите молоток и дайте ему поработать на холостом ходу. В случае обнаружения шумов, не характерных для нормальной работы инструмента, или сильной вибрации, выключите молоток, отсоедините вилку шнура питания от розетки электрической сети. Не включайте молоток до выявления и устранения причин неисправности.
4.16. Диагностика неисправностей и ремонт инструмента должны производиться только в специализированном сервисном центре, уполномоченном ООО «ЭНКОР-Инструмент-Воронеж».
ВНИМАНИЕ! Не применяйте не сертифицированную или самодельную оснастку. Никогда не устанавливайте сменную оснастку, не соответствующую назначению молотка, указанному в п.1.1 данного «Руководства». Это может стать причиной тяжелой травмы.
4.17. Соотносите размер применяемой оснастки с максимальными возможностями молотка (см.п.2 данного «Руководства»).
4.18. Оберегайте молоток от падений. Не работайте инструментом с поврежденным корпусом.
4.19. Не работайте неисправным или поврежденным молотком или оснасткой.
4.20. Содержите молоток и сменную оснастку в чистоте и исправном состоянии.
4.21. Перед началом любых работ по замене оснастки или техническому обслуживанию молотка отключите вилку шнура питания из розетки электросети.

5. ОСОБЕННОСТИ ЭКСПЛУАТАЦИИ.

5.1. Требования к сети электропитания.
5.1.1. Молоток подключается к электрической сети с напряжением 220 В частотой 50 Гц.
5.1.2. Запрещается переделывать вилку сетевого шнура питания молотка, если она не соответствует размеру вашей розетки и изменять длину шнура питания.
5.1.3. При повреждении шнура питания его должен заменить уполномоченный сервисный центр (услуга платная).
5.1.4. При износе или повреждении щеток электродвигателя их должен заменить уполномоченный сервисный центр (услуга платная).
5.2. Особенности эксплуатации.
ВНИМАНИЕ! Для исключения опасности повреждения двигателя регулярно очищайте молоток и вентиляционные каналы корпуса от строительного мусора и пыли. Так обеспечивается беспрепятственное охлаждение двигателя. Не допускайте попадания внутрь корпуса молотка посторонних предметов и жидкостей.
5.2.1. Если двигатель молотка не запускается или внезапно останавливается при работе, сразу же отключите молоток. Отсоедините вилку шнура питания молотка от розетки электрической сети. Проверьте наличие напряжения в электрической сети. Если сеть исправна, включите молоток ещё раз. Если двигатель не работает, обратитесь в уполномоченный сервисный центр.

12. ГАРАНТИЙНЫЕ ОБЯЗАТЕЛЬСТВА

Производитель гарантирует надёжную работу ручных электрических машин при соблюдении условий хранения, правильности сборки и монтажа, соблюдении правил эксплуатации и обслуживания, указанных в руководстве по эксплуатации.
Гарантийный срок – 12 месяцев с даты продажи через розничную торговую сеть. Срок службы – 5 лет.
Гарантия распространяется только на производственные дефекты, выявленные в процессе эксплуатации ручной электрической машины в период гарантийного срока. Настоящая гарантия, в случае выявления недостатков товара, не связанных с нарушением правил использования, хранения или транспортировки товара, действий третьих лиц или непреодолимой силы, даёт право на безвозмездное устранение выявленных недостатков в течение установленного гарантийного срока.
В гарантийный ремонт принимается ручная электрическая машина при обязательном наличии правильно и полностью оформленного и заполненного гарантийного талона установленного образца на представленную для ремонта машину с штампом торговой организации и подписью покупателя.
Ручная электрическая машина в ремонт должна сдаваться чистой, в комплекте с принадлежностями.
1. Настоящие гарантийные обязательства не распространяются на следующие случаи:
На недостатки ручной электрической машины, если такие недостатки стали следствием нарушения правил использования, хранения или транспортировки товара, действий третьих лиц или непреодолимой силы. В частности, под нарушением правил использования, хранения и транспортировки подразумевается нарушение правил и условий эксплуатации и хранения ручной электрической машины, а также несоблюдение запретов, установленных настоящим «Руководством». Например, при попадании внутрь ручной электрической машины посторонних предметов, жидкостей, при механическом повреждении корпуса и шнура питания ручной электрической машины, при перегрузке или заклинивании двигателя (одновременный выход из строя ротора и статора, обеих обмоток статора), а также в других случаях возникновения недостатков, если такие недостатки стали следствием вышеуказанных нарушений.
2. Настоящие гарантийные обязательства не распространяются на следующие комплектующие и составные детали ручных электрических машин:
- патроны; дополнительные рукоятки; ключи, пластиковые кейсы;
- угольные щетки, сальники, резиновые уплотнения, шнуры питания (в случае повреждения изоляции подлежат обязательной замене без согласия владельца - услуга платная). Замена указанных комплектующих и составных частей ручных электрических машин осуществляется платно.
3. Настоящие гарантийные обязательства не распространяются на оснастку (сменные принадлежности), входящие в комплектацию или устанавливаемые пользователем ручных электрических машин. Например:
зубила, пики и прочая сменная оснастка.
4. В гарантийном ремонте может быть отказано:
При отсутствии гарантийного талона.
При нарушении пломб, наличии следов разборки на корпусе, шлицах винтов, болтов, гаек и прочих следов разборки, или попытки разборки ручной электрической машины.
РЕКОМЕНДАЦИИ ПОТРЕБИТЕЛЮ:
Во всех случаях нарушения нормальной работы ручной электрической машины, например: падение оборотов, изменение шума, появление постороннего запаха, дыма, вибрации, стука, кольцевого искрения на коллекторе – прекратите работу и обратитесь в сервисный центр или гарантийную мастерскую.
Гарантийный, а также послегарантийный ремонт, производится оригинальными

11. ВОЗМОЖНЫЕ НЕИСПРАВНОСТИ И МЕТОДЫ ИХ УСТРАНЕНИЯ

Неисправность	Вероятная причина	Действия по устранению
1. Двигатель не включается	Нет напряжения в сети питания.	Проверьте наличие напряжения в сети питания.
	Неисправен выключатель.	Обратитесь в специализированный сервисный центр для ремонта.
	Неисправен шнур питания.	
	Изношены щетки.	
2. Повышенное искрение щеток на коллекторе	Изношены щетки.	Обратитесь в специализированный сервисный центр для ремонта.
	Загрязнен коллектор.	
	Неисправны обмотки ротора	
3. Повышенная вибрация, шум.	Рабочий инструмент плохо закреплен.	Закрепите правильно рабочий инструмент.
	Неисправны подшипники.	Обратитесь в специализированный сервисный центр для ремонта.
	Износ зубьев ротора или шестерен	
4. Появление дыма и запаха горелой изоляции.	Неисправность обмоток ротора или статора.	Обратитесь в специализированный сервисный центр для ремонта.
5. Двигатель перегревается.	Загрязнены окна охлаждения электродвигателя.	Прочистите окна охлаждения электродвигателя, предварительно отключив инструмент от сети питания.
	Электродвигатель перегружен.	Снимите нагрузку и в течении 2÷3 минут обеспечьте работу инструмента на холостом ходу при максимальных оборотах.
	Неисправен ротор.	Обратитесь в специализированный сервисный центр для ремонта.
6. Двигатель не развивает полную скорость и не работает на полную мощность	Низкое напряжение в сети питания.	Проверьте напряжение в сети.
	Сгорела обмотка или обрыв в обмотке.	Обратитесь в специализированный сервисный центр для ремонта.
	Слишком длинный удлинительный шнур.	Замените удлинительный шнур на более короткий.
7. Снизилась производительность работы	Изношена оснастка	Замените оснастку на новую
	Неисправен ударный механизм	Обратитесь в специализированный сервисный центр для ремонта.

5.2.2. Колебания напряжения сети в пределах ±10% относительно номинального значения не влияют на нормальную работу молотка. Однако, при повышенной нагрузке необходимо, чтобы на двигатель подавалось напряжение 220 В.

5.2.3. Не перегружайте молоток. В инструменте встроен ударный механизм, энергия которого не зависит от приложенного усилия оператора. Не допускается эксплуатация молотка с признаками кольцевого искрения на коллекторе электродвигателя.

5.2.4. Большинство проблем с двигателем вызвано ослаблением или плохими контактами в разъёмах, перегрузкой, пониженным напряжением (возможно, вследствие недостаточного сечения подводящих проводов).

5.2.5. При большой длине и малом поперечном сечении подводящих проводов на них происходит дополнительное падение напряжения, которое приводит к проблемам с двигателем. Поэтому для нормального функционирования инструмента необходимо достаточное поперечное сечение подводящих проводов. Рекомендованное поперечное сечение медного провода 2,0 мм² при общей длине не более 15 метров. При этом, не имеет значения, осуществляется подвод электроэнергии к молотку через стационарные подводящие провода, через удлинительный кабель или через комбинацию стационарных и удлинительный кабелей.

6. УСТРОЙСТВО МОЛОТКА (Рис.2)

1. Муфта фиксирующая
2. Фиксатор муфты
3. Ствол
4. Корпус
5. Выключатель
6. Кнопка фиксации выключателя
7. Рукоятка
8. Шнур питания
9. Рукоятка дополнительная
10. Маховик фиксирующий

7. СБОРКА (Рис.2)

Внимание! Перед проведением любых работ по сборке, регулировке или замене оснастки молотка отключайте вилку шнура питания (8) от розетки электрической сети.

7.1. Навинтите по часовой стрелке фиксирующий маховик (10) на болт дополнительной рукоятки (9).

7.2. Установите дополнительную рукоятку (9) в наиболее удобное положение и зафиксируйте ее, затянув фиксирующий маховик (10) по часовой стрелке.

8. ПОДГОТОВКА К РАБОТЕ И РЕГУЛИРОВКА (Рис.2)

8.1 Установка оснастки в фиксирующую муфту ствола.

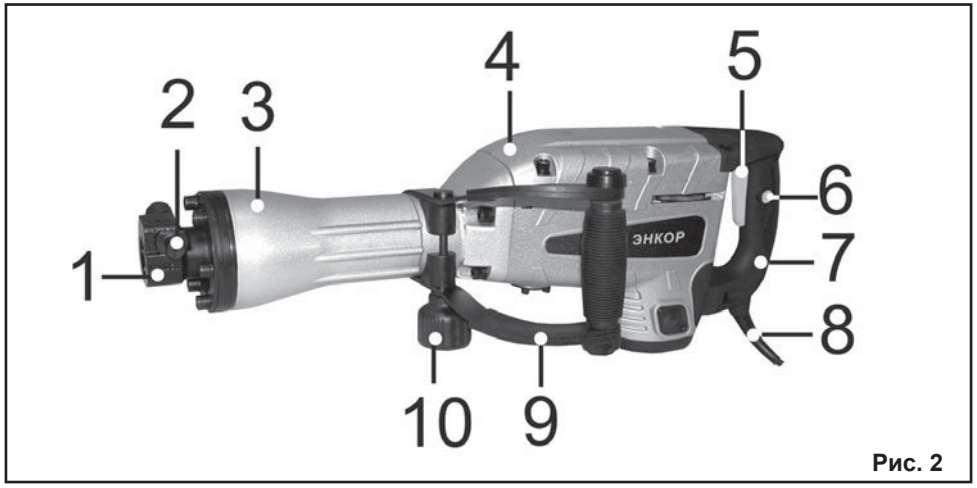

Рис. 2

8.1.1. Проведите внешний осмотр инструмента. Убедитесь в отсутствии внутри ствола и муфты (2) молотка стружки и строительного мусора.
8.1.2. Преодолевая усилие пружины, оттяните фиксатор муфты (2) на себя, и удерживая в этом положении, поверните на 180° и отпустите фиксатор (2). Метка на фиксаторе (2) должна располагаться возле маркировки «unlock», Рис.3.
8.1.3. Сориентируйте оснастку (11) пазом к фиксатору (2) и вставьте предварительно смазанный хвостовик оснастки (11) до упора в фиксирующую муфту (1) молотка.
8.1.4. Преодолевая усилие пружины, оттяните фиксатор муфты (2) на себя, и удерживая в этом положении, поверните на 180° и отпустите фиксатор (2). Метка на фиксаторе (2) должна располагаться возле маркировки «lock», Рис.4.
8.1.5. Оснастка (11) должна зафиксироваться в муфте (1) молотка, имея осевой люфт.
8.1.6. Извлечение оснастки (11) производится в обратной последовательности.

8.2. Включение.

8.2.1. Для включения молотка нажмите выключатель (5).
8.2.2. Для выключения молотка отпустите выключатель (5).
8.2.3. Для длительной работы молотком зафиксируйте кнопкой (6) клавишу выключателя (5) в нажатом положении.
8.2.4. Для разблокировки зафиксированного выключателя (5) коротко нажмите на клавишу выключателя (5)

9. ПОРЯДОК РАБОТЫ МОЛОТКОМ

Перед началом работы обратите внимание на правильность сборки, регулировки и соответствие оснастки предполагаемой операции. Убедитесь в исправности оснастки и отсутствии коммуникаций (электропроводка, газопровод и т.д.) в месте долбления.

9.2.1. Установите долбежную оснастку в муфту фиксирующую (2) молотка согласно разделу 8.1.
9.2.2. Крепко удерживая молоток двумя

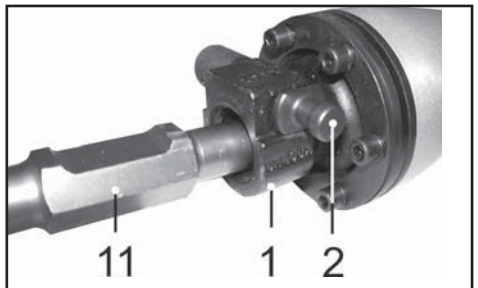

Рис. 3

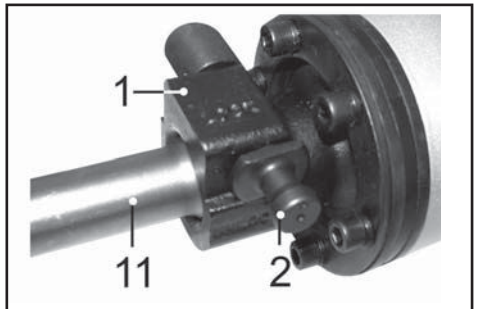

Рис. 4

руками приведите оснастку в контакт с обрабатываемым материалом.
9.2.3. Включите молоток согласно п.8.2.
9.2.4. Произведите долбление.

ВНИМАНИЕ! Во время смены оснастки используйте индивидуальные средства защиты рук. В процессе работы долбежная оснастка достаточно сильно нагреваться, что может привести к серьезным ожогам.

10. ТЕХНИЧЕСКОЕ ОБСЛУЖИВАНИЕ

10.1. Общее обслуживание.

10.1.1. По окончанию работы очистите инструмент от пыли и грязи чистой ветошью. Очистите вентиляционные отверстия. Не используйте для очистки пластиковых деталей корпуса растворители и нефтепродукты.
10.1.2. Извлеките оснастку из фиксирующей муфты молотка согласно п. 8.1. и очистите ее от грязи и смазки.
10.1.3. Периодически проверяйте затяжку всех резьбовых соединений инструмента и, при необходимости, затягивайте все

ослабленные соединения.

10.2. Хранение и транспортировка.

10.2.1. Храните молоток в сухом помещении, оградив его от воздействия прямых солнечных лучей.
10.2.2. Не храните инструмент в легкодоступном месте и в пределах досягаемости детей.
10.2.3. Переносите инструмент за ручку, избегая повреждения корпуса и шнура питания. Запрещается переносить молоток за шнур питания.
10.2.4. Для транспортировки молотка на дальние расстояния используйте кейс или иную упаковку, исключающую повреждение инструмента в процессе транспортировки.

10.3. Утилизация.

10.3.1.Молоток, вышедший из строя и не подлежащий ремонту, необходимо сдать на специальные приемные пункты по утилизации. Не выбрасывайте вышедший из строя электроинструмент в бытовые отходы!