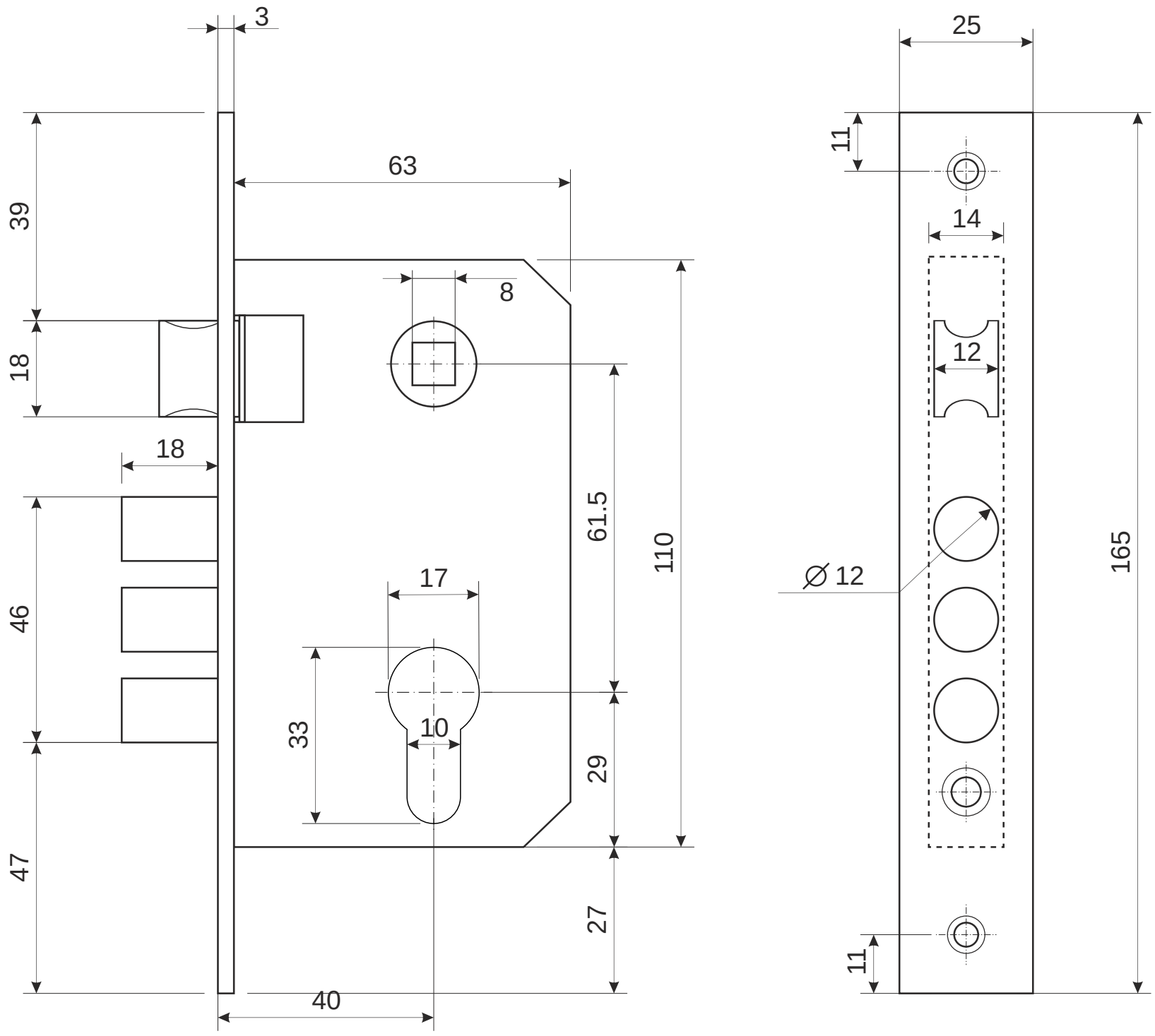

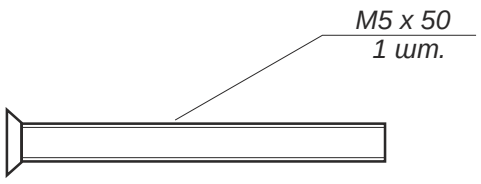

Винт крепления цилиндра

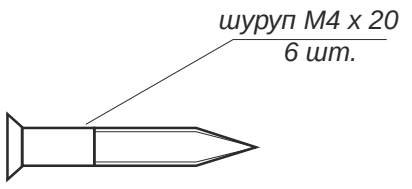

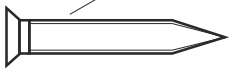

					Замок врезной Apecs 1026		
						Лист 1	Листов 2

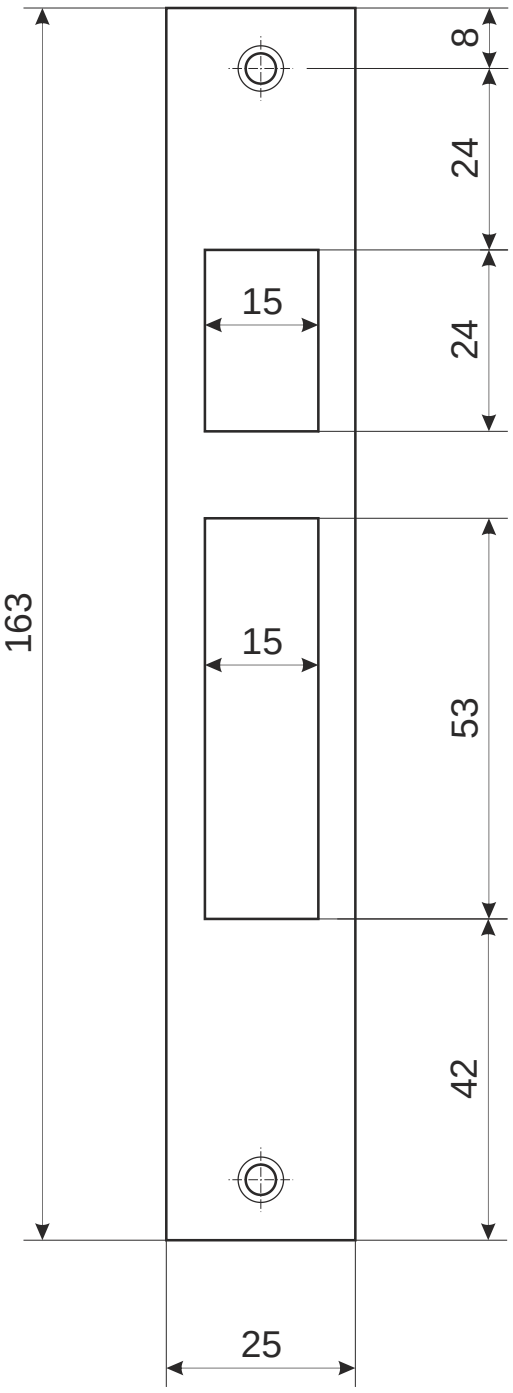

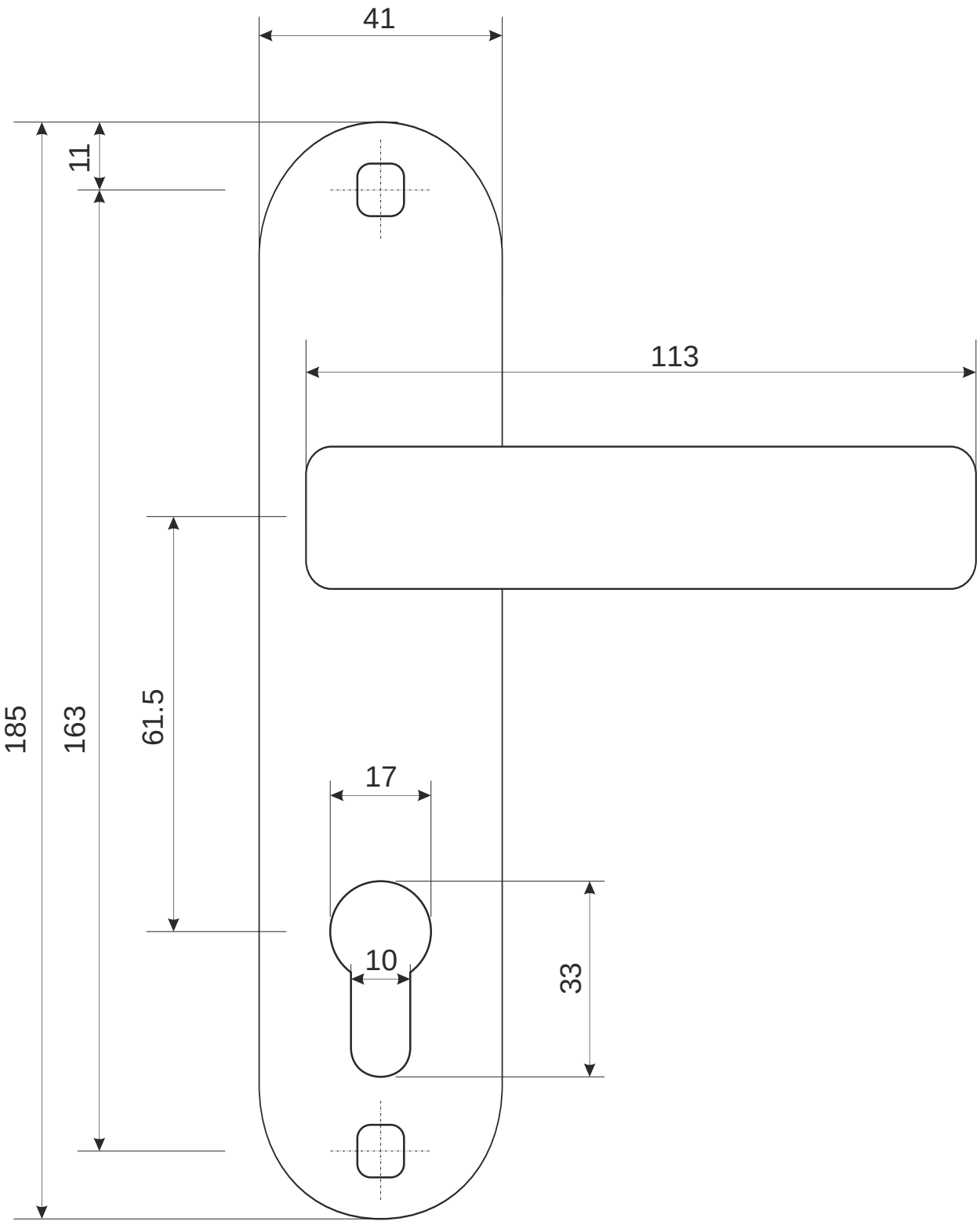

разрезной квадрат 8x8

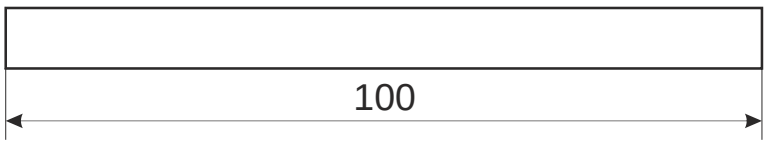

Замок врезной
Apecs 1026

Лист 2 *Листов 2*