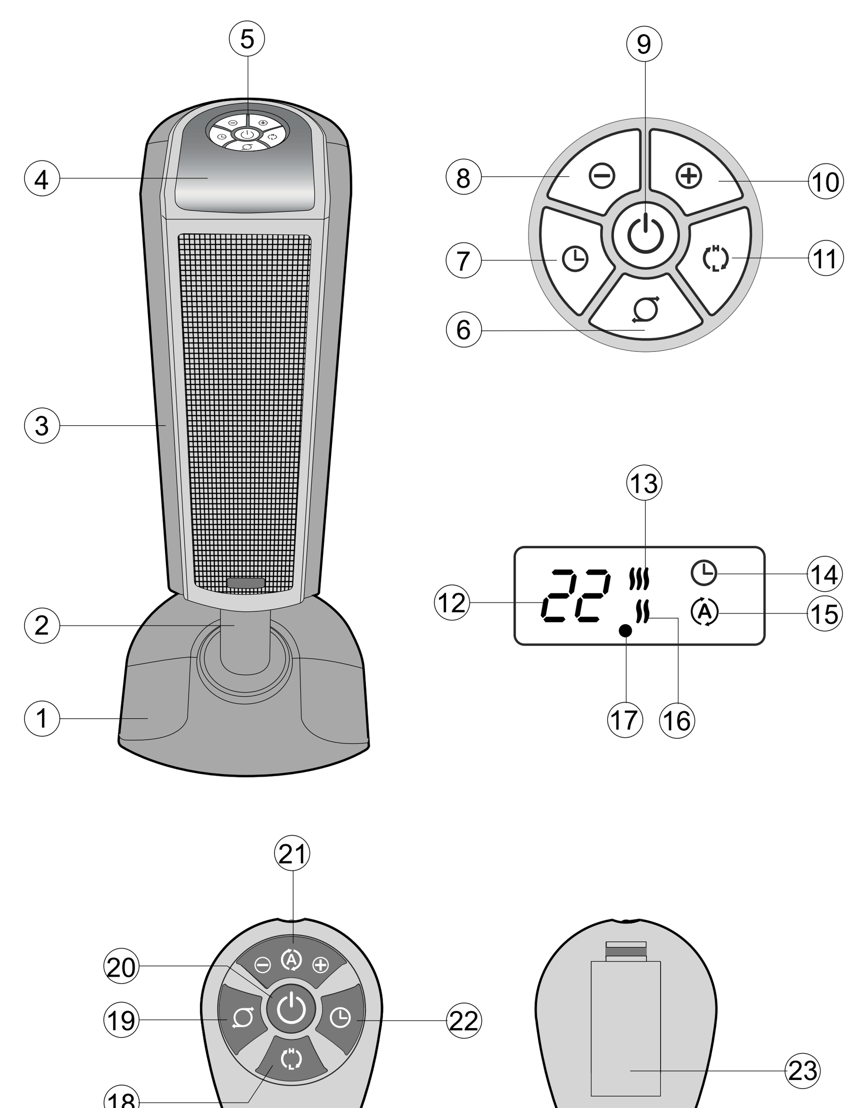

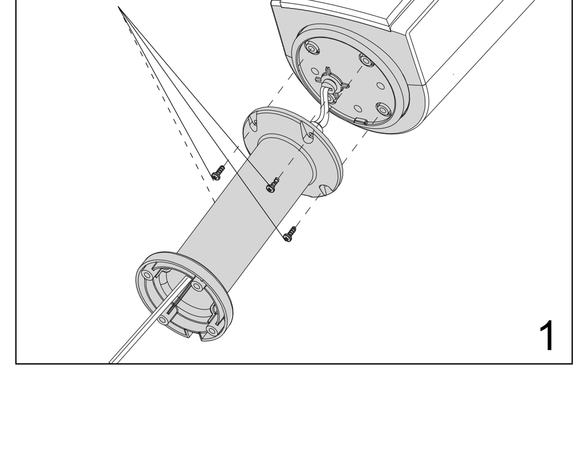

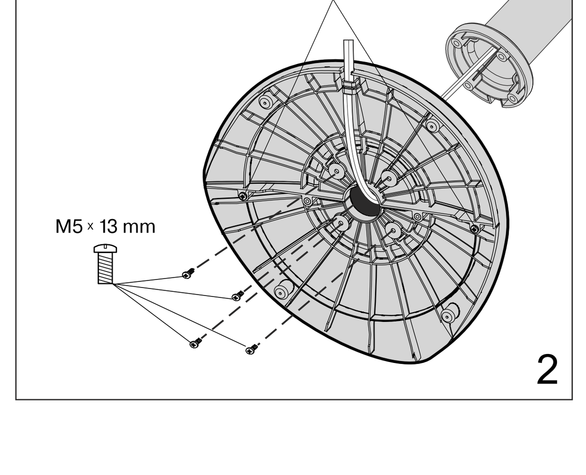

ENGLISH

CERAMIC FAN HEATER

DESCRIPTION
1. Support
2. Post support
3. Case
4. Display
5. Control panel

Control panel:
6. Rotation ON/OFF button
7. Timer set button
8. Temperature decrease button
9. ON/OFF button
10. Temperature increase button
11. Power selection button

Display:
12. Temperature/timer operation time indicator
13. Max. power indicator
14. Timer ON indicator
15. Automatic operation mode indicator
16. Low power indicator
17. ON indicator

Remote control:
18. Power selection button
19. Rotation ON/OFF button
20. ON/OFF button
21. Temperature set button
22. Timer set button
23. Battery compartment lid

ATTENTION!
When using electrical appliances basic safety precautions should always be followed in order to avoid risk of getting injuries, fire and electric shock, including the following:
- Before switching the unit on read this instruction carefully.
- Before using the appliance for the first time make sure that an electricity supply corresponds to the voltage of current specified on the housing.
- In order to avoid risk of fire do not use adapters while connecting the appliance to the outlet. Never insert the plug into defective or worn-out outlets.
- In order to avoid network overloading provide that no other electrical appliances with higher power consumption are connected to the same outlet the unit is connected to.
- During operation the grid heats up heavily. Avoid contact the unit with your skin to prevent getting burns.
- Do not use near furniture, curtains or other inflammable objects, keep combustible materials, such as furniture, pillows, furnishing, papers, clothes, and curtains at least 0.9m far from the front of the fan heater and keep them away from the sides and rear.
- Never cover the fan heater with clothes or fabric materials during operation.
- When children or infirm persons use a fan heater or are near a fan heater, or the unit is unattended, it is necessary to be especially careful.
- Do not move, hang up or carry the appliance by the cord.
- Do not operate at a restricted space (for instance, built-in closet or coat closet - for tubes defrosting or to prevent their freezing).
- Never wind the cord over the case of the unit.
- Do not switch on and do not use the fan heater if a cord or a plug is damaged or if the fan heater works irregularly, fell or is damaged. Apply to service centers for testing and repair.
- Do not use the fan heater outdoors.
- This fan heater is not intended for use in bathrooms or such like places.
- Do not place the fan heater in places, where it can fall in a bath or other content with water.
- If some water gets on the fan heater, before touching it you should unplug it in order to avoid risk of getting electric shock.
- Do not cover the cord with mats, carpet strips etc. The cord should be away from walking route and should not be influenced by external actions.
- Do not insert any object into gratings of the fan heater in order to protect from injuries or damage of the unit.
- Make sure that air inlets and outlets are not blocked during operation. Do not place the fan heater on the soft surfaces, for instance, bed in order to avoid blockage of air openings and fire.
- Do not use the fan heater in places near petroleum, paints or inflammable liquids storage.
- Do not leave the fan heater operating while sleeping
- Always switch off and unplug the fan heater if it is not being used.
- The fan heater is intended only for household use.

ASSEMBLY
For a fan heater assembly use a cross-point or blade screwdriver (not supplied).
- Take the fan heater out of the package and place it on a flat surface with the grid upward.
- Let the cord through the post support (2). Match the ledge on the bottom of the unit with the groove on the post support (2). Using 4 screws M5X13, attach the post support (2) to the case of the unit (Pic.1).
- Assemble the support (1). Match the halves of the support and fasten them using 2 holding screws M4X13. Let the cord through the post support (1). Match the ledge on the support (1) of the unit with the groove on the post support (2). Using 4 screws M5X13, attach the support (1) to the post support (2). Fasten the cord in the pass of the support (1) (Pic. 2)

OPERATION
Insert the plug into the electrical socket, the light indicator (17) will light up and sound signal will be heard.

Using the buttons on the control panel:
- Press ON/OFF button (9), sound signal will be heard and max. power indicator (13) will light up, room temperature will be displayed.
- To select low power press the (11) button, room temperature and the indicator (16) will be displayed. Use low power (1000W) for small rooms heating, and "HIGH" power (2000W) for large rooms heating.
- Set the required temperature for heating by pressing the (8) "- "or (10) "+" button. You can set temperature from 4°C to 32°C, setting step is 1°C. When pressing the temperature set buttons (8, 10), Automatic operation mode indicator (15) will light up.
  Set the required temperature in the room, when this temperature is reached digital temperature indications will stop flashing, heating will stop and the heating element will switch off. When temperature in the room decreases – the heating element will switch on and the heating will be continued.

Note:
- *When room temperature exceeds the preset temperature by 2°, the fan heater will switch off.*
- *The fan heater will switch on again when temperature decreases by 1° lower than the preset temperature.*
- *After the heating element is switched off, the fan heater will continue to rotate for10-15 seconds.*

- Fan case rotaion during room heating is switched on by the button (6), to switch rotation off press the button once again (6).
- Operation time can be chosen by pressing the button (7), the time will be displayed and the indicator (14) will light up. You can set operating time from 1 to 8 hours, setting step is 1 hour.
- To switch off the fan heater press the (9) button and take the plug out of the socket.

Remote control usage:
Open the battery compartment lid of the remote control (23) and set 2 batteries of «AAA» type, strictly following the polarity. Close the battery compartment lid.

Attention:
Functions of the remote control buttons fully correspond to those of the control panel buttons.

Automatic release button
The fan heater is equipped with auto release button when overheated.
- If the unit starts overheating, automatic thermal switch will be on, the fan heater will switch off.
- In this case immediately take the plug out of the socket.
- Make sure that the rear and the front grids are unrestricted and nothing prevents air flow.
- Let the fan heater to cool off for about 15-20 minutes before switching it on again.
- Plug the appliance, switch it on and set power and room temperature again.
- If the unit does not switch on it may mean that there are damages. In this case apply to the authorized service center for repair.

CLEAN AND CARE
- Unplug and take the plug out of the socket before cleaning.
- Wipe the unit case with a dry cloth.
- Do not use solvents or abrasive substances for cleaning.
- Do not immerse the fan heater in water or any other liquid. Take care liquid does not get into the fan heater case in order not to damage it or avoid electric shock.
- To clean air inlets on the rear of the fan heater use the vacuum cleaner with the corresponding attachment.
- After cleaning put the fan heater in the box and keep in a dry place.
- Provide the cord does not touch sharp objects.
- Before using the fan heater for the next time check its functionality and isolation of the cord.

ATTENTION: Portable electrical fan heaters are intended for additional rooms heating. They are not meant for operation as the main heating devices.

SPECIFICATION

Power supply:	230 V ~ 50 Hz
Power:	1000/2000 W

The manufacturer shall reserve the right to change the specification of the appliances without preliminary notice.

The life time of the appliance shall not be less than 5 years

Guarantee
Details regarding guarantee conditions can be obtained from the dealer from whom the appliance was purchased. The bill of sale or receipt must be produced when making any claim under the terms of this guarantee.

CE *This product conforms to the EMC-Requirements as laid down by the Council Directive 89/336/EEC and to the Low Voltage Regulation (73/23 EEC)*

DEUTSCH

THERMOVENTILATOR

Beschreibung:
1. Untersetzer
2. Zylindrische Stütze
3. Gehäuse
4. Bildschirm
5. Steuerungsplatte

Steuerungsplatte:
6. Taste zum An-/Ausschalten der Rotationen
7. Taste zur Einstellung der Timerzeit
8. Taste der Temperaturminderung
9. Taste zum Anschalten/Ausschalten
10. Taste der Temperaturerhöhung
11. Taste der Leistungswahl

Bildschirm:
12. Anzeige der Temperatur/der Timerzeit
13. Piktogramm der maximalen Leistung
14. Piktogramm der Timeranschaltung
15. Piktogramm der automatischen Auswahl des Arbeitsmodus
16. Piktogramm der kleineren Leistungsstufe
17. Elektronetzindikator

Fernbedienung:
18. Taste der Leistungswahl
19. Taste zum An-/Ausschalten der Rotationen
20. Taste zum An-/Ausschalten
21. Einstellungstaste der Temperatur
22. Einstellungstaste der Timerzeit
23. Deckel des Batteriefachs

ACHTUNG!
Beim Betrieb der elektrischen Geräte muss man die Hauptsicherheitsmaßnahmen befolgen, um das Risiko der Wundenentstehung, Brandfälle, Stromschlagvorfälle zu vermeiden, insbesondere Folgendes:
- Bevor Sie den Thermoventilator anschalten, lesen Sie aufmerksam diese Bedienungsanleitung.
- Vor der ersten Inbetriebnahme vergewissern Sie sich, dass die Spannung des Geräts mit der Netzspannung übereinstimmt.
- Um das Brandrisiko zu vermeiden, benutzen Sie keine Übergangskabel beim Anschluss des Geräts an die elektrische Steckdose. Es wird nicht gestattet, den Stecker des Netzkabels an veraltete oder beschädigte Steckdosen anzuschließen.
- Um die Überladung des elektrischen Netzes zu vermeiden, achten Sie besonders darauf, dass an die Steckdose, an die der Thermoventilator angeschlossen wird, keine anderen elektrischen Geräte mit hohem Leistungsverbrauch angeschlossen werden.
- Während des Betriebs des Thermoventilators wird das Gitter stark erhitzt. Um Brandwunden zu vermeiden, lassen Sie keinen Kontakt von heißen Oberflächen oder vom Gitter mit der Haut zu.
- Der Abstand zu leicht entflammbaren Materialien (Möbeln, Kissen, Bettwäsche, Papier, Kleidung, Vorhänge oder Gardinen usw.) und dem Gitter des Thermoventilators muss mindestens 0,9 m betragen. Stellen Sie den Thermoventilator so auf, dass sein hinteres Gitter und die Seitenwände sich nicht in der Nähe von diesen Materialien befinden.
- Es wird nicht gestattet, den Thermoventilator mit Kleidungsstücken oder Stoffmaterialien während des Betriebs zu bedecken.
- Besondere Vorsichtsmaßnahmen sind in den Fällen angesagt, wenn der Thermoventilator von Kindern oder behinderten Personen betrieben wird oder sich in ihrer Nähe befindet oder wenn der Thermoventilator angeschaltet ist und ohne Aufsicht gelassen wird.
- Es wird nicht gestattet, das Gerät an seinem Netzkabel aufzuhängen oder zu transportieren.
- Es wird auch nicht gestattet, den Thermoventilator in einem beschränkten Raum zu benutzen (zum Beispiel, in den Einbauschränken oder in den Wandnischen, für das Abtauen von Röhren oder zum Zweck der Verbeugung, dass diese zufrieren).
- Es wird nicht gestattet, das Netzkabel um das Gehäuse des Gerätes umzuwickeln.
- Es wird nicht gestattet den Thermoventilator anzuschalten und zu betreiben, wenn sein Netzkabelstecker oder das Netzkabel selbst beschädigt sind, wenn der Thermoventilator beim Betrieb stottert, gestürzt war oder beschädigt ist. In diesem Fall wenden Sie sich an ein speziell autorisiertes Zentrum, um das Gerät prüfen und reparieren zu lassen.
- Es ist nicht gestattet, den Thermoventilator außerhalb der Räumlichkeiten zu benutzen.
- Benutzen Sie den Thermoventilator nicht im Badezimmer oder ähnlichen Räumen mit erhöhter Luftfeuchtigkeit.
- Es ist nicht gestattet, den Thermoventilator auf den Oberflächen aufzustellen, von denen er in die Wanne oder jeden anderen Wasserbehälter stürzen könnte.
- Wenn Wasser auf das Gehäuse des Thermoventilators gerät, ziehen Sie den Stecker des Netzkabels aus der Steckdose, bevor Sie seine Oberflächen berühren, um das Stromschlagrisiko zu vermeiden.
- Bedecken Sie das Netzkabel nicht mit Teppichen, Teppichläufern usw. Das Netzkabel soll sich etwas abseits von der Stelle befinden, wo Menschen verkehren, und darf keinen äußeren Wirkungen ausgesetzt werden.
- Um das Stromschlagrisiko, Brandgefahr oder Gerätbeschädigung zu vermeiden, wird nicht gestattet, fremde Gegenstände in die Öffnungen der Gitter des Thermoventilators einzustecken.
- Während des Betriebs achten Sie darauf, dass die Eingangs- oder Ausgangsluftöffnungen nicht verdeckt werden. Stellen Sie den Thermoventilator nicht auf weichen Oberflächen aufgestellt wird, wir zum Beispiel auf das Bett, um Verdeckung der Luftöffnungen des Geräts und Brandgefahr zu vermeiden.
- Es wird nicht gestattet, den Thermoventilator an den Stellen zu benutzen, wo Benzin, Farben oder leicht entflammbare Flüssigkeiten aufbewahrt werden.
- Lassen Sie den Thermoventilator nicht angeschaltet, wenn Sie schlafen.
- Schalten Sie das Gerät immer aus und trennen Sie es immer vom elektrischen Netz ab, wenn Sie es nicht benutzen.
- Der Thermoventilator ist nur für den Hausgebrauch bestimmt.

Montage
Für die Montage des Thermoventilators verwenden Sie einen Kreuz- oder Flachschraubenzieher (gehört nicht zum Lieferumfang).
- Nehmen Sie den Thermoventilator aus der Verpackung heraus und legen Sie ihn auf die gerade Oberfläche, das Gitter richten Sie nach oben.
- Ziehen Sie das Netzkabel in die Zylindrischen Stütze durch (2). Verbinden Sie den Vorsprung im unteren Teil des Gehäuses des Geräts mit dem Falz auf der zylindrischen Stütze (2). Verwenden Sie vier Schrauben MM5X13, befestigen Sie die zylindrische Stütze (2) an dem Gehäuse des Geräts (Abb. 1).
- Bauen Sie den Untersetzer auf (1). Verbinden Sie die Hälften des Untersetzers miteinander und befestigen Sie diese, verwenden Sie zwei Befestigungsschraubenzieher MM4X13. Ziehen Sie das Netzkabel in die Öffnung des Untersetzers (1) durch. Verbinden Sie den Vorsprung auf dem Untersetzer (1) mit dem Falz auf der zylindrischen Stütze (2). Verwenden Sie vier Schrauben MM5X13, befestigen Sie den Untersetzer (1) an der zylindrischen Stütze (2). Fixieren Sie das Netzkabel im Kanal des Untersetzers (1) (Abb. 2).

BEDIENUNG
Setzen Sie den Stecker des Netzkabels in die Steckdose ein, dabei leuchtet der Netzindikator (17) auf und erklingt ein Tonsignal.

Anwendung der Tasten auf der Steuerungsplatte:
- Drücken Sie die Anschalttaste (9), dabei leuchtet das Piktogramm der maximalen Leistung (13) und die Lufttemperatur im Raum wird angezeigt, erklingt ein Tonsignal.
- Um kleinere Leistungsstufe zu wählen, drücken Sie die Taste (11), dabei leuchtet auf dem Bildschirm die Raumtemperatur und das Piktogramm (16). Benutzen Sie die kleinere Leistungsstufe (1000 W), um kleinre Räume zu beheizen, und die maximale Leistung «HIGH» (2000 W), um größere Räume zu beheizen.
- Stellen Sie die notwendige Temperaturstufe, um den Raum zu beheizen, drücken Sie dafür die Taste (8) « - » oder die Taste (10) «+». Sie können die Temperatur von 4°C bis 32°C einstellen, der Einstellungsschritt ist gleich 1°C. Beim Drücken der Einstellungstasten der Temperatur (8, 10), leuchtet das Piktogramm des automatischen Arbeitsmodus(15).
  Stellen Sie die notwendige Raumtemperatur ein, beim Erreichen der eingestellten Temperatur hören die Zifferanzeige der Temperatur auf, zu blinken, die Erwärmung wird gestoppt und der Heizkörper schaltet sich ab. Bei der Verminderung der Raumtemperatur schaltet sich der Heizkörper ein und die Erwärmung des Raumes wird fortgesetzt.

Anmerkung:
- *Wenn die Lufttemperatur im Raum die eingestellte Temperatur um 2° überschreitet, schaltet der Ventilator automatisch ab.*
- *Wiederholtes Anschalten des Ventilators erfolgt, wenn die Lufttemperatur um 1° niedriger als die eingestellte wird.*
- *Nach dem Ausschalten des Heizkörpers, dreht sich das Ventilator noch 10-15 Sekunden weiter.*

- Sie können den Thermoventilator während der Beheizung des Raums anschalten, indem Sie die Taste (6) drücken, um die Rotationen abzuschalten, drücken Sie die Taste (6) erneut.
- Wahl der Betriebszeit des Timers erfolgt mit der Taste (7), dabei erscheint am Bildschirm die eingegebenen Zeit und leuchtet das Piktogramm (14) auf. Sie können die Betriebszeit von 1 bis 8 Stunden einstellen, der Einstellungsschritt ist gleich 1 Stunde.
- Um den Thermoventilator auszuschalten, drücken Sie die Taste (9) und ziehen Sie den Stecker des Netzkabels aus der Steckdose heraus.

Anwendung der Fernbedienung:
Öffnen Sie den Deckel des Batteriefachs (20) der Fernbedienung und setzen Sie zwei Speisungselemente Typ „AAA" ein. Achten Sie besonders auf Polarität, verschließen Sie den Deckel des Batteriefachs.

Achtung: Die Tastenfunktionen an der Fernbedienung entsprechen vollständig den Tasten an der Steuerungsplatte.

AUTOMATISCHE ABSCHALTFUNKTION
Der Thermoventilator ist mit der Funktion zum automatischen Abschalten bei der Überhitzung versehen.
- Wenn das Gerät überhitzt wird, wird automatische Thermosicherung ausgelöst und der Thermoventilator wird abgeschaltet.
- In diesem Fall ziehen Sie sofort den Stecker des Netzkabels aus der Steckdose heraus.
- Vergewissern Sie sich, dass das vordere und das hintere Gitter frei sind und nichts den Luftstrom verhindern könnte.
- Lassen Sie den Thermoventilator während ungefähr 15-20 Minuten abkühlen, bevor Sie ihn wieder anschalten.
- Schließen Sie das Gerät ans elektrische Netz, schalten Sie es an, stellen Sie die Leistungs- und Temperaturstufe zur Beheizung des Raumes erneut ein.
- Falls das Gerät nicht angeschaltet werden kann, bedeutet es, dass irgendeine Störung im Thermoventilator vorgekommen ist. In diesem Fall wenden Sie sich an ein autorisiertes Servicezentrum, um das Gerät reparieren zu lassen.

WARTUNG UND PFLEGE
- Vor der Reinigung des Thermoventilators schalten Sie ihn ab und ziehen Sie den Stecker des Netzkabels aus der Steckdose heraus.
- Wischen Sie das Gerät vom Außen mit einem weichen trockenen Stofftuch a.
- Es ist nicht gestattet, Lösungsmittel und Schleißmittel für die Reinigung des Geräts zu benutzen.
- Es ist nicht gestattet, das Gehäuse des Thermoventilators ins Wasser oder andere Flüssigkeiten einzutauchen, vermeiden Sie, dass irgendwelche Flüssigkeiten ins Innere des Geräts gerät, um Beschädigungen und Stromschlagrisiko zu vermeiden.
- Um die Lufteintrittsöffnungen an der hinteren Wand der Thermoventilators zu reinigen, können Sie einen Staubsauger mit einem entsprechenden Aufsatz benutzen.
- Nach der Reinigung packen Sie den Thermoventilator ein und räumen Sie ihn zur Aufbewahrung an eine trockene Stelle weg.
- Lassen Sie nicht zu, dass das Netzkabel scharfe Gegenstände oder Kanten berührt.
- Vor der nächsten Inbetriebnahme überprüfen Sie die Betriebsfähigkeit des Thermoventilators und den Zustand des Netzkabels.

ACHTUNG: Die tragbaren elektrischen Thermoventilatoren sind für eine zusätzliche Beheizung der Räume gedacht. Sie können nicht als Hauptheizkörper benutzt werden.

EIGENSCHAFTEN

Spannung der Stromversorgung:	230 V ~ 50 H
Leistung:	1000/2000 W

Der Produzent behält sich das Recht vor, die Charakteristiken der Geräte ohne Vorankündigung zu ändern.

Benutzungsdauer der Teekanne nicht weniger als 5 Jahre

Gewährleistung
Ausführliche Bedingungen der Gewährleistung kann man beim Dealer, der diese Geräte verkauft hat, bekommen. Bei beliebiger Anspruchserhebung soll man während der Laufzeit der vorliegenden Gewährleistung den Check oder die Quittung über den Ankauf vorzulegen.

CE *Das vorliegende Produkt entspricht den Forderungen der elektromagnetischen Verträglichkeit, die in 89/336/EWG -Richtlinie des Rates und den Vorschriften 73/23/EWG über die Niederspannungsgeräte vorgesehen sind.*

РУССКИЙ

КЕРАМИЧЕСКИЙ ТЕПЛОВЕНТИЛЯТОР

ОПИСАНИЕ
1. Подставка
2. Цилиндрическая опора
3. Корпус
4. Дисплей
5. Панель управления

Панель управления:
6. Кнопка включения/выключения вращения
7. Кнопка установки времени таймера
8. Кнопка «уменьшения» температуры
9. Кнопка включения/выключения
10. Кнопка «увеличения» температуры
11. Кнопка выбора мощности

Дисплей:
12. Показания температуры/время работы таймера
13. Пиктограмма максимальной мощности
14. Пиктограмма включения таймера
15. Пиктограмма автоматического режима работы
16. Пиктограмма малой мощности
17. Индикатор включения в сеть

Пульт дистанционного управления:
18. Кнопка выбора мощности
19. Кнопка включения/выключения вращения
20. Кнопка включения/выключения
21. Кнопка установки температуры
22. Кнопка установки времени таймера
23. Крышка батарейного отсека

ВНИМАНИЕ!
При эксплуатации электроприборов всегда необходимо соблюдать основные меры техники безопасности, чтобы снизить риск получения травм, возникновения пожара, поражения электротоком, включая следующее:
- Перед включением тепловентилятора внимательно изучите инструкцию.
- Перед первым включением, убедитесь, что рабочее напряжение устройства, соответствует напряжению сети.
- Во избежание риска возникновения пожара не используйте переходники при подключении прибора к электрической розетке. Запрещается вставлять вилку сетевого шнура в неисправные или изношенные розетки.
- Во избежание перегрузки в электрической сети следите, чтобы к розетке, в которую включен данный тепловентилятор, не подключались другие электроприборы с большой мощностью потребления.
- В процессе работы тепловентилятора сильно нагревается решетка. Во избежание ожогов не допускайте контакта горячей поверхности решетки с кожей.
- Расстояние между легковоспламеняющимися материалами (мебелью, подушками, постельным бельем, бумагой, одеждой, шторами и т.п.) и решеткой тепловентилятора должно составлять как минимум 0,9 м, располагайте тепловентилятор таким образом, чтобы задняя решетка и его боковые стенки не находились вблизи этих материалов.
- Запрещается накрывать тепловентилятор предметами одежды или тканевыми материалами во время его работы.
- Особые меры предосторожности следует соблюдать в тех случаях, когда тепловентилятор используется детьми или инвалидами, либо рядом с ними, или же когда тепловентилятор оставлен включенным без присмотра.
- Запрещается перемещать, подвешивать, переносить устройство за сетевой шнур.
- Запрещается использовать тепловентилятор в ограниченном пространстве (например, во встроенных шкафах или в нишах стен - для размораживания труб или с целью предотвращения их замерзания).
- Запрещается наматывать сетевой шнур на корпуса устройства.
- Запрещается включать и использовать тепловентилятор, если неисправна вилка сетевого шнура, сам сетевой шнур, если тепловентилятор работает с перебоями, падал или был поврежден. В этом случае обратитесь в авторизованный сервисный центр для проверки и ремонта устройства.
- Запрещается использовать тепловентилятор вне помещений.
- Не используйте тепловентилятор в ванных комнатах или подобных помещениях.
- Запрещается устанавливать тепловентилятор на поверхностях, с которых он может упасть в ванну или в любую другую емкость, наполненную водой.
- Если на корпус тепловентилятора попала вода, прежде чем дотронуться до него, выньте вилку сетевого шнура из розетки, во избежание риска поражения током.
- Не следует накрывать сетевой шнур ковриками, ковровыми дорожками и т.п. Проложенный сетевой шнур должен находиться в стороне от маршрута движения людей и не должен подвергаться внешним воздействиям.
- Во избежание риска поражения током, пожара или повреждения устройства, запрещается вставлять посторонние предметы в решетки тепловентилятора.
- Во время работы следите за тем, чтобы не были заблокированы входные или выходные воздушные отверстия. Не ставьте тепловентилятор на мягкие поверхности, например, на кровать, во избежание блокирования воздушных отверстий устройства и возникновения пожара.
- Запрещается использование тепловентилятора в местах применения и хранения бензина, красок или легковоспламеняющихся жидкостей.
- Не следует оставлять тепловентилятор включенным на время сна.
- Всегда выключайте устройство и отключайте от электрической сети, если оно не используется.
- Тепловентилятор предназначен только для бытового использования.

СБОРКА
Для сборки тепловентилятора используйте крестовую или плоскую отвертку (не входит в комплект поставки).
- Выньте тепловентилятор из упаковки и положите его на ровную поверхность, расположив решетку по направлению вверх.
- Пропустите сетевой шнур через цилиндрическую опору (2). Совместите выступ на нижней части корпуса устройства с пазом на цилиндрической опоре (2). Используя 4 винта M5X13, прикрепите цилиндрическую опору (2) к корпусу устройства (Рис. 1)
- Соберите подставку (1). Совместите половинки подставки и скрепите их, используя 2 крепежных шурупа M4X13. Пропустите сетевой шнур в отверстие подставки (1). Совместите выступ на подставке (1) с пазом на цилиндрической опоре (2). Используя 4 винта M5X13, прикрепите подставку (1) к цилиндрической опоре (2). Закрепите сетевой шнур в канале подставки (1) (Рис. 2).

ЭКСПЛУАТАЦИЯ
Вставьте вилку сетевого шнура в розетку, при этом загорится сетевой индикатор (17) и прозвучит звуковой сигнал.

Использование кнопок на панели управления:
- Нажмите кнопку включения/выключения (9), при этом загорится пиктограмма максимальной мощности (13) и отобразится температура воздуха в помещении, прозвучит звуковой сигнал.
- Для выбора минимальной мощности нажмите кнопку (11) при этом на дисплее будет отображаться комнатная температура и пиктограмма (16). Используйте мощность (1000Вт) для обогрева небольших помещений, а мощность «HIGH» (2000Вт) для обогрева больших помещений.
- Установите необходимую температуру нагрева в помещении, нажав кнопку (8) « - » или кнопку (10) «+». Вы можете установить температуру от 4°С до 32°С, шаг установки равен 1°С. При нажатии кнопок установки температуры (8, 10), загорается пиктограмма автоматического режима работы (15).
  Установите необходимую температуру в помещении, при достижении установленной температуры цифровые показания температуры перестанут мигать, нагрев прекратится и нагревательный элемент отключится. При снижении температуры в помещении – включится нагревательный элемент и продолжится нагрев помещения.

Примечание:
- *Когда температура воздуха в помещении превысит установленную температуру на 2°, тепловентилятор отключится.*
- *Повторное включение тепловентилятора произойдет при снижении температуры воздуха на 1°, ниже установленной.*
- *После отключения нагревательного элемента, вентилятор продолжает вращаться в течение 10-15 секунд.*

- Включение режима вращения тепловентилятора во время обогрева помещения, осуществляется кнопкой (6), для отключения вращения повторно нажмите кнопку (6).
- Выбор времени работы таймера осуществляется кнопкой (7), при этом на дисплее будет отображаться установленное время и загорится пиктограмма (14). Вы можете установить время работы от 1 до 8 часов, шаг установки 1 час.
- Для выключения тепловентилятора нажмите кнопку (9) и выньте вилку сетевого шнура из розетки.

Использование пульта дистанционного управления:
Откройте крышку батарейного отсека (23) пульта ДУ и установите 2 элемента питания типоразмера «AAA», строго соблюдая полярность, закройте крышку батарейного отсека.

Внимание:
функции кнопок на пульте дистанционного управления полностью соответствуют кнопкам на панели управления.

ФУНКЦИЯ АВТОМАТИЧЕСКОГО ОТКЛЮЧЕНИЯ
Тепловентилятор оснащен функцией автоматического отключения при перегреве.
- Если прибор начнет перегреваться, сработает автоматический термопредохранитель, тепловентилятор отключится.
- В этом случае немедленно выньте вилку сетевого шнура из розетки.
- Убедитесь, что задняя и передняя решетки свободны и ничто не мешает потоку воздуха.
- Дайте тепловентилятору охладиться в течение приблизительно 15-20 минут, прежде чем включить его снова.
- Подключите прибор к электрической сети, включите его и установите заново мощность и температуру нагрева помещения.
- Если прибор не включается, это может означать, что в тепловентиляторе имеются повреждения. В этом случае необходимо обратиться в авторизованный сервисный центр для ремонта тепловентилятора.

УХОД И ОБСЛУЖИВАНИЕ
- Перед чисткой тепловентилятора отключите его и выньте вилку сетевого шнура из розетки.
- Протирайте устройство снаружи сухой тканью.
- Запрещается использовать для чистки корпуса растворители и абразивные чистящие средства.
- Запрещается погружать корпус тепловентилятора в воду или любые другие жидкости, не допускайте попадания воды во внутрь корпуса прибора во избежание риска поражения электрическим током.
- Для чистки воздухозаборных отверстий на задней стенке тепловентилятора можно воспользоваться пылесосом с соответствующей насадкой.
- После чистки поместите тепловентилятор в упаковку и уберите на хранение в сухое место.
- Не допускайте касания электрического шнура острых предметов.
- Перед последующим включением тепловентилятора проверьте его работоспособность и состояние изоляции сетевого шнура.

ВНИМАНИЕ: Переносные электрические тепловентиляторы предназначены для дополнительного обогрева помещений. Они не рассчитаны на работу в качестве основных обогревательных приборов.

СПЕЦИФИКАЦИЯ

Напряжение питания:	230 В ~ 50 Гц
Мощность:	1000/2000 Вт

Производитель оставляет за собой право изменять характеристики приборов без предварительного уведомления

Срок службы прибора не менее 5-ти лет

Данное изделие соответствует всем требуемым европейским и российским стандартам безопасности и гигиены.

Производитель: АН-ДЕР ПРОДАКТС ГмбХ, Австрия
Нойбаугюртель 38/7А, 1070 Вена, Австрия

ҚАЗАҚ

ЖЫЛУЖЕЛДЕТКІШ

Сипаттама
1. Тіреуіш
2. Цилиндрлі тірек
3. Корпус
4. Дисплей
5. Басқару панелі

Басқару панелі:
6. Айналдыруды қосу/өшіру түймесі
7. Таймер уақытын белгілеу түймесі
8. Температураны «кеміту» түймесі
9. Қосу/өшіру түймесі
10. Температураны «арттыру» түймесі
11. Қуатты таңдау түймесі

Дисплей:
12. Температура/таймер жұмысы уақытын көрсету
13. Максимальды қуат пиктограммасы
14. Таймерді қосу пиктограммасы
15. Автоматты жұмыст режимі пиктограммасы
16. Аз қуат пиктограммасы
17. Тоққа қосу индикаторы

Қашықтан басқару құрылғысы:
18. Қуатты таңдау түймесі
19. Айналдыруды қосу/өшіру түймесі
20. Қосу/өшіру түймесі
21. Температураны қою түймесі
22. Таймер уақытын белгілеу түймесі
23. Батарея бөлімінің қақпағы

Назар аударыңыз!
Электр аспаптарын қолдану кезінде төмендегілерді қамти отырып, жарақат алу, өрттің шығу, электр тогының соғу қаупін төмендету үшін әрқашан қауіпсіздік техникасының негізгі шараларын сақтау керек:
- Жылужелдеткішті қосудың алдында нұсқаулықты мұқият оқып шығыңыз.
- Бірінші рет қосардың алдында құрылғының жұмыс кернеуінің желі кернеуіне сәйкес келетініне көз жеткізіңіз.
- Өрттің шығу қаупін болдырмау үшін аспапты электр розеткасына қосар кезде өткізгіштерді пайдаланбаңыз. Желі шнурының ашасын ақаулы немесе тозған розеткаларға қосуға тыйым салынады.
- Электр желісіндегі шамадан тыс жүктелуге жол бермеу үшін берілген жылужелдеткіш жалғаулы розеткаға қуатты көп қолданатын басқа электр аспаптарының қосылмауын қадағалаңыз.
- Жылужелдеткіш жұмыс істеп тұрғанда тор қатты қызады. Күйіп қалудан сақтану үшін тордың ыстық бетіне теріңің тиіп кетуіне жол бермеңіз.
- Тез тұтанатын материалдар (жиһаз, жастықтар, төсек-орын, қағаз, киім, перде және т.б.) мен жылужелдеткіш торының арасындағы арақашықтық кемінде 0,9 м болуы керек, жылужелдеткішті артқы торы мен жанғы қабырғаларының осы материалдардан алыс болатындай етіп орналастырыңыз.
- Жылужелдеткіш жұмыс істеп тұрғанда, оны киім-кешекпен немесе мата материалдарымен жауып қоюға тыйым салынады.
- Жылужелдеткішті балалар немесе мүгедек адамдар пайдаланғанда, не болмаса солардың қасында тұрғанда немесе жылужелдеткіш қараусыз қосулы қалғанда, ерекше сақтандыру шараларын сақтау керек.
- Құрылғыны желі шнурынан тартып қозғалтуға, ілуге, алып жүруге тыйым салынады.
- Жылужелдеткішті шектеулі кеңістікте (мысалы, құбырларды еріту үшін немесе олардың қатып қалуына жол бермеу үшін құрылмалы шкафтарда немесе қабырға қуыстарында) пайдалануға тыйым салынады.
- Желі шнурын құрылғының корпусына орауға тыйым салынады.
- Егер желі шнурының ашасы немесе желі шнурының өзі ақаулы болса немесе жылужелдеткіш іркілісмен жұмыс істеп тұрса, құласа немесе зақымданса, жылужелдеткішті қосуға және пайдалануға тыйым салынады. Мұндай жағдайда құрылғыны тексерту немесе жөндету үшін өкілетті қызмет көрсету орталығына хабарласыңыз.
- Жылужелдеткішті далада пайдалануға тыйым салынады.
- Жылужелдеткішті ванна тұрған бөлмелерде немесе соған ұқсас жерлерде пайдаланбаңыз.
- Жылужелдеткішті ваннаға немесе суға толы басқа да кез келген үлкен ыдысқа құлап кетуі мүмкін жерлерге орнатуға тыйым салынады.
- Егер жылужелдеткіштің корпусына су тисе, тоқтың соғуына жол бермеу үшін оған тиіспей, желі шнурының ашасын розеткадан суырыңыз.
- Желі шнурын кілемшелермен, ұзын кілемшелермен және т.б. жауып қоймаңыз. Желі шнуры адам жүретін жолдан тысқары болуы керек және сыртқы әсерлерге ұшырамауы керек.
- Тоқтың соғу, өрттің шығу немесе құрылғының зақымдану қаупіне жол бермеу үшін бөтен заттарды жылужелдеткіштің торына салуға тыйым салынады.
- Жұмыс істеп тұрғанда, ауа кіретін немесе шығатын тесіктердің жабылып қалмағанына көз жеткізіңіз. Құрылғының ауа өтетін тесіктерінің жабылып қалуына және өрттің шығуына жол бермеу үшін жылужелдеткішті жұмсақ беттерге, мысалы, төсекке қомаңыз.
- Жылужелдеткішті бензин, бояу немесе тез тұтанатын сұйықтар қолданылатын және сақталатын жерлерде пайдалануға тыйым салынады.
- Жылужелдеткішті ұйықтайтын кезде қосулы қалдырмау керек.
- Егер қолданылмайтын болса, құрылғыны әрдайым өшіріп, электр желісінен ажыратып қойыңыз.
- Жылужелдеткіш тек тұрмыстық мақсатта пайдалануға арналған.

ЖИНАУ
Жылужелдеткішті жинау үшін қырлы немесе жалпақ бұрағышты пайдаланыңыз (жеткізу жинағына кірмейді).
- Жылужелдеткішті орауышынан шығарыңыз, торын жоғары қаратып, оны тегіс жерге қойыңыз.
- Желі шнурын цилиндр тірегінен (2) өткізіңіз. Құрылғы корпусының төменгі жағындағы томпақты цилиндр тірегінің ойығына (2) келтіріңіз. 4 M5X13 бұрандасы арқылы цилиндр тірегін (2) құрылғының корпусына бекітіңіз (1-сурет).
- Тіреуішті (1) жинаңыз. 2 M4X13 бекітпе бұрандасы арқылы тіреуіштің жартысын орналастырып бекітіңіз. Желі шнурын тіреуіш (1) тесігінен өткізіңіз. Тіреуіштегі (1) томпақты цилиндр тірегінің ойығына (2) келтіріңіз. 4 M5X13 бұрандасы арқылы тіреуішті (1) цилиндр тірегіне (2) бекітіңіз. Желі шнурын тіреуіш (1) жолына бекітіңіз (2-сурет).

ҚОЛДАНУ
Желі шнурының ашасын розеткаға қоссаңыз, желі индикаторы (17) жанады және дыбыстық сигнал шығады.

Басқару панеліндегі түймелерді пайдалану:
- Қосу/өшіру түймесін (9) бассаңыз, максимальды қуат пиктограммасы (13) жанады және бөлмедегі ауа температурасы көрсетіліп, дыбыстық сигнал шығады.
- Минимальды қуатты таңдау үшін (11) түймені бассаңыз, дисплейге бөлме температурасы мен пиктограмма (16) шығады. Кішкентай бөлмелерді жылыту үшін (1000Вт) қуатын, ал үлкен бөлмелерді жылыту үшін «HIGH» (2000Вт) қуатын пайдаланыңыз.
- (8) « - » түймесін немесе (10) «+» түймесін басу арқылы бөлмені жылытуға қажетті температураны қойыңыз. Сіз 4°С пен 32°С аралығындағы температураны қоя аласыз, қою қадамы 1°С-қа тең. Температураны қою түймелерін (8, 10) басқанда, автоматты жұмыс режимінің пиктограммасы (15) жанады.
  Бөлмеге қажетті температураны қойыңыз, қойылған температураға жеткенде, температураның сандық көрсеткіштері жыпылықтауын тоқтатады, жылыту тоқтап, жылыту элементі өшеді. Бөлмедегі температура төмендеген кезде жылыту элементі қосылып, бөлмені жылыту қайта жалғасады.

Ескерту:
- *Бөлмедегі ауа температурасы қойылған температурадан 2° асқанда, жылужелдеткіш өшеді.*
- *Ауа температурасы қойылған температурадан 1° төмендегенде, жылужелдеткіш қайта қосылады.*
- *Жылыту элементі өшкеннен кейін желдеткіш 10-15 секундтай айналуын тоқтатпайды.*

- Бөлмені жылыту кезінде жылужелдеткіштің айналу режимі (6) түйме арқылы қосылады, айналуын тоқтату үшін (6) түймесін қайтадан басыңыз.
- Таймер жұмысының уақыты (7) түйме арқылы таңдалады, сонда дисплейге белгіленген уақыт шығып, (14) пиктограмма жанады. Сіз 1 мен 8 сағат аралығындағы жұмыс уақытын белгілей аласыз, белгілеу қадамы 1 сағатты құрайды.
- Жылужелдеткішті өшіру үшін (9) түймені басыңыз, содан кейін желі шнурының ашасын розеткадан суырыңыз.

Қашықтықтан басқару пультін пайдалану:
Қашықтықтан басқару пультінің батарея бөлімінің (23) қақпағын ашыңыз және полюстарын сақтай отырып, «AAA» өлшеміндегі қоректендіруші 2 элементті салыңыз, батарея бөлімінің қақпағын жабыңыз.

Назар аударыңыз:
Қашықтықтан басқару пультіндегі түймелердің функциялары басқару панеліндегі түймелердің функцияларына толық сай келеді.

АВТОМАТТЫ ӨШУ ФУНКЦИЯСЫ
Жылужелдеткіш қызып кетуден сақтайтын автоматты өшу функциясымен жабдықталған.
- Егер аспап қызып бара жатса, автоматты жылусақтандырғыш іске қосылып, жылужелдеткіш өшіп қалады.
- Мұндай жағдайда желі шнурының ашасын розеткадан дереу суырыңыз.
- Артқы және алдыңғы торлардың еркін тұрғанына және ауа ағынына ештеңе кедергі жасап тұрмағанына көз жеткізіңіз.
- Жылужелдеткішті қайтадан қосардың алдында оның шамамен 15-20 минуттай салқындауына мүмкіндік беріңіз.
- Аспапты электр желісіне жалғаңыз, оны қосып, бөлмені жылыту қуаты мен температурасына қайта қойыңыз.
- Егер аспап қосылмаса, жылужелдеткіштің ақаулы екенін білдіреді. Мұндай жағдайда жылужелдеткішті жөндету үшін өкілетті қызмет көрсету орталығына хабарласыңыз.

КҮТІМ ЖӘНЕ ҚЫЗМЕТ КӨРСЕТУ
- Жылужелдеткішті тазалаудың алдында оны өшіріп, желі шнурының ашасын розеткадан ажыратыңыз.
- Құрылғының сыртын құрғақ шүберекпен сүртіңіз.
- Корпусын тазалау үшін еріткіштер мен абразивті тазалағыш құралдарды пайдалануға тыйым салынады.
- Жылужелдеткіштің корпусын суға немесе басқа да кез келген сұйыққа салуға тыйым салынады, электр тогының соғу қаупін болдырмау үшін аспап корпусының ішіне судың тиюіне жол бермеңіз.
- Жылужелдеткіштің артқы қабырғасындағы ауа өтетін тесіктерді тазалау үшін лайықты саптамасы бар шаңсорғышты пайдалануға болады.
- Тазалағаннан кейін жылужелдеткішті орауышына салып, құрғақ жерде сақтап қойыңыз.
- Электр шнурына үшкір заттардың тиюіне жол бермеңіз.
- Жылужелдеткішті келесі ретте қосар кезде оның жұмыс істеу қабілеттілігі мен желі шнурының изоляциялық күйін тексеріңіз.

НАЗАР АУДАРЫҢЫЗ: Алып жүретін электр жылужелдеткіштері бөлмені қосымша жылытуға арналған. Олар негізгі жылыту аспаптары ретінде пайдаланылуға арналмаған.

СИПАТТАМА

Қорек кернеуі:	230 В ~ 50 Гц
Қуаты:	1000/2000 Вт

Өндіруші алдын ала хабарламастан аспаптың сипаттамаларын өзгертуге құқылы.

Аспаптың қызмет мерзімі 5 жылдан кем емес

Гарантиялық міндеттілігі
Гарантиялық жағдайдағы қаралып жатқан бөлшектер дилерден тек сатып алынған адамға ғана беріледі. Осы гарантиялық міндеттілігіндегі шағымдалған жағдайда төлеген чек немесе квитанциясын көрсетуі қажет.

CE *Бұл тауар ЕМС – жағдайларға сәйкес келеді негізгі Міндеттемелер 89/336/ЕЕС Дерективаның ережелеріне енгізілген Төменгі Ережелердің Реттелуі (73/23 ЕЕС)*

БЪЛГАРСКИ

ТОПЛОВЕНТИЛАТОР

ОПИСАНИЕ
1. Подложка
2. Цилиндрична опора
3. Корпус
4. Дисплей
5. Панел за управление

Панел за управление:
6. Бутон за включване/изключване на въртенето
7. Бутон за нагласяване на времето на таймера
8. Бутон за «намаляване» на температурата
9. Бутон за включване/изключване
10. Бутон за «повишаване» на температурата
11. Бутон за избор на мощност

Дисплей:
12. Показания на температурата/времето на работа на таймера
13. Пиктограма за максимална мощност
14. Пиктограма за включване на таймера
15. Пиктограма за автоматичен режим на работа
16. Пиктограма за низка мощност
17. Индикатор за включване в мрежата

Пулт за дистанционно управление:
18. Бутон за избор на мощност
19. Бутон за включване/изключване на въртенето
20. Бутон за включване/изключване
21. Бутон за нагласяване на температурата
22. Бутон за нагласяване на времето на таймера
23. Капак на отсека за батерии

ВНИМАНИЕ!
При експлоатация на електроприборите винаги е необходимо да спазвате основните мерки за техническа безопасност, за да намалите риска от получаване на травми, предизвикване на пожар, токов удар, включително следните:
- Преди включване на топловентилатора внимателно изучете инструкцията.
- Преди първото включване се убедете, че работното напрежение на устройството съответства на напрежението на мрежата.
- За да се избегне рискът от пожар, не използвайте разклонители при включването на прибора в електрическия контакт. Забранява се вкарване на щепсела на кабела за мрежата в повредени или изхабени контакти.
- За да избегнете претоварване в електромрежата, следете в контакта, в който е включен даденият топловентилатор, да не се включват други електроприбори с голяма мощност на консумация.
- В процеса на работа на топловентилатора силно се нагрява решетката. За да избегнете изгаряне, не допускайте контакт на горещата повърхност на решетката с кожата.
- Разстоянието между лесновъзпламеними материали (мебели, възглавници, калъфи и чаршафи, хартия, облекло, пердета и т. н.) и решетката на топловентилатора трябва да бъде най-малко 0,9 м, поставяйте топловентилатора по такъв начин, че задната решетка и страничните му стени не да се намират в близост до тези материали.
- Забранява се покриването на топловентилатора с дрехи или платове по време на използване.
- Специалните мерки за безопасност трябва да се спазват в случаите, когато топловентилаторът се използва от деца или инвалиди, или в близост до тях, или когато топлвентилаторът е оставен включен без надзор.
- Забранява се устройството да се премества, окачва, пренася за кабела за мрежата.
- Забранява се да се използва топловентилаторът в ограничено пространство (например, във вградени шкафове или в ниши на стените - за размразяване на тръбите или с цел да се предотврати замръзването им).
- Забранява се да се навива кабелът за мрежата на корпуса на устройството.
- Забранява се да се включва и използва топловентилаторът, ако щепселът на кабела за мрежата или самият кабел за мрежата е повреден, ако топловентилаторът работи с прекъсвания, ако е падал или е бил повреден. В този случай се обърнете в упълномощения сервизен център за проверка и ремонт на уреда.
- Забранява се да се използва топловентилаторът извън помещението.
- Не използвайте топловентилатора в бани или подобни помещения.
- Забранява се топловентилаторът да се поставя върху повърхности, от които той може да падне във вана или в каквото и да е друг съд, напълнен с вода.
- Ако на корпуса на топловентилатора попадне вода, преди да го докоснете, извадете щепсела на кабела за мрежата от контакта, за да избегнете риска от токов удар.
- Не бива да покривате кабела за мрежата с килимчета, килимени пътечка и т. н. Прокараният кабел за мрежата трябва да се намира настрана от маршрута на движението на хора и не трябва да се подлага на външни въздействия.
- За да се избегне риска от токов удар, пожар или повреждане на устройството, забранява се да се вкарват странични предмети в решетките на топловентилатора.
- По време на работа наблюдавайте входните и изходните въздушни отвори да не бъдат блокирани. Не поставяйте топловентилатора върху меки повърхности, като например върху легло, за да се избегне блокирането на въздушните отвори на устройството и пожар.
- Забранява се използването на топловентилатора на места за използване и съхранение на бензин, боя или лесновъзпламеними течности.
- В продължение на времето за сън не трябва да оставяте топловентилатора включен.
- Винаги изключвайте устройството от електромрежата, ако то не се използва.
- Топловентилаторът е предназначен само за битово използване.

СГЛОБЯВАНЕ
За сглобяване на топловентилатора използвайте кръстовидна или плоска отвертка (не влиза в комплекта на доставката).
- Извадете топловентилатора от опаковката и го сложете върху равна повърхност като поставите решетката нагоре.
- Прекарайте кабела за мрежата през цилиндричната опора (2). Съвместете издатината в долната част на корпуса на устройството с жлеба на цилиндричната опора (2). Като използвате 4 винта M5X13, закрепете цилиндричната опора (2) към корпуса на устройството (Рис. 1)
- Сглобете подставката (1). Съединете половинките на подставката и ги скрепете, използвайки 2 крепежни винта M4X13. Прекарайте кабела за мрежата в отвора на подложката (1). Съвместете издатината на подставката (1) с жлеба на цилиндричната опора (2). Като използвате 4 винта M5X13, прикрепете опората (1) към цилиндричната опора (2). Закрепете кабела за мрежата в канала на подставката (1) (Рис. 2).

ЕКСПЛОАТАЦИЯ
Вкарайте щепсела на кабела за мрежата в контакта, при това ще светне индикаторът за мрежата (17) и ще прозвучи звуков сигнал.

Използване на бутоните на панела за управление:
- Натиснете бутона за включване/изключване (9), при това ще светне пиктограмата за максимална мощност (13) и ще се отрази температурата на въздуха в помещението, ще прозвучи звуков сигнал.
- За избор на максимална мощност натиснете бутона (11) при това на дисплея ще се отразява стайната температура и пиктограмата (16). Използвайте мощността (1000 Вата) за затопляне на неголеми помещения, а мощността «HIGH» (2000 Вата) за затопляне на големи помещения.
- Установете необходимата температура за нагряване в помещението, чрез натискане на бутона (8) « - » или бутона (10) «+». Вие можете да установите температура от 4°С до 32°С, стъпката на установяване е равна на 1°С. При натискане на бутоните за установяване на температурата (8, 10) ще светне пиктограмата за автоматичен режим на работа (15).
  Установете необходимата температура в помещението, при достигане на установената температура цифровите показания за температурата ще престанат да мигат, нагряването ще приключи и нагревателният елемент ще се изключи. При понижаване на температурата в помещението – ще се включи нагревателният елемент и ще продължи нагряването на помещението.

Забележка:
- *Когато температурата на въздуха в помещението превиши установената температура с 2°, топловентилаторът ще се изключи.*
- *Повторното включване на топловентилатора ще се случи при спадане на температурата на въздуха с 1°, по-ниско от установената.*
- *След изключване на нагревателния елемент вентилаторът ще продължи да се върти в продължение на 10-15 секунди.*

- Включване на режима на въртене на топловентилатора по време на затопляне на помещението, се осъществява с бутона (6), за изключване на въртенето повторно натиснете бутона (6).
- Избор на за време на работа на таймера се осъществява с бутона (7), при това на дисплея ще се отразява установеното време и ще светне пиктограмата (14). Вие можете да установите времето на работа от 1 до 8 часа, със стъпка на установяване от 1 час.
- За изключване на топловентилатора натиснете бутона (9) и извадете щепсела на кабела за мрежата от контакта.

Използване на пулта за дистанционно управление:
Отворете капака на отсека за батерии (23) на пулта за ДУ и установете 2 елемента за захранване с типов размер «AAA», като стриктно спазвате полярността, затворете капака на отсека за батерии.

Внимание:
Функциите на бутоните на пулта за дистанционно управление напълно съответстват на бутоните на панела за управление.

ФУНКЦИЯ ЗА АВТОМАТИЧНО ИЗКЛЮЧВАНЕ
Топловентилаторът е снабден с функция за автоматично изключване при прегряване.
- Ако приборът започва да се прегрява, ще се включи автоматичният термопредпазител, топловентилаторът ще се изключи.
- В този случай незабавно извадете щепсела на кабела за мрежата от контакта.
- Убедете се, че задната и предната решетки са свободни и, че нищо не пречи на въздушния поток.
- Оставете топловентилаторът да се охлади в продължение на приблизително 15-20 минути преди отново да го включите.
- Вкарайте прибора в електрическата мрежа включете го и установете отново мощността и температурата на затопляне на помещението.
- Ако приборът не се включва, това може да означава, че топловентилаторът е повреден. В този случай е необходимо да се обърнете в авторизиран сервизен център за ремонт на топловентилатора.

ПОДДЪРЖАНЕ И ОБСЛУЖВАНЕ
- Преди почистване на топловентилатора изключете го и извадете щепсела на кабела за мрежата от контакта.
- Изтрийте устройството отвън със сух плат.
- Забранява се използването за почистване на корпуса на разтворители и абразивни средства за почистване.
- Забранява се потапянето на корпуса на топловентилатора във вода или в каквито и да е други течности, не допускайте попадане на вода вътре в корпуса на прибора, за да избегнете риска от токов удар.
- За почистване на отворите за влизане на въздух на задната стена на топловентилатора можете да използвате прахосмукачка със съответстващата наставка.
- След почистване сложете топлвентилатора в опаковка и го приберете за съхраняване на сухо място.
- Не допускайте електрическият кабел да докосва остри предмети.
- Преди следващото включване на топловентилатора проверете дали той функционира и състоянието на изолацията на кабела за мрежата.

ВНИМАНИЕ: Преносимите електрически топловентилатори са предназначени за допълнително затопляне на помещения. Те не са предвидени за работа като основни подгряващи прибори.

СПЕЦИФИКАЦИЯ
Напрежение на захранването: 230 В ~ 50 Хц
Мощност: 1000/2000 Вата

Производителят си запазва правото да изменя характеристиките на приборите без предварително уведомяване.

Срок на използване - над 5 години

Гаранция
Подробни условия на гаранцията могат да бъдат получени от дилера, който е продал тази апаратура. При всяка рекламация по време на срока на действие на тази гаранция е необходимо да се представи чека или квитанцията за покупване.

CE *Това изделие съответства на изискванията за електромагнитна съвместимост на директива 89/336/ЕЕС на Съвета на Европа и на нареждането 73/23 ЕЕС за апаратурата с низко напрежение.*

MAGYAR

KERAMIAI MELEGÍTŐVENTILÁTOR

LEÍRÁS
1. Állvány
2. Hengertámasz
3. Ház
4. Kijelző
5. Vezérlő panel

Vezérlő panel:
6. Forgást bekapcsoló/kikapcsoló gomb
7. A stopperórát állító gomb
8. Hőmérsékletet csökkentő gomb
9. Bekapcsoló/kikapcsoló gomb
10. Hőmérsékletet növelő gomb
11. Teljesítmény választására szolgáló gomb

Kijelző:
12. Hőmérsékletet/stopperóra munkaidejét jelző ikon
13. Maximális teljesítményt jelző ikon
14. A stopperóra bekapcsolását jelző ikon
15. Az automatikus működést jelző ikon
16. Kis teljesítményt jelző ikon
17. A hálózatba való bekapcsolást jelző ikon

Távkapcsoló:
18. Teljesítmény választására szolgáló gomb
19. Forgást bekapcsoló/kikapcsoló gomb
20. Bekapcsoló/kikapcsoló gomb
21. Hőmérsékletet állító gomb
22. A stopperórát állító gomb
23. Elemtartó fülkének a fedele

FIGYELEM!
A villamos készülékek üzemeltetése idején be kell tartani a biztonsági technika alaprendszabályait, hogy csökkentse a sebek, tűz, áramütés kockázatát, ezt be kell tartani:
- A melegítőventilátor bekapcsolása előtt figyelmesen olvassa el ezeket az utasításokat.
- Az első bekapcsolás előtt győződjön meg arról, hogy a készülék munkafeszültsége megegyezik-e a hálózatban levővel.
- A tűz elkerülése végett ne használja az adaptert a konnektorhoz való csatlakozása esetén. Tilos hozzácsatlakozni a tápkábel dugóját a romlott vagy elhasznált konnektorhoz.
- A hálózatban levő túlterheltség elkerülése végett figyeljen arra, hogy a nagy teljesítményű más készülékeket ne csatlakozza ahhoz a konektorhoz, ahol az alábbi melegítőventilátor be van kapcsolva.
- A melegítőventilátor működése során a rács nagyon melegedik. Hogy kerülje el az egési sebeket, ne hagyja, hogy a bőr érintse a rács forró felületét.
- A gyúlékony anyagok (bútorok, párnák, ágynemű, papír, ruha, függöny) és melegítőventilátor rácsa közötti távolság legyen minimum 0,9 m, helyezze a melegítőventilátort úgy, hogy a hátulsó rács és oldalfalak ne legyenek közel ezekhez az anyagokhoz.
- Tilos takarni a melegítőventilátort ruhával vagy szöveggel a működése idején.
- Szükség van a különös figyelemre, amikor a gyerekek vagy korlátolt személyek használják a melegítőventilátort vagy a ventilátor mellettük van, vagy ha a melegítőventilátor felügyelet nélkül működik.
- Tápkábelnál fogva tilos áthelyezni, felakasztani, átvinni a készüléket.
- Tilos használni a melegítőventilátort a korlátolt helyiségben (például a beépített szekrényekben vagy a falak fülkéiben, hogy a csöveket kiolvaszszák vagy hogy elhárítsa a csövek fagyását).
- Tilos erővel körültekerni a tápkábelt a készülék háza köré.
- Tilos melegítőventilátort bekapcsolni vagy használni, ha a tápkábel meg van sérülve vagy a dugó rossz karban van, vagy a ventilátor kihaygyással működik, leesett vagy meg van sérülve. Ebben az esetben a készülék vizsgálatára és javítására szervizbe forduljon.
- Tilos melegítőventilátort használni a helyiségeken kívül.
- Ne használja a melegítőventilátort a fürdőszobákban vagy ilyesféle helyiségekben.
- Tilos melegítőventilátort azokra a felületekre helyezni, ahonnan fürdőkádba vagy vízzel töltött más tartályba esethet.
- Ha víz mégis került a melegítőventilátor házára, az áramütés elkerülése végett, húzza ki a dugót a konnektorból mielőtt érinti, hogy elkerüljön az áramütést.
- Ne takarja a tápkábelt szőnyeggel vagy kárpittal stb. A lerakott tápkábel legyen távol az emeberek közlekedési útvonaltól és ne tegye ki magát külhatásnak.
- Az áramütés, tűz és készülék károsításának elkerülése végett tilos idegen tárgyakat betenni a melegítőventilátor rácsaiba.
- A működése idején figyeljen arra, hogy a kijárati és bejárati légrések ne legyenek blokkolva. Ne tegye a melegítőventilátort a puha felületre, példáúl az ágyra, a készülék légréseinek a blokkolása és tűz elkerülése végett.
- Tilos használni a melegítőventilátort a benzin, festékek vagy gyúlékony folyadékok tárolásának vagy használásának helyén.
- Ne hagyja a melegítőventilátort bekapcsolva, ha álmos.
- Mindig kapcsolja ki és csatlakozza szét a hálózattól a készüléket, ha nem használja.
- A melegítőventilátor csak a léthasználatra való.

ÖSSZESZEDÉS
A melegítőventilátor összeszedése érdekében használja a keresztcsavarhúzót vagy lapos csavarhúzót (nincsenek a szállítási készletben).
- Húzza ki a melegítőventilátort a csomaglásból és a rácsot felfelé helyezve tegye le a lapos felületre.
- Engedje át a tápkábelt a hengertámaszon át (2). Egyeztesse össze a készülék házának a hátulsó részén levő kiszögellést a hengertámaszon (2) levő réssel. 4 M5X13 típusú csavart használva rögzítse meg a hengertámaszot (2) a készülék házához (1. ábra).
- Szedje össze az állványt (1). Egyeztesse öszsze az állvány felét és 2 M4X13 típusú dúcoló facsavart használva rögzítse meg. Engedje át a tápkábelt az állvány (1) résébe. Egyeztesse össze az állványon (1) levő kiszögellést a hengertámaszon (2) levő réssel. 4 M5X13 típusú csavart használva rögzítse meg az állványt (1) a hengertámaszhoz (2). Rögzítse a tápkábelt az állvány (1) csövében (2. ábra).

ÜZEMELTETÉS
Tegye be a tápkábel dugóját a konektorba, ennél a hálózati indikátor (17) felvillan és felhangzik a hangjel.

A vezérlő panelen levő gombok használása:
- Nyomja meg a bekapcsoló/kikapcsoló gombot (9), ennél felvillan a maximális teljesítményt jelző ikon (13) és tükröződik a helyiségben levő hőmérséklet, felhangzik a hangjel.
- A kis teljesítmény választására nyomja meg a (11) gombot, ennél a kijelzőn tükröződik a szobahőmérséklet és a (16) ikon. Használja a teljesítményt (1000 W) a kis helyiségek melegítésére, és a teljesítményt „HIGH" (2000 W) a nagy helyiségyek melegítésére.
- A „-" (8) gombot vagy a „+" (10) gombot nyomva állítsa a helyiség melegítésére szükséges hőmérsékletet. Állíthatja a hőmérsékletet 4°C foktól 32°C fokig, egy lépés egyenlő 1°C fokkal. A hőmérsékletet állító gombok (8, 10) nyomásánál felvillan az automatikus működést jelző ikon (15).
- Állítsa a szükséges hőmérsékletet a helyiségben, a beállított hőmérséklet elérésével a hőmérséklet digitális állásai abbahagynak hunyorogni, a melegítés megszűnik és a melegítőelem kikapcsolódik. A helyiségben levő hőmérséklet csökkenésével bekapcsolódik a melegítőelem és a helyiség melegítése folytatódik.

Megjegyzés:
- *Amikor a helyiségben levő hőmérséklet meghaladja az állítottot 2 fokkal, a melegítőventilátor kikapcsolódik.*
- *Amikor a helyiségben levő hőmérséklet az állítottnál 1 fokkal kevesebb lesz, a melegítőventilátor ismét bekapcsolódik.*
- *A melegítőelem kikapcsolódása után a ventilátor még forog 10-15 másodpercet.*

- A helyiség melegítése idején a melegítőventilátor forgása bekapcsolódik a (6) gomb nyomásával, a forgás kikapcsolódása érdekében ismét nyomja meg a (6) gombot.
- A stopperóra munkaidejét választhatja a (7) gomb segítségével, akkor a kijelzőn tükröződik az állított idő és felvillan a (14) ikon. Állíthatja a munkaidőt 1 órától 8 óráig, egy lépés egyenlő 1 órával.
- A melegítőventilátor kikapcsolása érdekében nyomja meg a (9) gombot és húzza ki a tápkábel dugóját a konnektorból.

A távkapcsoló használata:
Nyissa ki az távkapcsoló elemtartójának a fedelét (23), és polárítást szigorúan betartva helyezze meg 2 „AAA" típusú elemet, zárja be az elemtartó fedelét.

Figyelem:
a távkapcsolón levő gombok funkciója teljesen azonosul a vezérlési panelen levő gombokkal.

AZ AUTOMATIKUS KIKAPCSOLÓDÁS FUNKCIÓJA
A melegítőventilátor az automatikus kikapcsolással el van látva a túlhevülésénél.
- Ha a készülék túlhevül, akkor az automatikus termobiztosító működni kezd, és a melegítőventilátor kikapcsolódik.
- Ebben az esetben rögtön húzza ki a tápkábel dugóját a konnektorból.
- Győződjön meg arra, hogy a hátulsó és elülső rácsok szabadak, és semmi sem akadályozik a légáramnak.
- Hagyja a melegítőventilátort lehűlni vagy 15-20 percig,mielőtt ismét kapcsolja be.
- Csatlakozza a készüléket a hálózathoz, kapscsolja be, és ismét állítsa a teljesítményt és a helyiség melegítésének a hőmérsékletét.
- Ha a készülék nem kapcsolódik be, ez jelentheti, hogy a melegítőventilátor meg van sérülve. Ebben az esetben szükséges fordulni a szervizhoz a melegítőventilátor javítására.

KARBANTARTÁS ÉS KISZOLGÁLÁS
- A tisztítás előtt kapcsolja ki a melegítőventilátort és húzza ki a tápkábel dugóját a hálózatból.
- Törölje meg a készüléket kívülről puha száraz ronggyal.
- Ne használja az oldószereket és a ledörzsölő szereket a ház tisztítására.
- A melegítőventilátort vízbe vagy más folyadékokba mártani tilos, kerülje el a házba való víz jutását az áramütés elkerülése végett.
- A melegítőventilátor hátulsó falán levő légbeeresztő rések tisztására használhatja a megfelelő rátéttel ellátott porszívót.
- A tisztítás után helyezze a melegítőventilátort a csomaglásba és tegye el a tárolására a száraz helyre.
- Ne hagyja, hogy a tápkábel érintse az éles tárgyakat.
- A melegítőventilátor következő bekapcsolása előtt vizsgálja a munkaképességét és a tápkábel a szigetelésének állapotát.

FIGYELEM: Az áthalyezhető melegítőventilátorok vannak rendelve a helyiség potlómelegítésére. Ezek nincs számítva az alap melegítő készülékekként működésre.

KIMUTATÁS

Tápellátás:	230 V ~ 50 Hz
Teljesítmény:	1000/2000 W

A gyártó fenntartja a jogát a készülékek jellemzőinek megváltoztatására előzetes bejelentés nélkül

A készülék legalább 5 évig szolgál.

Garancia
A garancia részletes feltételeit megkaphatja a készüléket eladó márkaképviselőtől. A garancia időtartama alatt, bármilyen kifogás benyújtásakor, fel kell mutatni a számlát vagy a vételi igazolást.

CE *Az adott termék megfelel a 89/336/EEC Európai Közösség direktíva az elektromágneses összeférhetőséghez támasztott követelményeinek valamint a 73/23 EEC kisfeszültségű berendezésekre vonatkozó rendeletnek.*

2131.indd 1
25.05.2007 11:01:12

SRBSKI

TOPLOVENTILATOR

OPIS
1. Postolje
2. Cilindrični držač
3. Telo
4. Displej
5. Komandna ploča

Komandna ploča:
6. Dugme za uključenje/isključenje vraćanja
7. Dugme za regulisanje vremena tajmera
8. Dugme za „smanjenje“ temperature
9. Dugme za uključenje/isključenje
10. Dugme za „povećanje“ temperature
11. Dugme za izbor snage

Displej:
12. Pokazivanja temperature/vremena rada tajmera
13. Piktograma maksimalne snage
14. Piktograma uključenja tajmera
15. Piktograma režima automatskog rada
16. Piktograma male snage
17. Indikator uključenja u mrežu

Daljinski upravljač:
18. Dugme za izbor snage
19. Dugme za uključenje/isključenje vraćanja
20. Dugme za uključenje/isključenje
21. Dugme za regulisanje temperature
22. Dugme za regulisanje vremena tajmera
23. Poklopac odseka za baterije

PAŽNJA!
Pri korišćenju elektrouređaja neophodno je poštovati osnovne mere bezbednosti da smanjimo rizik dobijanja trauma, nastajanja požara, poraza elekrtičnom strujom uzimajući sledeće:
- Pre uključenja toploventilatora pažlivo pročitajte uputstvo.
- Pre prvog uključenja ubedite se da napon uređaja odgovara naponu mreže.
- Da smanjimo rizik nastanka požara nemojte koristiti adapter pri uključenju uređaja u električnu mrežu. Zabranjuje se ubacivati utikač mrežnog gajtana u oštećene ili mreže koje su izgubile vrednost.
- Da sprečite preopterećenost u električnoj mreži pratite da u utičnicu u koju je uključen ovaj toploventilator, ne bi bili uključeni drugi električni uređaji visoke snažne potrebe.
- U procesu rada toploventilatora jako se zagreva rešetka. Da sprečite opekotine, nemojte dopuštati kontakte vruće površine rešetke sa kožom.
- Rastojanje među lako zapaljivih materijala (nameštaja, jastuka, posteljine, papira, odeće, roletana i td.) i rešetke toploventilatora mora da bude minimum 0,9 m. Smeštajte toploventilator onako da ne bi zadnja rešetka i njegove bočne strane bili u blizini ovih materijala.
- Zabranjuje se prekrivati toploventilator predmetima odeće ili materijalima od tkanine u toku njegovoh rada.
- Posebne mere upozorenja treba poštovati u tim slučajevima kada toploventilator koriste deca ili invalidi ili se koristi pored njih, ili kada je kalorifer ostaljen u uključenom stanju bez pažnje.
- Zabranjuje se premeštati, vešati, prenositi uređaj za mrežni gajtan.
- Zabranjuje se koristiti toploventilator na ograničenoj površini (naprimer, u ugrađenim ormanima ili u nišama zidova – za odmrzavanje ceva ili s ciljem sprečenja njihovog mrženjenja).
- Zabranjeno je namotavanje mrežnog gajtana na telo uređaja.
- Zabranjeni je uključati i koristiti toploventilator ako je neispravni utikač mrežnog gajtana, sam mrežni gajtan. Ako toploventilator radi sa kvarovima, padao je ili je bio oštećen. U ovom slučaju obratite se u servisni centar da provere i poprave uređaj.
- Zabranjeno je koristiti toploventilator van prostorija.
- Nemojte koristiti toploventilator u kupatilu ili sličnim prostorijama povećane vlažnosti.
- Zabranjeno je staviti toploventilator na površinama sa kojih može da padne u kadu ili bilo koju drugu zapreminu koja je napunjena vodom.
- Ako je na telo toploventilatora pala voda pre svega izvadite utičnicu mrežnog gajtana iz utičnice da sprečite rizik poraza strujom.
- Ne treba prekrivati mrežni gajtan tepisima i tako slično. Mrežni gajtan mora da leži izvan maršrute kretanja ljudi i ne mora da se podvrgava vanjskim uticajima.
- Da sprečite rizik poraza strujom, požara ili oštećenja uređaja, zabranjuje se ubacivati strane predmete u rešetke toploventilatora.
- Tokom rada pratite da se ne blokiraju uzazne i izlazne vazdušne rupice. Nemojte da stavite kalorifer na meke površite, naprimer na krevet, da sprečite blokiranje vazdušnih rupica uređaja i nastanka požara.
- Zabranjeno je koristiti toploventilator u mestama primene i čuvanja benzina, bojila ili lako zapaljivih tekućina.
- Ne treba ostavljati toploventilator uključenim, kada spavate.
- Uvek isključajte uređaj i iskljuučajte ga iz električne mreže ako ga ne koristite.
- Toploventilator je namenjen samo za kućno korišćenje.

MONTIRANJE
Za montiranje tolpventilatora koristite obični šrafciger ili zvezdasti šrafciger (nema u komplektu isporuke).
- Izvadite toploventilator iz ambalaže i stavite ga na ravnu porvšinu okrenuvši rešetku u gorem pravcu.
- Propustite mrežni gajtan kroz cilindrični držač (2). Spojite izbočinu na donjem delu tela uređaja sa urezom na cilindričnom držaču (2). Koristeći 4 zavrtanja M5X13 spojite cilindrični držač (2) sa telom uređaja (Slika 1)
- Montirajte postolje (1). Spojite polovice postolja i čvrsto ih spojite koristeći 2 vijaka M4X13. Propustite mrežni gajtan u otvor postolja (1). Spojite izbočinu na postolju (1) sa urezom na cilindričnom držaču (2). Koristeći 4 zavrtanja M5X13 spojite postolje (1) sa cilindričnim držačem (2). Učvrstite mrežni gajtan u kanalu postolja (1) (Slika 2).

KORIŠĆENJE
Ubacite utičnicu mrežnog gajtana u utičnicu uz to će se uključiti mrežni indikator (17) i će da bude ton-signal.

Korišćenje dugmadi na komandnoj ploči:
- Pritisnite dugme za isključenje/uključenje (9) uz to će se uključiti piktograma maksimalne snage (13) koja će prikazati temperaturu u prostoriju.
- Za izbor mimimalne snage pritisnite dugme (11) uz to na displeju će se prikazivati temperatura u sobi i uključiće se piktograma (16). Koristite snagu (1000W) za zagrejanje manjih prostorija, a snagu „HIGH“ (2000W) za zagrejanje velikih prostorija.
- Odredite neophodnu temperaturu zagrejanja prostorije pritisnuvši dugme (8) „-“ ili dugme (10) „+“. Možete da odredite temperaturu od 4°C do 32°C, korak regulisanja je 1°C. Pri pritiskivanju dugmadi za regulisanje temperature (8, 10), uključuje se piktograma režima automatskog rada (15).
Odredite neophodnu temperaturu u prostoriji, pri postizanju određene temperature brojna pokazivanja temperature prestanu da migaju, zagrejanje će se prestati i grejni elemenat će se isključiti. Pri padu temperature u prostoriji - uključiće se grejni elemenat i nastaviće se zagrejanje prostorije.

Primedba:
- *Kada temperatura prostorije će nadmašiti određenu temperaturu 2°C, toploventilator će se isključiti.*
- *Toploventilator ponovo će se uključiti pri smanjenju temperature vazduha 1°C, koji je niži određene.*
- *Posle isključenja grejnog elementa ventilator nastavlja da se vraća u toku 10-15 minuta.*

- Uključenje vraćanja vrši se pomoću dugmeta (6), za isključenje vraćenja još jednom pritisnite dugme (6).
- Izbor vremena tajmera vrši se pomoću dugmeta (7) uz to displej će prikazati određeno vreme i uključiće se piktograma (14). Možete da odredite vreme rada od 1 do 8 sati, korak regulisanja je 1 sat.
- Za uključenje toploventilatora pritisnite dugme (9) i izvadite utikač iz utičnice.

Korišćenje daljinskog upravljača:
Otvorite poklopac odseka za baterije (23) daljinskog upravljača i ubacite 2 elementa napajanja vrste razmera „AAA“, poštujući polaritet, poklopite poklopac odseka za baterije.

Pažnja:
Funkcije dugmadi na daljinskom upravljaču potpuno odgovaraju dugmadi na komandnoj ploči.

FUNKCIJA AUTOMATSKOG ISKLJUČENJA
Toploventilator ima funkciju automatskog isključenja pri pregrejanju.
- Ako uređaj počnje da se pregreva, uključiće se automatski termoosigurač i toploventilator će se isključiti.
- U ovom sličaju odmah izvadite utikač mražnog gajtana iz utičnice.
- Ubedite se da su zadnja i prednja rešetke slobodne i ništa ne smeta struje vazduha.
- Dajte toploventilatoruu da se ohladi otprilike u toku 15-20 minuta pre sledećeg uključenja.
- Uključite uređaj u električnu mrežu uključite ga i odredite ponovo snagu i temperaturu zagrejanja prostorije.
- Ako uređaj se ne uključuje, ovo moza da znači da u kaloriferu ima oštećenja. U ovom slučaju neophodno je obatiti se u servisni centar da ga poprave.

NEGA I ODRŽAVANJE
- Pre čišćenja kalorifera isključite ga i izvadite utikač mrežnog gajtana iz utičnice.
- Operite uređaj suvom mekom tkaninom.
- Zabranjeno je koristiti za čišćenje tela rastvorače i abrazivne sredstva za čišćenje.
- Zabranjeno je topiti telo kalorifera u vodu ili bilo koju drugu tečnost, ne dopuštavajte padanja vode unutar tela uređaja da sprečite rizik poraza elekrtičnom strujom.
- Za čišćenje vazdušnih rupica na zadnjim zidu kalorifera može koristiti usisivač sa odgovarajućim dodatkom.
- Posle čišćenja stavite kalorifer u ambalažu i čuvajte na suvom mestu.
- Ne dopuštavajte kontakta elekrtičnog gajtana i oštrih predmeta.
- Pre narednog uključenja kalorifera proverite kako radi i stanje izolacionog mrežnog gajtana.

PAŽNJA: Prenosni električni kaloriferi su namenjeni za dopunsko zagrejanje prostorija. Oni nisu namenjeni za rad kao osnovni grejni uređaj.

SPECIFIKACIJA
Napon napajanja: 230 V ~ 50Hz
Snaga: 1000/2000 W

Proizvođač ostavlja za sobom pravo menjati karakteristike uređaja bez prethodnog saopštenja.

Minimalno trajanje pribora je 5-godine.

Garancija
Detaljnije uslove garancije možete dobiti u dilera, koji vam je prodao aparaturu.Prilikom bilo kog reklamiranja u toku garantnog roka, treba pokazati ček ili račun o kupovini.

Ovaj pribor odgovara traženoj elektromagnetskoj podudarnosti, postavljenoj direktivoj 89/336/EEC Savjeta Evrope i propisom 73/23 EEC o aparatima s niskim naponom.

POLSKI

TERMOWENTYLATOR

OPIS
1. Podstawa
2. Opora cylindryczna
3. Korpus
4. Wyświetlacz
5. Panel sterowania

Panel sterowania:
6. Przycisk włączenia/wyłączenia obrotów
7. Przycisk ustawiania czasu timera
8. Przycisk «zmniejszenia» temperatury
9. Przycisk włączenia/wyłączenia
10. Przycisk «zwiększenia» temperatury
11. Przycisk ustawienia mocy

Wyświetlacz:
12. Wskazania temperatury/czasu pracy timera
13. Piktogram maksymalnej mocy
14. Piktogram włączenia timera
15. Piktogram automatycznego trybu pracy
16. Piktogram malej mocy
17. Wskaźnik włączenia do sieci

Pilot zdalnego sterowania:
18. Przycisk nastaw
19. Przycisk włączenia/wyłączenia obrotów
20. Przycisk włączenia/wyłączenia
21. Przycisk ustawiania temperatury
22. Przycisk ustawiania czasu timera
23. Pokrywka komory bateryjnej

UWAGA!
Aby uniknąć powstania pożaru, porażenia prądem elektrycznym, zmniejszenia ryzyka obrażeń fizycznych podczas użytkowania urządzeń elektrycznych zawsze należy przestrzegać podstawowych zasad bezpieczeństwa i higieny pracy, włącznie z następującymi:
- Przed włączeniem termowentylatora należy uważnie przeczytać instrukcję.
- Przed pierwszym włączeniem należy się upewnić, że napięcie w sieci jest zgodne z napięciem roboczym urządzenia.
- W celu uniknięcia ryzyka powstania pożaru nie należy używać pośrednich łączników podczas podłączania urządzenia do gniazdka elektrycznego. Zabrania się wtykać wtyczkę przewodu zasilającego do niesprawnego bądź zużytego gniazdka.
- Żeby uniknąć przeciążenia sieci elektrycznej nie należy podłączać do tego samego gniazdka jakichkolwiek urządzeń elektrycznych dużej mocy poborowej wraz z wentylatorem.
- W trakcie pracy termowentylatora jego kratka się mocno nagrzewa, żeby uniknąć oparzeń nie należy się jej dotykać.
- Kratki wentylatora muszą znajdować się z dala od materiałów łatwopalnych (mebli, poduszek, pościeli, papieru, odzieży, zasłon itp.)na bezpiecznej odległości - nie mniejszej niż 0,9 m. Wentylator powinien być ustawiony tak, aby jego kratka i ścianki boczne nie znajdowały się w bezpośredniej odległości od takich materiałów.
- Zabrania się nakrywać pracujący termowentylator odzieżą, czy jakimiś tkaninami.
- Szczególne środki ostrożności należy zachować w tych przypadkach, kiedy termowentylatora używają dzieci, bądź osoby niepełnosprawne, albo kiedy wentylator pracuje bez nadzoru.
- Zabrania się przemieszczać, podwieszać i przenosić urządzenie za pomocą przewodu sieciowego.
- Zabrania się używać termowentylatora w ograniczonej przestrzeni (np., we wbudowanych szafach, w niszach ścian, dla np., rozmrażania rur lub dla ogrzewania w celu zapobiegnięcia ich zamarzania).
- Zabrania się nawijać przewód sieciowy na obudowę urządzenia.
- Zabrania się włączać I używać termowentylatora, jeśli wtyczka przewodu zasilającego jest niesprawna, bądź sam przewód jest uszkodzony, jeśli termowentylator działa niesprawnie, spadł na ziemię, lub jest uszkodzony. W takim przypadku należy zwrócić się do autoryzowanego punktu serwisowego w celu dokonania przeglądu i ewentualnej naprawy urządzenia.
- Zabrania się używać termowentylatora poza pomieszczeniem – na otwartej przestrzeni.
- Nie należy używać termowentylatora w łazienkach itp. pomieszczeniach.
- Zabrania się stawiać termowentylator na takiej powierzchni skąd może on wpaść do wanny lub do jakiegokolwiek zbiornika z wodą.
- Jeśli na obudowę termowentylatora dostała się woda, zanim się do niego dotknie, aby uniknąć ewentualnego porażenia prądem elektrycznym, należy urządzenie odłączyć termowentylator od sieci elektrycznej.
- Nie należy nakrywać przewodu zasilającego dywanami, dywanikami itd. Zasilający przewód elektryczny powinien być ułożony tak, aby nie był narażony na deptanie, przypadkowe zaczepianie czy wyrywanie.
- W celu uniknięcia porażenia prądem elektrycznym, wzniecenia pożaru czy uszkodzenia samego urządzenia, zabrania się wtykać jakiekolwiek postronne przedmioty w szczeliny kratki termowentylatora.
- Podczas pracy termowentylatora należy zwracać uwagę na to, aby nie były zamknięte, bądź zasłonięte otwory wejściowe i wyjściowe powietrza. W celu uniknięcia blokowania takich otworów, co może wywołać pożar, nie należy stawiać termowentylatora na miękkie podłoże, np., na łóżko.
- Zabrania się włączać termowentylator w miejscach używania i przechowywania benzyny, farb i innych łatwopalnych cieczy.
- Nie należy na czas snu pozostawiać działający termowentylator.
- Urządzenie, które nie jest używane, zawsze należy odłączyć od sieci elektrycznej.
- Termowentylator jest przeznaczony wyłącznie do użytku domowego.

MONTAŻ
Do zmontowania termowentylatora należy używać wkrętaka płaskiego lub płaskiego (nie jest załączany do kompletu dostawy).
- Najpierw należy wyjąć termowentylator z opakowania I położyć na równą płaską powierzchnię tak, aby kratka była skierowana do góry.
- Przepuścić przewód sieciowy poprzez oporę cylindryczną (2). Zrównać występ na dolnej części obudowy urządzenia z nacięciem na oporze cylindrycznej (2). Z pomocą czterech śrub M5X13, przymocować oporę cylindryczną (2) do obudowy urządzenia (Rys. 1)
- Zmontować podstawkę (1). Zrównać połówki podstawki ze sobą I połączyć je używając dwóch wkrętów mocujących M4X13. Przepuścić przewód sieciowy poprzez otwór w podstawce (1). Zrównać występ na podstawce (1) z nacięciem na oporze cylindrycznej (2). Z pomocą czterech śrub M5X13, przymocować podstawkę (1) do opory cylindrycznej (2). Zamocować przewód sieciowy w kanale podstawki (1) (Rys. 2).

Użytkowanie
Włożyć wtyczkę przewodu zasilającego do gniazdka, po tym powinien zaświecić się wskaźnik sieci (17) i zabrzmieć sygnał dźwiękowy.

Używanie przycisków na panelu sterowania:
- Nacisnąć przycisk włączenia/wyłączenia (9), w tym momencie zaświeci się piktogram maksymalnej mocy (13) i widać będzie znaczenie temperatury powietrza w pomieszczeniu, a także rozlegnie się sygnał dźwiękowy.
- W celu nastawienia minimalnej mocy nacisnąć przycisk (11) w tym momencie na wyświetlaczu widać będzie znaczenie temperatury pokojowej i Piktogram (16). Do ogrzewania niewielkich pomieszczeń należy używać mocy (1000 W), a do ogrzewania większych pomieszczeń - moc «HIGH» (2000 W).
- Nastawić potrzebną temperaturę nagrzewania pomieszczenia z pomocą przycisku (8) « - » lub (10) «+». W ten sposób można ustawiać temperaturę w zakresie od 4°C do 32°C, z dokładnością do 1°C. W momencie naciskania przycisków ustawiania temperatury (8, 10), zapala się piktogram automatycznego trybu działania urządzenia (15).
Nastawić żądaną temperaturę w pomieszczeniu. Po osiągnięciu zadanego znaczenia temperatury cyfry temperatury na wyświetlaczu przestaną migać, nagrzewanie będzie wstrzymane – element grzewczy będzie odłączony. Po zniżeniu się temperatury w pomieszczeniu – element grzewczy będzie włączony ponownie i nagrzewanie będzie wznowione.

Uwaga:
- *Gdy temperatura powietrza w pomieszczeniu przewyższy zadaną wartość o 2°, termowentylator się wyłączy.*
- *Ponowne włączenie termowentylatora nastąpi po zniżeniu temperatury powietrza o 1° poniżej zadanej wartości.*
- *Po odłączeniu się elementu grzewczego wentylator będzie się jeszcze obracać w ciągu 10-15 sekund.*

- Obroty termowentylatora są ponowne włączane w celu nagrzewania pomieszczenia, za pomocą przycisku (6), a z kolei, aby zatrzymać obroty należy ponownie nacisnąć przycisk (6).
- Ustawienie czasu pracy timera dokonuje się przyciskiem (7), po czym na wyświetlaczu wyświeci się znaczenie zadanego czasu I zaświeci się piktogram (14). Czas pracy urządzenia można ustawić w zakresie od 1 do 8 godzin z dokładnością do 1 godziny.
- Aby wyłączyć termowentylator należy nacisnąć przycisk (9), po czym należy wyciągnąć przewód sieciowy z gniazdka.

Użycie pilota zdalnego sterowania:
Zdjąć pokrywkę komory bateryjnej (23) pilota zdalnego sterowania i włożyć 2 bateryjki typu «AAA» zgodnie z oznakowanymi biegunami. Zamknąć pokrywkę komory bateryjnej.

Uwaga:
Funkcje przycisków na pilocie zdalnego sterowania całkowicie odpowiadają przyciskom na panelu sterowania.

FUNKCJA AUTOMATYCZNEGO WYŁĄCZANIA
Termowentylator, na wypadek przegrzania, jest wyposażony w system automatycznego wyłączania.
- Jeśli urządzenie zacznie się nadmiernie grzać, to zadziała automatyczny wyłącznik termiczny i wentylator będzie wyłączony.
- W takim przypadku należy bezzwłocznie wyciągnąć z gniazdka wtyczkę przewodu zasilającego.
- Należy upewnić się, że tylna i przednia kratka nie są niczym zasłonięte i nic nie przegradza potoku powietrza.
- Należy odczekać, w celu schłodzenie termowentylatora, rzędu 15-20 minut zanim włączy się go ponownie.
- Podłączyć urządzenie do sieci elektrycznej I zadać wymaganą moc I temperaturę nagrzewania pomieszczenia.
- Jeśli urządzenie nie chce się włączyć, to może oznaczać, że termowentylator się uszkodził. W takim przypadku należy zwrócić się do autoryzowanego punktu serwisowego.

KONSERWACJA I OBSŁUGA
- Przed czyszczeniem termowentylatora należy go wyłączyć go i z gniazdka wyciągnąć wtyczkę przewodu zasilającego.
- Urządzenie należy wycierać z zewnątrz tylko suchą ściereczką.
- Zabrania się używać do czyszczenia obudowy rozpuszczalników I drapiących środków czyszczących.
- Zabrania się zanurzać termowentylator w wodzie czy innych cieczach. W celu uniknięcia ewentualnego porażenia prądem elektrycznym należy unikać dostawania się wody do środka urządzenia.
- Do czyszczenia otworów wlotowych, które znajdują się w tylnej ściance termowentylatora, można użyć odkurzacza z odpowiednia nasadką.
- Po oczyszczeniu termowentylator należy schować do opakowania i przechowywać w suchym miejscu.
- Należy zwracać uwagę na to, aby przewód elektryczny nie stykał się z jakimikolwiek ostrymi krawędziami.
- Przed kolejnym włączeniem termowentylatora należy go sprawdzić, czy działa, a także sprawdzić stan przewodu zasilającego.

UWAGA: Przenośne termowentylatory elektryczne są przeznaczone do dogrzewania pomieszczeń i nie są przewidziane do użytku w charakterze głównego urządzenia grzewczego.

SPECYFIKACJA
Napięcie zasilania: 230 V ~ 50 Hz
Moc: 1000/2000 W

Producent zastrzega sobie prawo zmiany charakterystyki urządzeń bez wcześniejszego zawiadomienia.

Termin przydatności do użytku urządzenia – powyżej 5 lat

Gwarancji
Szczegółowe warunki gwarancji, można otrzymać w punkcie sprzedaży, w którym nabyliście Państwo dane urządzenie. W przypadku zgłaszania roszczeń z tytułu zobowiązań gwarancyjnych, należy okazać rachunek lub fakturę poświadczające zakup.

Dany wyrób jest zgodny z wymaganiami odnośnie elektromagnetycznej kompatybilności, przewidzianej dyrektywą 89/336/EEC Rady Europy oraz przepisem 73/23 EEC o nizkowoltowych urządzeniach.

ČESKÝ

TEPLOVENTILÁTOR

POPIS
1. Podstavec
2. Válcová opora
3. Povrch
4. Displej
5. Řídící panel

Řídící panel:
6. Tlačítko zapnutí /vypnutí otáčení
7. Tlačítko nastavení doby časovače
8. Tlačítko «snížení» teploty
9. Tlačítko zapnutí /vypnutí
10. Tlačítko «zvýšení» teploty
11. Tlačítko volby výkonu

Displej:
12. Údaje o teplotě /době práce přístroje
13. Údaj o maximálním výkonu
14. Ikonka zapnutí časovače
15. Ikonka automatického režimu práce
16. Ikonka nízkého výkonu
17. Indikátor zapnutí do zásuvky

Dálkové ovládání:
18. Tlačítko výběru výkonu
19. Tlačítko zapnutí/vypnutí otáčení
20. Tlačítko zapnutí/vypnutí
21. Tlačítko nastavení teploty
22. Tlačítko nastavení doby časovače
23. Víčko místa na baterie

POZOR!
Při používání elektrických přístrojů, vždy dodržujte tyto základní bezpečnostní pravidla, předejdete tak možnosti vzniku úrazu, požáru nebo úrazu elektrickým proudem:
- Před zapnutím teplovzdušného ventilátoru si pozorně přečtěte tento návod k použití.
- Před prvním zapnutím se ujistěte, že provozní napětí přístroje odpovídá napětí ve Vaší zásuvce.
- Nepoužívejte adaptéry k zapnutí přístroje do zásuvky. Je zakázáno zapínat vidlici napájecího kabelu do poškozené nebo opotřebované zásuvky.
- Dbejte na to, aby se do zásuvky ve které je zapnutý teplovzdušný ventilátor, nezapínaly jiné elektrické přístroje s velkou spotřebou elektrické energie, může dojít k přetížení elektrické sítě.
- V průběhu práce teplovzdušného ventilátoru se silně nahřívá mřížka. Nedotýkejte se jí, hrozí nebezpečí popálenin.
- Vzdálenost mezi lehce vznětlivými materiály (nábytek, polštáře, povlečení, papír, oblečení, záclony atd.) a mřížkou teplovzdušného ventilátoru musí být minimálně 0,9 m. Stavte ventilátor, tak aby se zadní mřížka a bokové stěny ne nacházeli v blízkosti takových materiálů.
- Nezakrývejte přístroj oblečením nebo různými látkami v průběhu práce.
- Buďte obvzlášť opatrní, pokud se přístroj nachází v blízkosti anebo je používán dětmi či invalidy a také pokud pracuje bez dozoru.
- Je zakázáno přesunovat, přenášet a zavěšovat přístroj za napájecí kabel.
- Je zakázáno používat teplovzdušný ventilátor v omezeném prostoru (například ve skříních nebo v mezerách mezi stěnami – k rozmrazování trub nebo k zabránění jejich zamrzání).
- Je zakázáno namotávat napájecí kabel na přístroj.
- Je zakázáno zapínat a používat teplovzdušný ventilátor, pokud je poškozena vidlice napájecího kabelu, napájecí kabel, nebo přístroj pracuje s poruchami, spadl nebo byl poškozen. V takovém případě se obraťte na autorizované servisní středisko k kontrole stavu přístroje a případné opravě.
- Je zakázáno používat teplovzdušný ventilátor venku.
- Nepoužívejte přístroj v koupelně nebo v místnostech se zvýšenou vlažností.
- Je zakázáno stavět přístroj v místech, ze kterých může spadnout do vany nebo do jiných nádob naplněných vodou.
- Pokud se na povrch přístroje dostala voda, předtím, než se ho dotknete, vyndejte ho ze zásuvky, předejdete tak možnosti vzniku úrazu elektrickým proudem.
- Nezakrývejte napájecí kabel kobercem ani jinými látkami. Napájecí kabel se musí nacházet mimo míst, kde často prochází lidé a nesmí být vystavet vnějším vlivům, které ho mohou poškodit.
- Nezasunujte jakékoliv předměty do mřížky teplovzdušného ventilátoru, předejdete tím možnosti vzniku úrazu elektrickým proudem, vzniku požáru nebo poškození přístroje.
- V průběhu práce dbejte na to, aby nebyly zablokovány vstupní a výstupní otvory vzduchu. Nestavte teplovzdušný ventilátor na měkký povrch, například na postel, předejdete tak zablokování otvorů vzduchu při převrácení přístroje a vzniku požáru.
- Je zakázáno používat teplovzdušný ventilátor v místech používání a skladování benzínů, barev nebo hořlavých kapalin.
- Nenechávejte teplovzdušný ventilátor zapnutý, pokud spíte.
- Vždy vypínejte přístroj ze zásuvky, pokud ho nepoužíváte.
- Teplovzdušný ventilátor je určen pouze k domácímu použití.

SESTAVENÍ
K sestavení teploventilátoru používejte křížový nebo plochý šroubovák (není součástí dodávky).
- Vybalte teploventilátor a postavte ho na rovnou plochu, mřížkou směrem nahoru.
- Protáhněte napájecí kabel válcovou oporou (2). Spojte výstup na nižní části přístroje s drážkou na válcové opoře (2). Použijte 4 šrouby typu M5X13, připevněte válcovou oporu (2) k přístroji (Obr. 1)
- Sestavte podstavec (1). Spojte poloviny podstavces pomocí 2 šroubů typu M4X13. Protáhněte napájecí kabel otvorem v podstavci(1). Spojte výstup na podstavci (1) s drážkou na válcové opoře (2). S pomocí 4 šroubů typu M5X13, připevněte podstavec(1) k válcové opoře (2). Zafixujte napájecí kabel do kanálku podstavce(1) (Obr. 2).

POUŽÍVÁNÍ
Zapněte vidlici napájecího kabelu do zásuvky, rozsvítí se indikátor (17) a zazní zvukový signál.

Používání tlačítek na řídícím panelu:
- Stlačte tlačítko zapnutí/vypnutí (9), rozsvítí se ikonka maximálního výkonu (13) a zobrazí se teplota vzduchu v prostoru, zazní zvukový signál.
- K výběru minimálního výkonu stlačte tlačítko (11), na displeji bude svítit údaj o teplotě v prostoru a ikonka (16). Používejte výkon (1000W) k ohřevu menších prostorů, a výkon «HIGH» (2000W) k ohřevu větších prostorů.
- Nastavte potřebnou teplotu ohřevu v prostoru, stlačením tlačítka (8) « - » nebo tlačítka (10) «+». Můžete také nastavit teplotu od 4°C do 32°C, každý stupeň nastavení odpovídá 1°C. Při každém stlačení tlačítek nastavení teploty (8, 10), se rozsvítí ikonka automatického režimu práce (15).
Nastavte potřebnou teplotu v prostoru, jakmile jí bude dosáhnuto, digitální údaje na displeji přestanou blikat, ohřev se přeruší a ohřívácí element vypne. Pokud dojde v prostoru ke snížení teploty – ohřívací element se zapne a ohřev bude znovu zahájen.

Upozornění:
- *Pokud teplota vzduchu v prostou přesáhne nastavenou teplotu na 2C°, teploventilátor se vypne.*
- *K opakovanému zapnutí teploventilátoru dojde při snížení teploty vzduchu o 1°C, než je nastavená hodnota.*
- *Po vypnutí ohřívacího elementu se ventilátor ještě zhruba 10-15 sekund otáčí.*

- Zapnutí režimu otáčení teploventilátoru v průběhu ohřevu prostoru, se provádí tlačítkem (6), pokud chcete otáčení vypnout, opět stlačte tlačítko (6).
- Volba doby práce časovače se provádí stlačením tlačítka (7), na displeji se zobrazí údaj o nastavené době a rozsvítí se ikonka (14). Dobu práce můžete nastavit od 1 do 8 hodin, každý stupeň nastavení se rovná 1 hodině.
- K zapnutí teploventilátoru stlačte tlačítko (9)a vyndejte vidlici napájecího kabelu ze zásuvky.

Používání přepínače dálkového ovládání:
Otevřete víčko místa na umístění baterií (10) přepínače dálkového ovládání a vložte 2 elementy napájení typu «AAA», dodržujte polaritu, zavřete víčko.

Upozornění:
Funkce tlačítek na přepínači dálkového ovládání je stejná jako na řídícím panelu.

FUNKCE AUTOMATICKÉHO VYPNUTÍ
Teplovzdušný ventilátor je vybaven funkcí automatického vypnutí při přehřátí.
- Pokud se přístroj začne přehřívat, spustí se automatická termopojistka a teplovzdušný ventilátor se vypne.
- V takovém případě urychleně vytáhněte vidlici napájecího kabelu ze zásuvky.
- Ujistěte se, že zadní a přední mřížka není zablokována a nic nebrání proudění vzduchu.
- Nechte teplovzdušný ventilátor ochladnout zhruba 15-20 minut, předtím, než ho znovu zapnete.
- Zapněte přístroj do zásuvky, zapněte ho a nastavte znovu výkon a teplotu ohřevu prostoru.
- Pokud se přístroj nezapíná, může to znamenat, že je poškozen. Obraťte se na autorizované servisní středisko.

ÚDRŽBA A OBSLUHA
- Před čištěním teplovzdušného ventilátoru ho vypněte ze zásuvky.
- Protřete přístroj zvenku suchou měkkou tkání.
- Je zakázáno používat k čištění povrchu přístroje ředidla a abrazivní čistící prostředky.
- Je zakázáno potápět teplovzdušný ventilátor do vody nebo do jiných kapalin. Dbejte na to, aby dovnitř přístroje nezatékala voda nebo jiné kapaliny, předejdete tam možnosti vzniku úrazu elektrickým proudem.
- K čištění otvorů výstupu a vstupu vzduchu na zadní stěně teploventilátoru je možné používat vysavač s potřebným nástavcem.
- Po skončení čištění, umístěte teplovzdušný ventilátor do krabice a uložte ho v suchém místě.
- Dbejte na to, aby se napájecí kabel nedotýkal ostrých předmětů.
- Předtím, než opětovně zapnete teplovzdušný ventilátor, zkontrolujte jeho stav a také stav izolace napájecího kabelu.

POZOR: Přenosné, elektrické teploventilátory jsou určeny k doplňujícímu ohřevu prostoru. Nejsou určeny k vytápění prostorů jako hlavní zdroj tepla.

SPECIFIKACE
Napětí napájení: 230 V ~ 50 Hz
Příkon: 1000/2000 W

Výrobce si vyhrazuje právo změnit charakteristiku přístrojů bez předchozího upozornění.

Životnost přístroje min. 5 roky

Záruka
Podrobné záruční podmínky poskytne prodejce přístroje. Při uplatňování nároků během záruční lhůty je třeba předložit doklad o zakoupení výrobku.

Tento výrobek odpovídá požadavkům na elektromagnetickou kompatibilitu, stanoveným direktivou 89/336/EEC a předpisem 73/23/EEC Evropské komise o nízkonapěťových přístrojích.

УКРАЇНЬСКИЙ

ТЕПЛОВЕНТИЛЯТОР

ОПИС
1. Підсвічування
2. Циліндрична опора
3. Корпус
4. Дисплей
5. Панель управління

Панель керування:
6. Кнопка вмикання/вимикання обертання
7. Кнопка установки таймера
8. Кнопка «зменшення» температури
9. Кнопка вмикання/вимикання
10. Кнопка «збільшення» температури
11. Кнопка вибору потужності

Дисплей:
12. Показники температури/час роботи таймеру
13. Піктограма максимальної потужності
14. Піктограма увімкнення таймеру
15. Піктограма автоматичного режиму роботи
16. Піктограма малої потужності
17. Індикатор увімкнення в мережу

Пульт дистанційного керування:
18. Кнопка вибору потужності
19. Кнопка вмикання/вимикання обертання
20. Кнопка вмикання/вимикання
21. Кнопка встановлення температури
22. Кнопка установки таймера
23. Кришка батарейного відсіку

УВАГА!
Під час експлуатації електроприладів завжди необхідно дотримуватись основних заходів техніки безпеки, щоб знизити ризик отримання травм, виникнення пожежі, ураження електрострумом, включаючи наступне:
- Перед увімкненням тепловентилятора уважно вивчіть інструкцію.
- Перед першим увімкненням, переконайтесь, що робоча напруга пристрою, відповідає напрузі мережі.
- Задля уникнення ризику виникнення пожежі не використовуйте перехідники при підключенні приладу до електричної розетки. Забороняється вставляти вилку мережевого шнура в несправні або зношені розетки.
- Задля уникнення перевантаження в електричній мережі слідкуйте, щоб до розетки, в яку увімкнений даний тепловентилятор, не підключались інші електроприлади з великою потужністю споживання.
- В процесі роботи тепловентилятора сильно нагрівається решітка. Задля уникнення опіків не допускайте контакту гарячої поверхні решітки зі шкірою.
- Відстань між легкозаймистими матеріалами (меблями, подушками, постільною білизною, папером, одягом, гардинами і т.п.) та решіткою тепловентилятора повинна складати щонайменше 0,9 м, розміщуйте тепловентилятор таким чином, щоб задня решітка і його бокові стінки не знаходились поблизу цих матеріалів.
- Забороняється накривати тепловентилятор предметами одягу або тканинними матеріалами під час його роботи.
- Особливих заходів безпеки слід дотримуватись у тих випадках, коли тепловентилятор використовується дітьми чи інвалідами, або поряд з ними, або ж коли тепловентилятор залишений увімкненим без нагляду.
- Забороняється пересувати, підвішувати, переносити пристрій за мережевий шнур.
- Забороняється використовувати тепловентилятор в обмеженому просторі (наприклад, у вбудованих шафах або в нішах стін - для розморожування труб чи з метою запобігання їх замерзанню).
- Забороняється намотувати мережевий шнур на корпус пристрою.
- Забороняється вмикати і використовувати тепловентилятор, якщо несправна вилка мережевого шнура, сам мережевий шнур, якщо тепловентилятор працює з перебоями, падав або був пошкоджений. У цьому випадку зверніться до авторизованого сервісного центру для перевірки і ремонту пристрою.
- Забороняється використовувати тепловентилятор поза приміщенням.
- Не використовуйте тепловентилятор у ванних кімнатах або схожих приміщеннях.
- Забороняється встановлювати тепловентилятор на поверхнях, з яких він може впасти у ванну або у будь-яку іншу ємність, наповнену водою.
- Якщо на корпус тепловентилятора попала вода, перш ніж доторкнутись до нього, вийміть вилку мережевого шнура з розетки, задля уникнення ризику ураження струмом.
- Не слід накривати мережевий шнур килимцями, килимовими доріжками і т.п. Прокладений мережевий шнур повинен знаходитися в стороні від маршруту руху людей і не повинен піддаватись зовнішньому впливу.
- Задля уникнення ризику ураження струмом, пожежі чи пошкодження пристроїв, забороняється вставляти сторонні предмети в решітки тепловентилятора.
- Під час роботи слідкуйте за тим, щоб не були заблоковані вхідні або вихідні повітряні отвори. Не ставте тепловентилятор на м'які поверхні, наприклад, на ліжко, задля уникнення блокування повітряних отворів пристрою і виникнення пожежі.
- Забороняється використання тепловентилятора у місцях застосування і зберігання бензину, фарб або легкозаймистих рідин.
- Не слід залишати тепловентилятор увімкненим на час сну.
- Завжди вимикайте пристрій і відключайте від електричної мережі, якщо він не використовується.
- Тепловентилятор призначений тільки для побутового використання.

ЗБИРАННЯ
Для збирання тепловентилятора використовуйте хрестоподібну або плоску викрутку (не входить до комплекту поставки).
- Вийміть тепловентилятор з упаковки і покладіть його на рівну поверхню, розташувавши решітку у напрямку догори.
- Пропустіть мережевий шнур через циліндричну опору (2). Сумістіть виступ на нижній частині корпусу пристрою з пазом на циліндричній опорі (2). Використовуючи 4 гвинти M5X13, прикріпіть циліндричну опору (2) до корпусу пристрою (Рис. 1)
- Зберіть підставку (1). Сумістіть половинки підставки і скріпіть їх, використовуючи 2 кріпильні шурупи M4X13. Пропустіть мережевий шнур в отвір підставки (1). Сумістіть виступ на підставці (1) з пазом на циліндричній опорі (2). Використовуючи 4 гвинти M5X13, прикріпіть підставку (1) до циліндричної опори (2). Закріпіть мережевий шнур в каналі підставки (1) (Рис. 2).

ЕКСПЛУАТАЦІЯ
Вставте вилку мережевого шнура в розетку, при цьому загориться мережевий індикатор (17) і пролунає звуковий сигнал.

Використання кнопок на панелі керування:
- Натисніть кнопку увімкнення/вимкнення (9), при цьому загориться піктограма максимальної потужності (13) і відобразиться температура повітря у приміщенні, пролунає звуковий сигнал.
- Для вибору мінімальної потужності натисніть кнопку (11) при цьому на дисплеї буде відображатись кімнатна температура і піктограма (16). Використовуйте потужність (1000Вт) для обігріву невеликих приміщень, а потужність «HIGH» (2000Вт) для обігріву великих приміщень.
- Встановіть необхідну температуру нагрівання в приміщенні, натиснувши кнопку (8) « - » або кнопку (10) «+». Ви можете встановити температуру від 4°C до 32°C, крок встановлення дорівнює 1°C. При натисканні кнопок встановлення температури (8, 10), загорається піктограма автоматичного режиму роботи (15).
Встановіть необхідну температуру у приміщенні, при досягненні встановленої температур цифрові показники температури перестануть блимати, нагрівання припиниться і нагрівальний елемент відключиться. При зниженні температури в приміщенні – увімкнеться нагрівальний елемент і продовжиться нагрівання приміщення.

ПРИМІТКА:
- *Коли температура повітря в приміщенні перевищить встановлену температуру на 2°, тепловентилятор відключиться.*
- *Повторне увімкнення тепловентилятора відбудеться при зниженні температури повітря на 1°, нижче встановленої.*
- *Після відключення нагрівального елементу, вентилятор продовжує обертатися протягом 10-15 секунд.*

- Увімкнення режиму обертання тепловентилятора під час обігріву приміщення, здійснюється кнопкою (6), для відключення обертання повторно натисніть кнопку (6).
- Вибір часу роботи таймеру здійснюється кнопкою (7), при цьому на дисплеї буде відображатись встановлений час і загориться піктограма (14). Ви можете встановити час роботи від 1 до 8 годин, крок встановлення 1 година.
- Для вимкнення тепловентилятора натисніть кнопку (9) і вийміть вилку мережевого шнура з розетки.

Використання пульта дистанційного керування (ДК):
Відкрийте кришку батарейного відсіку (23) пульта ДК і встановіть 2 елементи живлення типорозміру «AAA», строго дотримуючись полярності, закрийте кришку батарейного відсіку.

Увага:
функції кнопок на пульті дистанційного керування повністю відповідають кнопкам на панелі керування.

ФУНКЦІЯ АВТОМАТИЧНОГО ВІДКЛЮЧЕННЯ
Тепловентилятор оснащений функцією автоматичного відключення при перегріванні.
- Якщо прилад почне перегріватися, спрацює автоматичний термозапобіжник, тепловентилятор відключиться.
- У цьому випадку негайно вийміть вилку мережевого шнура з розетки.
- Переконайтесь, що задня і передня решітки вільні і ніщо не заважає потоку повітря.
- Дайте тепловентилятору охолонути протягом приблизно 15-20 хвилин, перш ніж увімкнути його знову.
- Підключіть прилад до електричної мережі, увімкніть його і встановіть заново потужність і температуру нагрівання приміщення.
- Якщо прилад не вмикається, це може означати, що в тепловентиляторі є пошкодження. У цьому випадку необхідно звернутися до авторизованого сервісного центру для ремонту тепловентилятора.

ДОГЛЯД І ОБСЛУГОВУВАННЯ
- Перед чищенням тепловентилятора відключіть його і вийміть вилку мережевого шнура з розетки.
- Протирайте пристрій зовні сухою тканиною.
- Забороняється використовувати для чищення корпуса розчинники й абразивні засоби для чистки.
- Забороняється занурювати корпус тепловентилятора у воду чи будь-які інші рідини, не допускайте попадання води всередину корпуса приладу задля уникнення ризику ураження електричним струмом.
- Для чищення вхідних отворів на задній стінці тепловентилятора можна скористатись пилососом з відповідною насадкою.
- Після чищення помістіть тепловентилятор в упаковку і приберіть на зберігання в сухе місце.
- Не допускайте дотику електричного шнура до гострих предметів.
- Перед наступним вмиканням тепловентилятора перевірте його працездатність і стан ізоляції мережевого шнура.

Увага: Переносні електричні тепловентилятори призначені для додаткового обігріву приміщень. Вони не розраховані на роботу в якості основних обігрівальних приладів.

СПЕЦИФІКАЦІЯ
Напруга живлення: 230 В ~ 50 Гц
Потужність: 1000/2000 Вт

Виробник залишає за собою право змінювати характеристики приладів без попереднього повідомлення.

Термін служби приладу не менш 5 років

Гарантія
Докладні умови гарантії можна отримати в дилера, що продав дану апаратуру. При пред'явленні будь-якої претензії протягом терміну дії даної гарантії варто пред'явити чек або квитанцію про покупку.

Даний виріб відповідає вимогам до електромагнітної сумісності, що пред'являються директивою 89/336/ЄЕС Ради Європи й розпорядженням 73/23 ЄЕС по низьковольтних апаратурах.

БЕЛАРУСКІ

ЦЕПЛАВЕНТЫЛЯТАР

АПІСАННЕ
1. Падстаўка
2. Цыліндрычная апора
3. Корпус
4. Дысплэй
5. Панэль кіравання

Панэль кіравання:
6. Кнопка ўключэння/выключэння кручэння
7. Кнопка ўстаноўкі часу таймера
8. Кнопка «памяншэння» тэмпературы
9. Кнопка ўключэння/выключэння
10. Кнопка «павелічэння» тэмпературы
11. Кнопка выбара магутнасці

Дысплэй:
12. Паказанні тэмпературы/ час работы таймера
13. Піктаграма максімальнай магутнасці
14. Піктаграма уключэння ў таймера
15. Піктаграма аўтаматычнага рэжыма работы
16. Піктаграма малой магутнасці
17. Індыкатар уключэння ў сець

Пульт дыстанцыйнага кіравання:
18. Кнопка выбара магутнасці
19. Кнопка ўключэння/выключэння кручэння
20. Кнопка ўключэння/выключэння
21. Кнопка ўстаноўкі тэмпературы
22. Кнопка ўстаноўкі часу таймера
23. Крышка батарэйнага адсека

УВАГА!
Пры эксплуатацыі электрапрыбораў заўсёды неабходна трымацца асноўных мер тэхнікі бяспекі, каб знізіць рызыку атрымання траўм, узнікнення пажара, паражэння электратокам, уключаючы наступнае:
- Перад уключэннем цеплавентылятара ўважліва прачытайце інструкцыю.
- Перад першым уключэннем, упэўніцеся, што рабочае напружанне ўстройвання, адпавядае напружанню сеткі.
- Каб пазбегнуць рызыкі ўзнікнення пажара не выкарыстоўвайце пераходнікі пры падключэнні прыбора да электрычнай разеткі. Забараняецца ўстаўляць вілку сеткавага шнура ў няспраўныя ці зношаныя разеткі.
- Каб пазбегнуць перагрузкі ў электрычнай сетцы трэба, каб да разеткі, у які ўключан дадзены цеплавентылятар, не падключаліся іншыя электрапрыборы з вялікай магутнасцю спажавання.
- У працэсе работы цеплавентылятара моцна награваецца рашотка. Каб пазбегнуць апёкаў не дапускайце кантакта гарачай паверхні рашаткі са скурай.
- Адлегласць паміж лёгказгараючымі матэрыяламі (мэбляй, падушкамі, пасцельным бяллём, паперай, адзежай, шторамі і т.п.) і рашоткай цеплавентылятара павінна састаўляць як мінімум 0,9 м, размяшчайце цеплавентылятар такім чынам, каб задняя рашотка і яго бакавыя сценкі не находзіліся бліз гэтых матэрыялаў.
- Забараняецца накрываць цеплавентылятар прадметамі адзежы ці тканевымі матэрыямі ў час яго работы.
- Асобыя меры перасцярогі трэба саблюдаць у тых выпадках, калі цеплавентылятар выкарыстоўваецца дзецьмі ці інвалідамі, або радам з імі, ці ж калі цеплавентылятар пакінуты ўключаным без дагляду.
- Забараняецца перамяшчаць, падвешваць, пераносіць устройванне за сеткавы шнур.
- Забараняецца выкарыстоўваць цеплавентылятар у абмежаванай прасторы (напрыклад, ва ўмацаваных шкафах ці ў нішах сцен - для размаражвання труб ці з мэтай прадухілення іх замярзання).
- Забараняецца наматваць сеткавы шнур на корпус устройвання.
- Забараняецца ўключаць і выкарыстоўваць цеплавентылятар, калі няспраўна вілка сеткавага шнура, сам сеткавы шнур, калі цеплавентылятар працуе з перабоямі, падаў ці быў пашкоджан. У гэтым выпадку звярніцеся ў аўтарызаваны сэрвісны цэнтр для праверкі і рамонта ўстройвання.
- Забараняецца выкарыстоўваць цеплавентылятар па-за памяшканняў.
- Не выкарыстоўвайце цеплавентылятар у банных комнатах ці падобных памяшканнях.
- Забараняецца ўстанаўліваць цеплавентылятар на паверхнях,з якіх ён можа ўпасці ў ванну ці ў любую другую ёмістасць, напоўненую вадой.
- Калі на корпус цеплавентылятара папала вада, перж чым дакрануцца да яго, вымце вілку сеткавага шнура з разеткі, каб пазбегнуць рызыкі паражэння токам.
- Не трэба накрываць сеткавы шнур коўрыкамі, дывановымі дарожкамі і т.п. Пралоханы сеткавы шнур павінен знаходзіцца ў старане ад маршрута кіравання людзей і не падвяргацца знешнім уздзеянням.
- Каб пазбегнуць рызыкі паражэння токам, пажара ці пашкоджання ўстройвання, забараняецца ўстаўляць пастаронныя прадметы ў рашоткі цеплавентылятара.
- У час работы сачыце за тым, каб не білі заблакіраваны ўхадныя ці выхадныя паветраныя адтуліны. Не стаўце цеплавентылятар на мяккія паверхні, напрыклад, на кравадь, каб пазбегнуць блакіравання паветраных адтулін устройвання і ўзнікнення пажара.
- Забараняецца выкарыстоўваць цеплавентылятар у месцах прымянення і захоўвання бензіна, фарб ці лёгказгараючых вадкасцей.
- Не трэба пакідаць цеплавентылятар уключаным у час сна.
- Заўсёды выключайце ўстройванне і адключайце ад электрычнай сеткі, калі яно не выкарыстоўваецца.
- Цеплавентылятар празначан толькі для бытавога карыстання.

ЗБОРКА
Для зборкі цеплавентылятара выкарыстоўвайце крыжавую ці плоскую адвертку (не ўваходзіць у камплект пастаўкі).
- Вымце цеплавентылятар з упакоўкі і палажыце яго на роўную паверхню, размясціўшы рашотку на накірунку ўверх.
- Прапусціце сеткавы шнур праз цыліндрычную апору(2). Сумясціце выступ на ніжняй частцы корпуса ўстройвання з пазам на цыліндрычнай апоры (2).Выкарыстоўваючы 4 вінта M5X13, прымацуйце цылiндрычную апору (2) да корпуса ўстройвання.(мал. 1)
- Збярыце падстаўку (1). Сумясціце палавінкі падстаўкі і злучыце іх, выкарыстоўваючы 2 крапежных шурупа M4X13. Прапусціце сеткавы шнур у адтуліну падстаўкі(1).
Сумясціце выступ на падстаўцы (1) з пазам на цылiндрычнай апоры (2).
Выкарыстоўваючы 4 вінта M5X13, прымацуйце падстаўку (1) да цылiндрычнай апоры(2).
Замацуйце сеткавы шнур у канале падстаўкі (1) (мал.2)

ЭКСПЛУАТАЦЫЯ
Устаўце вілку сеткавага шнура ў разетку, пры гэтым загарыцца сеткавы індыкатар (17) і прагучыць гукавы сігнал.

Выкарыстоўванне кнопак на панэлі кіравання:
- Націсніце кнопку ўключэння/выключэння (9), пры гэтым прагучыць гукавы сігнал, загарыцца піктаграма максімальнай магутнасці (13), атабразіцца тэмпература паветра ў памяшканні.
- Для выбара малой магутнасці націсніце кнопку (11), пры гэтым загарыцца піктаграма (16). Выкарыстоўвайце малую магутнасць (1000Вт) для абагрэва невялікіх памяшканняў, а максімальную магутнасць (2000Вт) для абагрэва вялікіх памяшканняў.
- Устанавіце неабходную тэмпературу абагрэва памяшканняў, націснуўшы кнопку (8) « - » ці «+», пры гэтым загарыцца піктаграма (10). Вы можаце ўстанавіць тэмпературу ад 4°С да 32°С, крок устаноўкі равен 1°С. Вы можаце ўстанавіць тэмпературу ад 4°С да 32 °С,крок устаноўкі равен 1°С. Пры націсканні кнопак устаноўкі тэмпературы (8, 10), загарыцца піктаграма аўтаматычнага рэжыма работы (15).
Устанавіце неабходную тэмпературу ў памяшканні, пры дасягненні ўсталяванай тэмпературы лічбавыя пак5азанні тэмпературы перастануць мігаць, нагрэў спэўніцца і награвальны элемент адключыцца. Пры зніжэнні тэмпературы ў памяшканні-уключыцца награвальны элемент і працягнецца нагрэў памяшкання.

Заўвага:
- *Калі тэмпература паветра ў памяшканні прэвісіць установленую тэмпературу на 2°, цеплавентылятар адключыцца..*
- *Паўторнае ўключэнне цеплавентылятара адбудзецца пры зніжэнні тэмпературы паветра на 1°, ніжэй установленнай.*
- *Пасля адключэння награвальнага элемента, вентылятар працягне варочацца на працягу 10-15 секунд.*

- Уключэнне рэжыма кручэння цеплавентылятара ў час абагрэва памяшкання, ажыццяўляецца кнопкай (6), для адключэння кручэння поўторна націсніце кнопку (6).
- Выбар часу работы таймера ажыццяўляецца кнопкай (7), пры гэтым на дысплэе будзе атабражацца ўстаноўлены час і загарыцца піктаграма (14). Вы можаце ўстанавіць час работы ад 1 да 8 гадзін, крок устаноўкі 1 гадзіна.
- Для выключэння цеплавентылятара націсніце кнопку (9) і вымце вілку сеткавага шнура з разеткі.

Выкарыстоўванне пульта дыстанцыйнага кіравання:
Адчыніце крышку батарэйнага адсека (20) пульта ДК і ўстанавіце 2 элемента сілкавання тыпаразмера «AAA», строга саблюдаючы палярнасць, зачыніце крышку батарэйнага адсека.

Увага:
функцыі кнопак на пульце дыстанцыйнага кіравання поўнасцю адпавядае кнопкам на панэлі кіравання.

ФУНКЦЫЯ АЎТАМАТЫЧНАГА АДКЛЮЧЭННЯ
Цеплавентылятар аснашчан функцыяй аўтаматычнага адключэння пры перагрэве.
- Калі прыбор пачне перагравацца, зработае аўтаматычны тэрмаперасцерагальнік, цеплавентылятар адключыцца.
- У гэтым выпадку адразу ж вымце вілку сеткавага шнура з разеткі.
- Упэўніцеся, што задняя і пчрэдняя рашоткі свабодны і нішто не перашкаджае патоку паветра.
- Дайце цеплавентылятару ахаладзіцца на працягу прыблізна 15-20 хвілін, перж чым уключыць яго зноў.
- Падключыце прыбор да электрычнай сеткі, уключыце яго і ўстанавіце зноў магутнасць і тэмпературу нагрэва памяшкання.
- Калі прыбор не ўключаецца, гэта можа азначаць, што ў цеплавентылятары маюцца пашкоджанні. У гэтым выпадку неабходна звярнуцца ў аўтарызаваны сэрвісны цэнтр для рамонта цеплавентылятара.

ДОГЛЯД І АБСЛУГОЎВАННЕ
- Перад чысткай цеплавентылятара адключыце яго і вымце вілку сеткавага шнура з разеткі.
- Пратэсціруйце ўстройванне знадворку сухой тканінай.
- Забараняецца выкарыстоўваць для чысткі корпуса растваральнікі і абразіўныя чысцячыя сродкі.
- Забараняецца погружаць корпус цеплавентылятара ў ваду ці любыя іншыя вадкасці, не дапускайце пападання вады ва ўнутар корпуса прыбора каб пазбегнуць рызыкі паражэння электрычным токам.
- Для чысткі паветразаборных адтулін на задняй сценцы цеплавентылятара можна выкарыстоўваць пыласос з адпаведнай насадкай.
- Пасля чысткі памясціце цеплавентылятар у ўпакоўку і ўбярыце на захоўванне ў сухое месца.
- Не дапускайце дакранання электрычнага шнура вострых прадметаў.
- Перад наступным уключэннем цеплавентылятара паоверце яго рабоаздольнасць і стан ізаляцыі сеткавага шнура.

УВАГА: Пераносныя электрычныя цеплавентылятары празначаны для дадатковага абагрэва памяшканняў. Яны не разлічаны на работу ў якасці асноўных абагравальных прыбораў.

СПЕЦЫФІКАЦЫЯ
Напружанне сілкавання: 230 В ~ 50 Гц
Магутнасць: 1000/2000 Вт

Вытворца пакідае за сабой права змяняць характарыстыкі прыбораў без папярэдняга паведамлення.

Тэрмін службы прыбора не менш за 5 гады

Гарантыя
Падрабязнае апісанне умоў гарантыйнага абслугоўвання могут быць атрыманы у таго дылера, ў якога была набыта тэхніка. Пры звароце за гарантыйным абслугоўваннем абавязкова павінна быць прад'яўлена купчая альбо квітанцыя аб аплаце.

Дадзены выраб адпавядае патрабаванням ЕМС, якія выказаны ў дырэктыве ЕС 89/336/EEC, і палажэннем закона аб прытрымліванні напружання (73/23 EC)

العربية

مدفئة مروحية

الوصف
1.مدعم
2.مدعم اسطواني
3. الهيكل
4. الشاشة
5. لوح التحكم

لوح التحكم
6. مفتاح تشغيل \ الاغلاق الدوران
7. مفتاح تحميل الوقت للميقات
8. مفتاح تقليل درجة الحرارة
9. مفتاح تشغيل \ الاغلاق
10. مفتاح ذيادة درجة الحرارة
11. مفتاح اختيار القدرة

الشاشة
12. مؤشر لدرجة الحرارة المُؤسَّسة /عمل الميقات
13. مؤشر للقدرة الأعلى
14. مؤشر تشغيل الميقات
15. مؤشر انظمة العمل الالية
16. مؤشر للقوَّة المنخفضة
17. مؤشر الإدراج في شبكة

جهاز التحكم عن بعد
18. مفتاح اختار القدرة
19. مفتاح تشغيل \ الاغلاق دوران هيكل الجهاز
20. مفتاح تشغيل \ الاغلاق
21. مفتاح تحميل درجة الحرارة
22. مفتاح تحميل الوقت للميقات
23. غطاء غرفة التلقيم

ملاحظة
في إستعمال الأدواتِ الكهربائيةِ هي ضروريُ لمُلاحَظة دائماً إجراءات السلامة الأساسيةِ، لتقليل اخطار الاصابة بحريق او صدمة بالتيار الكهربي تَضْمن :
. قبل تشغيل المدفئة بعناية اقراء التعليمات المعطاه
. قبل تشغيل الجهاز ، ان ضغط شبكة الكهرباء يوازي ضغط عمل الجهاز
. لمنع الاصابة بصدمة التيار الكهربي عند توصيل الجهاز الكهربي بشبكة الكهرباء ، محظور ان تستخدم تجويف معاب
. لمنع الاصابة بصدمة التيار الكهربي كن متاكد ان التجويف الموصل به السخان ليس موصلاً به اجهزة اخري ذات قدرة تشغيل عالية
. خلال وقت عمل المدفئة الشبكة تسخن جداص . لتفادي الحروق . لاتجعل هناك تلامس لاسطح المدفئة الساخنة والجلد
. المسافة بين الاثاث الخشبي (الاثاث ، الوسائد ، اغطية الاسرة ، الورق ، الملابس الخ.) والشبكة الخلفية للمدفئة ليس اقل من 0.9 متر
. يُحرِّمُ لتَغْطية السخّان مروحي بمواضيع موادِ النسيجَ .أو الملابسَ أثناء عمله
إجراءات سلامة خاصّة يَجِبُ أنْ تُلاحظ عندما السخّان المروحي يستعمل من قبل الأطفال أو العاجزين، أو قُرْب إليهم، أو عندما السخّان المروحي يُتْرَكُ مُتضمّن بدون إشراف
. يُحرِّمُ تَحَرُّيك، تعليقُ، التحوّيلُ لسلك شبكةِ.
. يُحرِّمُ للفّ سلك الشبكةِ على هيكل الجهاز .
. يُحرِّمُ لتَضْمين وإستِعْمال السخّان المروحي إذا سدادةِ سلك الشبكةِ معابَة , سلك شبكةِ إذا يَعْمَلُ السخّان المروحي بالعيوب، سقط أو أتلفَ . في هذه الحالةِ عليك التوجه الي مركز الخدمةِ المصدّق للمراقبةِ وتصليح الجهاز.
. يُحرِّمُ لإستِعْمال السخّان المروحي خارج الغُرَف.
. لا يَستعملُ السخّان المروحي في الحمّاماتِ أو المباني المماثلةِ متزايدة الرطوبة.
. يُحرِّمُ لتَأسيس السخّان المروحي على السطوح التي منها هو يُمْكِنُ أنْ تَسْقطَ في حمّام أو بأيّة صفة أخرى مَلأ بالماء
. إذا على هيكل السخّان المروحي ماء قبل لمَسّه ، يتأخذُ سدادة سلك الشبكةِ مِنْ المقبس لتَفادي خطر صدمة مِن قِبل تيار.
. هو ألْمْ ضروري لتَغْطية شبكة تَرْبط ، يَفْرشُ الطرقَ، الخ. وَضعَ سلك الشبكة يَجِبُ أنْ يَكُونَ بعيداً عن طريق حركةِ الناس ولا يَجِبُ أنْ يَكُونَ مكشوف إلى التأثيراتِ الخارجيةِ.
. لكي يَمْنعَ خطرَ صدمة مِن قِبل التيار , النار أو ضرر الأداةِ هو محرّمُ إدْخال المواد الغريبةِ إلى مشابكِ السخّان المروحي.
. في ساعةِ وقتِ تشغيل ذلك المدخل أو فتحاتِ الهدفِ الجويةِ لمْ تُمْنَعْ. لا يَضعُ السخّان المروحي على السطوح الناعمةِ، على سبيل المثال على سرير، لكي يَمْنعَ مَنْع الفتحاتِ الجويةِ مِنْ الأداةِ وحدوث نار.
. يُحرِّمُ لإستِعْمال السخّان المروحي في أماكن التطبيق وخزن الغازولين، أطلية أو سوائل قابلة للاشتعال.
. هو ليسَ ضروريَ لترْك السخّان المروحي تَضمّنَ متى تَنَام.
. يطفئ الأداةَ دائماً ويَفْصله مِنْ شبكةِ كهربائيةِ إذا هي لمْ تُستَعملْ.
. السخّان المروحي مقصودُ فقط للإستعمال البيتي.

التجميع
لتجميع السخّان المروحية إستعمل مفك مستوي (لا يَدْخلُ إلى المجموعةِ الكاملةِ للتسليم .
. خذُ السخّان المروحي مِنْ ربط وضعه على سطح مساوي، بَعْدَ أنْ ترتّبَ المشبّك على إتّجاه إلى أعلى.
. مرر سلك الشبكةِ خلال المدعم الإسطواني (2).
اشرك حافة طرف القاع بهيكل الجهاز مَع الأخدود الموجود على المدعم الإسطواني (2). إستعمال 4 براغي إم 5 إتش 13، يَربُط المدعم الإسطواني (2) إلى هيكل الجهاز (ش. 1
. يَجْمعُ المدعم (1). يَدْعمُ ويَرْبطهم، يَستعملُ تثبيت البراغيين 4، 13. ترخيص مرر سلك الشبكةِ في فتحةِ المدعم (1). اشرك حافة المدعم (1) مَع أخدود على المدعم الإسطواني (2) إستعمال 4 براغي إم 5 إتش 13، يَربُط المدعم (1) إلى المدعم الإسطواني (2).
مرر سلك الشبكةِ في قناةِ المدعم (1) (ش. 2

العملية
الحق سدادة سلك الشبكة إلى المقبس، هكذا مؤشر الشبكة (2) سَيضيءُ والإشارةُ الصحيحةُ سَتَبْدو.

إستعمال الأزرار على لوح السيطرة
يَضْغط الزرَّ (9) "قوّة"، هكذا سَيَضيءُ مؤشرَ القدرةِ "إتش"، مؤشر "تحرّكِ" درجةِ الحرارة العظمي (13) وسَيَبْدو إشارة صحيحة. لإختيار القدرةِ العظمي يَضْغطُ الزرَّ (11) المؤشر (16)سيشير . إستعمال "إل" (1000فولت) لتدفئة الغرف الصغيرةِ ، وقدرة "إتش" (2000فولت) - لتدفئة الغرف الكبيرةِ .
أسّسْ درجة الحرارة الضرورية لتدفئة الغرفة، يَضْغط الزرَّ (8) او (10)+ المؤشر (15) سيشير .

المُلاحظة
. عند ارتفاع درجةِ الحرارة عن مؤشراتِ درجةِ الحرارة المضبوطة ب 2درجة سيفصل الجهاز
. اعادة مشغيل الجهاز ستكون بنقصان درجة الحرارة درجة واحدة عن درجة الحرارة المضبوطة
. بعد اغلاق عنصر التسخين ، المروحة ستكمل دوران لمدة 10-15 ثانية

. إدراج نمط دوران السخّان المروحي أثناء تدفئة الغرفة، مُنَفَّذُ بالزرِّ (6)، لإطفاء الدوران يَضْغط الزرَّ مراراً وتكراراً (106) .
. إختيار وقتِ تشغيل الموقتِ مُنَفَّذ بالزرِّ (7)، هكذا على الشاشة أسّسَ وقتاً سَيُعْرَضُ و مؤشر (14) سَيضيءُ. أنت يُمْكِنُ أنْ تُؤسّسَ وقتَ تشغيل مِنْ 1 حتى8 ساعات , خطوة التركيب، ساعة 1.
. لفصل السخّان المروحي يَضْغط الزرَّ (9) ويَأْخذُ سدادة سلك الشبكةِ مِنْ المقبس.

إستعمال جهاز التحكّم عن بعد
افتح غطاءغرفة التلقيم (2 0) تَستقلُّ دي ,"AAA" يو وتُؤسّسُ عنصرَ التلقيم مِنْ الحجمِ القياسي لاحظ التقاطب تماماً، اغلق غطاء غرفة التلقيم

الإنتباه
إلى وظيفةِ الأزرارِ على جهاز التحكم عن بعد الأمتثالُ إلى الأزرارِ بالكامل على لوح السيطرةَ

وظيفة إطفاء آلي
السخّان المروحي مُجهّز بوظيفةِ آليةِ للاطفاء في حالة تحقق درجة الحرارة المطلوبة .
. إذا الأداةِ سَتَبْدأُ زيادَة تسخين، سيَعْمَلُ آليُ ، والسخّان المروحي سَيفصل.
. في هذه الحالةِ تَأْخذُ فوراً سدادة سلك الشبكةِ مِنْ المقبس.
. كُنْ مقتنعا، تلك المشابكِ الخلفيةِ والأماميةِ خالية من اي شيءَ أيضاً إلى جدول الهواء.
. يَسْمحُ لالسخّان المروحي ان يُبرّدُ ضمن تقريباً 15- 20 دقائق قبل تشغيله ثانية.
. يُوصلُ الأداةَ إلى شبكةِ كهربائيةِ، يَشغل ويُؤسّسُ ثانية قدرةَ ودرجة حرارة التدفئة المطلوبة .
. إذا الأداةِ لمْ تُعمل ، هو يُمْكِنُ أنْ يَعْني، في السخّان المروحي هناك أضرار.
في هذه الحالةِ هي ضروريُ للمُخَاطَبَة في مركز الخدمةِ المصدّق لتصليحه

العناية والخدمة
. قبل تنظيف السخّان المروحي يَطفئه وتأْخذُ سدادة سلك الشبكةِ مِنْ المقبس.
. يَمْسحُ الجهازَ من الخارج تُجففُ بنسيجٍ ناعمٍ .
. يُحرِّمُ لإستِعْمال منظفات قاسية لتنظيف الهيكل .
. يُحرِّمُ غَطْس هيكل السخّان المروحي في الماء أو أيّ سوائل أخرى، لا يَفترضُ ضربة الماء داخل حالة الأداةِ لكي تَمْنعَ خطرَ صدمة بالتيار الكهربائي.
. للتنظيف فتحات على الحائط الخلفي للسخّان المروحي هو محتملُ للإستِغْلال مكنسة كهربائية مَع خرطوم مطابق.
. بعد التنظيف ضع السخّان مروحي في مكان الخزن بعد ان يُجففُ.
. لا يَفترضُ إتصال السلك الكهربائي مِنْ المواضيع الحادّة.
. قبل الإدراج اللاحق للسخّان المروحي يَفحصُ نفعه و شرط عزلةِ سلك الشبكة.

الإنتباه
السخّانات المروحية الكهربائية النقالة مقصودة لمباني التدفئة الإضافية (غُرَف). هم لمْ يُصممّوا للعمل كأدوات التدفئة الأساسيةِ.

المواصفات
ضغط (التلقيم) : 230 في ~ 50 هيرتز
القدرة: 2000/1000 فولت

للمنتج الحق في تغيير الخصائص الفنية دون إشعار مسبق.

مدة خدمة الجهاز 5 سنوات على الأقل.

ضمان
قد تحصل على الوصف المتكامل للتأمين بضمان الاجهزة من البائع الذي تم شراء البضاعة منه. عند طلب التأمين بضمان يجب تقديم إيصال دفع ثمن البضاعة.

تتناسب هذه البضاعة لطلبات " "EMC المشار اليها في امر EEC /336/89 وقانون مراقبة الجهد الكهربائي (73/23/ EEC)

Vitek

airo2

VT-2131 GY

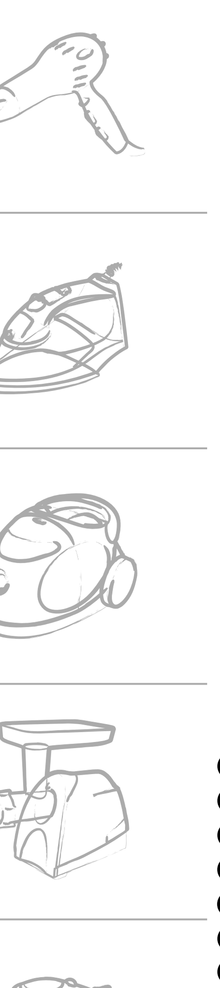

MANUAL INSTRUCTION

GB MANUAL INSTRUCTION 2
DE DIE BETRIEBSANWEISUNG 3
RUS ИНСТРУКЦИЯ ПО ЭКСПЛУАТАЦИИ 4
KZ ПАЙДАЛАНУШЫҒА НҰСҚАУ 5
BG ИНСТРУКЦИЯ ЗА ЕКСПЛОАТАЦИЯ 6
HU HASZNÁLATI ÚTMUTATÓ 7
SCG UPUSTVO ZA UPOTREBU 8
PL INSTRUKCJA OBSŁUGI 9
CZ NÁVOD K POUŽITÍ 10
UA ІНСТРУКЦІЯ З ЕКСПЛУАТАЦІЇ 11
BEL ІНСТРУКЦЫЯ ПА ЭКСПЛУАТАЦЫІ 12
AR تعليمات الاستخدام 13

www.vitek-aus.com

GB
A production date of the item is indicated in the serial number on the technical data plate. A serial number is an eleven-unit number, with the first four figures indicating the production date. For example, serial number 0606xxxxxxx means that the item was manufactured in June (the sixth month) 2006.

DE
Das Produktionsdatum ist in der Seriennummer auf dem Schild mit technischen Eigenschaften dargestellt. Die Seriennummer stellt eine elfstellige Zahl dar, die ersten vier Zahlen bedeuten dabei das Produktionsdatum. Zum Beispiel bedeutet die Seriennummer 0606xxxxxxx, dass die Ware im Juni (der sechste Monat) 2006 hergestellt wurde.

RUS
Дата производства изделия указана в серийном номере на табличке с техническими данными. Серийный номер представляет собой одиннадцатизначное число, первые четыре цифры которого обозначают дату производства. Например, серийный номер 0606xxxxxxx означает, что изделие было произведено в июне (шестой месяц) 2006 года.

KZ
Бұйымның шығарылған мерзімі техникалық деректері бар кестедегі сериялық нөмірде көрсетілген. Сериялық нөмір он бір саннан тұрады, оның бірінші төрт саны шығару мерзімін білдіреді. Мысалы, сериялық нөмір 0606xxxxxxx болса, бұл бұйым 2006 жылдың маусым айында (алтыншы ай) жасалғанын білдіреді.

BG
Датата на производство на изделието е посочена в серийния номер на таблицата с технически данни. Серийният номер е единадесетзначно число, първите четири цифри на което означават датата на производство. Например, серийният номер 0606xxxxxxx означава, че изделието е било произведено през юни (шести месец) 2006 година.

HU
A termékgyártás dátuma szerepel a műszaki adatok táblázatában levő sorozatszámban. Sorozatszám ez a tizenegy jegyből álló szám, amelynek első négy jegye a gyártás dátumát jelent. Például, 0606xxxxxxx sorozatszám azt jelent, hogy a terméket 2006. év júliusában (hatodik hónapjában) gyártották.

SCG
Datum proizvodnje proizvoda naveden u serijskom broju na tablici sa tehničkim podacima. Serijski broj je jedanaestoznačni broj, od kojeg prve četiri brojke označavaju datum proizvodnje. Na primer: serijski broj 0606xxxxxxx označava da je proizvod bio proizveden u junu (šesti mesec) 2006. god.

PL
Data produkcji wyrobu zawarta w numerze seryjnym podana jest na tabliczce z danymi technicznymi. Numer seryjny składa się z liczby jedynastocyfrowej, w ktorej pierwsze cyfry oznaczają datę produkcji. Na przykład, numer seryjny 0606xxxxxxx oznacza, że wyrób został wyprodukowany w czerwcu (szósty miesiąc) 2006 roku.

CZ
Datum výroby spotřebiče je uveden v sériovém čísle na výrobním štítku s technickými údaji. Sériové číslo je jedenáctimístní číslo, z nichž první čtyři číslice znamenají datum výroby. Například sériové číslo 0606xxxxxxx znamená, že spotřebič byl vyroben v červnu (šestý měsíc) roku 2006.

UA
Дата виробництва виробу вказана в серійному номері на табличці з технічними даними. Серійний номер представляє собою одинадцятизначне число, перші чотири цифри якого означають дату виробництва. Наприклад, серійний номер 0606xxxxxxx означає, що виріб був виготовлений в червні (шостий місяць) 2006 року.

BEL
Дата вытворчасці вырабу паказана ў серыйным нумары на таблічке з тэхнічнымі дадзенымі. Серыйны нумар прадстаўляе сабою адзінаццатае число, першая чатыры лічбы якога абазначаюць дату вытворчасці. Напрыклад, серыйны нумар 0606xxxxxxx азначае, што выраб быў зроблен ў чэрвені (шосты месяц) 2006 года.

AR
تاريخ الإنتاج مشار إليه في الرقم المتسلسل الموجود على لوحة الخصائص الفنية. إن الرقم المتسلسل عبارة عن أحد عشر رقما وتشير أرقامه الأربعة الأولى إلى تاريخ الإنتاج مثلا إذا كان الرقم المتسلسل 0606xxxxxxx فمعنى ذلك أن تم إنتاج هذا المنتج في شهر يوليو عام 2006.

2131.indd 2
25.05.2007 11:01:15