ООО "ЭНКОР-ИНСТРУМЕНТ-ВОРОНЕЖ"
Россия, Воронеж www.enkor.ru

ЭЛЕКТРОНАСОС
БЫТОВОЙ ЦЕНТРОБЕЖНЫЙ

ВЕДУГА 1

РУКОВОДСТВО ПО ЭКСПЛУАТАЦИИ

АЯ 60

Уважаемый покупатель!
Вы приобрели бытовой центробежный электронасос серии «Ведуга 1», изготовленный в КНР под контролем российских специалистов по заказу ООО «ЭНКОР-ИНСТРУМЕНТ-ВОРОНЕЖ». Перед вводом в эксплуатацию бытового центробежного электронасоса внимательно и до конца прочтите настоящее руководство по эксплуатации и сохраните его на весь срок использования бытового центробежного электронасоса.

СОДЕРЖАНИЕ

1. Общие указания
2. Технические данные
3. Комплектность
4. Указания по технике безопасности
5. Распаковка
6. Устройство насоса
7. Монтаж
8. Работа
9. Техническое обслуживание
10. Свидетельство о приёмке и продаже
11. Гарантийные обязательства
12. Возможные неисправности и методы их устранения
Детали и схема сборки

Настоящее руководство по эксплуатации предназначено для изучения и правильной эксплуатации бытового центробежного электронасоса.
Надёжность работы бытового центробежного электронасоса и срок его службы во многом зависят от его грамотной эксплуатации, поэтому перед пуском бытового центробежного электронасоса необходимо внимательно ознакомиться с руководством по эксплуатации.

НЕ ПРИСТУПАЙТЕ К ЭКСПЛУАТАЦИИ БЫТОВОГО ЦЕНТРОБЕЖНОГО ЭЛЕКТРОНАСОСА, НЕ ИЗУЧИВ РУКОВОДСТВО ПО ЭКСПЛУАТАЦИИ !!!

1. ОБЩИЕ УКАЗАНИЯ

1.1 Бытовой центробежный электронасос (далее насос) предназначен для перекачивания воды, повышения давления в системах водоснабжения. Применение насосов должно соответствовать правилам местных органов водоснабжения.
1.2 Насос предназначен для эксплуатации в следующих условиях:
- для перекачивания чистой воды без взвешенных частиц.
- диапазон температур перекачиваемой воды: от 4°С до 35°С
- температура окружающей среды от 1 до 35 °С;

1.3 Если насос внесен в зимнее время в отапливаемое помещение с улицы или из холодного помещения, не распаковывайте и не включайте его в течение 8 часов. Насос должен прогреться до температуры окружающего воздуха. В противном случае, он может выйти из строя при включении.
1.4. Приобретая насос, проверьте его комплектность (см. раздел 3), работоспособность, наличие гарантийных талонов в руководстве по эксплуатации, дающих право на бесплатное устранение заводских дефектов в период гарантийного срока при наличии на них даты продажи, штампа магазина и разборчивой подписи или штампа продавца.
1.5.После продажи насоса претензии по некомплектности не принимаются.

2.ТЕХНИЧЕСКИЕ ДАННЫЕ

2.1.Насос предназначен для работы от однофазной сети переменного тока напряжением 220 В ±10% частотой 50 Гц.
Режим работы насоса – продолжительный.
Обороты двигателя 2900 об/мин.
2.2 Остальные технические данные приведены в табл. 1.
Таблица.1

Код заказа	Название	Мощность, кВт	Максимальная производитель., л/мин	Макс. напор, м	Максимальная глубина всасывания, м	Диаметр подключен. вход/выход, дюймы	Вес, кг	Размер упаковки, (длина х ширина х высота), мм
45000	БЦ-0,58-35-У3 Ведуга 1	0,37	35	35	5	1"/1"	5,25	265x135x160
45001	БЦ-0,83-50-У3 Ведуга 1	0,55	50	50	5	1"/1"	8,5	320x180x220
45002	БЦ-0,83-65-У3 Ведуга 1	0,75	50	65	5	1"/1"	8,8	320x180x220

2.3. По электробезопасности насос соответствует I классу защиты от поражения электрическим током.
В связи с постоянным совершенствованием технических характеристик моделей, оставляем за собой право вносить изменения в конструкцию и комплектность. При необходимости, информация об этом будет прилагаться отдельным листом к «Руководству».

3. КОМПЛЕКТНОСТЬ

Насос	1 шт.
Руководство по эксплуатации	1 экз.
Упаковка	1 шт.

4. УКАЗАНИЯ ПО ТЕХНИКЕ БЕЗОПАСНОСТИ

4.1 Общие указания по обеспечению безопасности при работе с насосом
ПРЕДУПРЕЖДЕНИЕ: не подключайте насос к сети питания до тех пор, пока внимательно не ознакомитесь с изложенными в «Руководстве» рекомендациями.
4.1.1. Настоящее руководство по эксплуатации содержит основные указания, которые должны соблюдаться при монтаже и эксплуатации. Для монтажных работ персонал должен иметь соответствующую квалификацию.
4.1.2. Несоблюдение правил безопасности может повлечь за собой возникновение несчастных случаев, а также поломку насоса.
4.1.3. Монтаж, регулировка и обслуживание насоса могут быть произведены только в состоянии полной остановки и только после его отключения от источника электрического тока.
4.1.4. Изменение конструкции насоса недопустимо. Используйте только оригинальные запасные части и комплектующие, сертифицированные производителем. Иначе производитель не несет ответственности за возможные негативные последствия.
4.1.5. Применение несоответствующих комплектующих может стать причиной несчастного случая. Ремонтные работы необходимо производить только в условиях сервисного центра.
4.1.6. **Чтобы не допустить поломок в следствии перегрева насоса, он не должен работать "на сухую".**
В проектах рекомендуется предусмотреть устройства для автоматического отключения насоса, если есть вероятность полного опорожнения колодца или бака, отсутствия воды во всасывающем трубопроводе при подсоединении к водопроводу.
Гарантия не распространяется на повреждения, возникшие вследствие работы насоса "на сухую".
4.1.7. Место установки насоса должно быть сухим.
4.2 Электрические соединения. Требования к шнуру питания
4.2.1. Насос подключается к сети с напряжением 220 В частотой 50 Гц
4.2.2. Насос является стационарным. Электрическое подключение должно проводиться квалифицированным электриком согласно Правилам устройства электроустановок.
Необходимо:
- Проверить вид тока и напряжение.
- Выполнить заземление.
- При установке устройства защитного отключения (УЗО), его величина должна соответствовать 30 мА.
- Для защиты электродвигателя и электропроводки от перегрузок на электросчётчике необходимо применять плавкие предохранители или соответствующие автоматические выключатели.
- Электрическое штекерное соединение необходимо защитить от сырости и установить так, чтобы оно не могло быть затопленным .

4.2.3. Колебания напряжения сети в пределах ±10% относительно номинального значения не влияют на нормальную работу насоса, но желательно, чтобы на двигатель подавалось напряжение 220 В.
4.2.4. Большинство проблем с двигателем вызваны ослаблением или плохими контактами в разъёмах, перегрузкой, пониженным напряжением (возможно, вследствие недостаточного сечения подводящих проводов). Поэтому всегда с помощью квалифицированного электрика проверяйте все разъёмы, рабочее напряжение и потребляемый насосом ток.
4.2.5. При большой длине и малом поперечном сечении подводящих проводов на этих проводах происходит дополнительное падение напряжения, которое приводит к проблемам с двигателем. Поэтому для нормального функционирования насоса необходимо достаточное поперечное сечение подводящих проводов (см. Таблица 2). При этом не имеет значения, осуществляется подвод электроэнергии к насосу через стационарные подводящие провода, через удлинительный кабель или через комбинацию стационарных и удлинительных кабелей.

Таблица 2

Длина подводящих проводов	Необходимое поперечное сечение медных проводов
До 15м	1,5 мм^2

Корешок № 2. На гарантийный ремонт
насоса «Ведуга » Модель: ……
изъят «…..» ……. ……200……года
Ремонт произвел …….. / …… /

Корешок № 1. На гарантийный ремонт
насоса «Ведуга » Модель: ……
изъят «…..» ……. …200……года
Ремонт произвел …….. / …… /

---------- линия отреза ----------

Гарантийный талон

ООО «ЭНКОР-ИНСТРУМЕНТ-ВОРОНЕЖ»,
Россия, 394006, г. Воронеж, пл. Ленина, 8.

Т А Л О Н № 2

На гарантийный ремонт насоса
«ВЕДУГА ……. .» зав. № ……..
Изготовлен «…….» ……. / ……/ **М П**

Продан _____
наименование торга или штамп
Дата « ……» ……200 ..г _____

подпись продавца
Владелец: *адрес, телефон* ……
……..
……..
……..

Выполнены работы по устранению дефекта
……
……
……
Дата « …….» …… 200 …г _____
подпись механика
Владелец насоса _____
личная подпись
Утверждаю:
Руководитель ремонтного предприятия
(наименование ремонтного предприятия или его штамп)
Дата «……» ……..200 ..г _____
личная подпись

Гарантийный талон

ООО «ЭНКОР-ИНСТРУМЕНТ-ВОРОНЕЖ»,
Россия, 394006, г. Воронеж, пл. Ленина, 8.

Т А Л О Н № 1

На гарантийный ремонт насоса
«ВЕДУГА ……. » зав. № ……..
Изготовлен «…….» ……. / ……/ **М П**

Продан _____
наименование торга или штамп
Дата « ……» ……200 ..г _____

подпись продавца
Владелец: *адрес, телефон* ……
……..
……..
……..

Выполнены работы по устранению дефекта
……
……
……
Дата « …….» …… 200 …г _____
подпись механика
Владелец насоса _____
личная подпись
Утверждаю:
Руководитель ремонтного предприятия
(наименование ремонтного предприятия или его штамп)
Дата «……» ……..200 ..г _____
личная подпись

Место для заметок

Место для заметок

ДЕТАЛИ И СХЕМА СБОРКИ

	Код насоса:	45000	45001	45002
	Модель:	БЦ-0,58-35-У3 Ведуга 1	БЦ-0,83-50-У3 Ведуга 1	БЦ-0,83-65-У3 Ведуга 1
Номер позиции	**Наименование детали**	**Код детали**	**Код детали**	**Код детали**
3001	Болт	150000	150024	150048
3002	Корпус насоса	150001	150025	150049
3003	Болт	150002	150026	150050
3004	Прокладка	150003	150027	150051
3005	Рабочее колесо	150004	150028	150052
3006	Кольцо стопорное	150005	150029	150053
3007	Крышка двигателя передняя	150006	150030	150054
3008	Ротор двигателя	150007	150031	150055
3009	Подшипник	150008	150032	150056
30011	Штифт	150009	150033	150057
30012	Корпус двигателя	150010	150034	150058
30013	Статор двигателя	150011	150035	150059
30014	Обмотка статора	150012	150036	150060
30015	Провод	150013	150037	150061
30016	Крышка двигателя задняя	150014	150038	150062
30017	Шайба	150015	150039	150063
30018	Болт	150016	150040	150064
3019	Торцевое уплотнение	151222	151223	151224
30019	Торцевое уплотнение	150017	150041	150065
30021	Вентилятор	150018	150042	150066
30022	Крышка вентилятора	150019	150043	150067
30023	Крышка клемной коробки	150020	150044	150068
30024	Колодка клемная	150021	150045	150069
30025	Конденсатор	150022	150046	150070
30026	Болт	150023	150047	150071

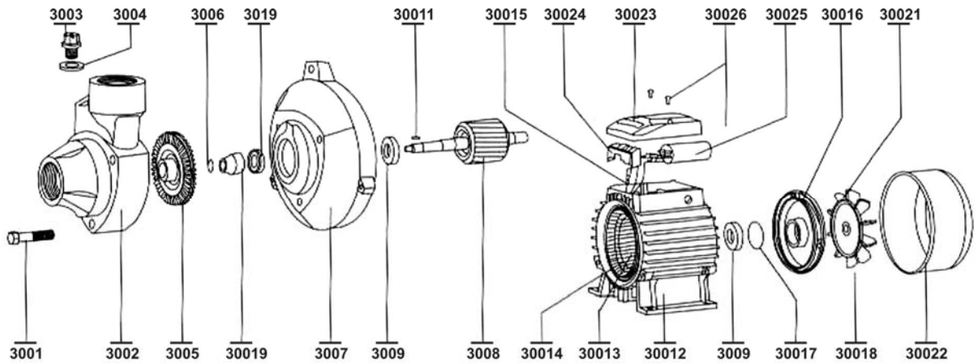

5. РАСПАКОВКА

5.1 Открыть коробку.
5.2 Извлечь насос и руководство по эксплуатации.

6. УСТРОЙСТВО НАСОСА (Рис.1)

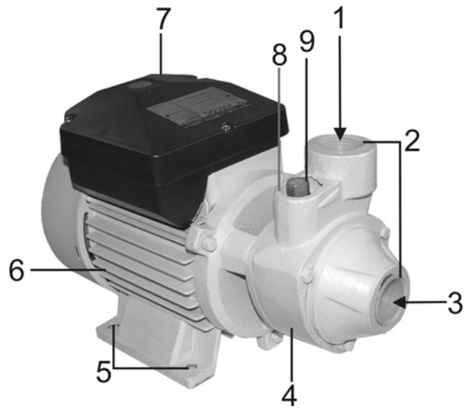

Рис.1

1. Нагнетательный патрубок
2. Заглушка (2 шт.)
3. Всасывающий патрубок
4. Корпус насоса
5. Монтажные отверстия (4 шт.)
6.Двигатель
7. Клеммная коробка
8. Заливная полость
9. Болт (заливной полости)

7. МОНТАЖ (Рис.2)

При монтаже насос должен быть отключен от источника электрического тока.
7.1.Насос необходимо закрепить к полу или к другой ровной и устойчивой поверхности с помощью четырех болтовых соединений (не комплектуются), как показано на Рис.2.
7.2. Место установки насоса должно быть сухим и проветриваемым.
7.3. Насос устанавливается в горизонтальном положении.
7.4. Извлечь заглушки 2 (Рис.1)
7.5. В отверстия нагнетательного и всасывающего патрубка 1 и 3 (Рис.1), соответственно, установить штуцера или другие соединительные элементы трубопроводной системы (не комплектуются), обеспечив герметичность соединения.

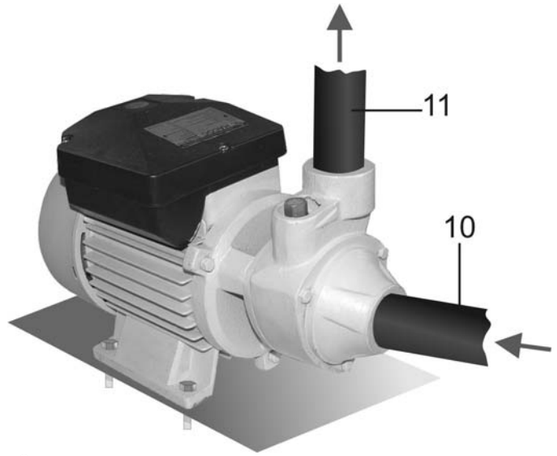

Рис.2

7.6. Всасывающий трубопровод 10 и подающий трубопровод 11 устанавливаются на месте.
7.7. Всасывающий трубопровод 10 должен быть герметичным.
7.8. Трубопроводы не должны передавать механическую нагрузку на насос.
7.9. На всасывающем трубопроводе 10 необходимо установить обратный клапан (не комплектуется)
При водозаборе из колодцев он должен находиться на 30 см ниже возможного нижнего уровня воды.

I.Клапан с фильтром
II. Задвижка на входе
III.Задвижка на выходе
IV.Обратный клапан
V.Фильтр
VI.Накопительный резервуар
VII.Сеть водоснабжения

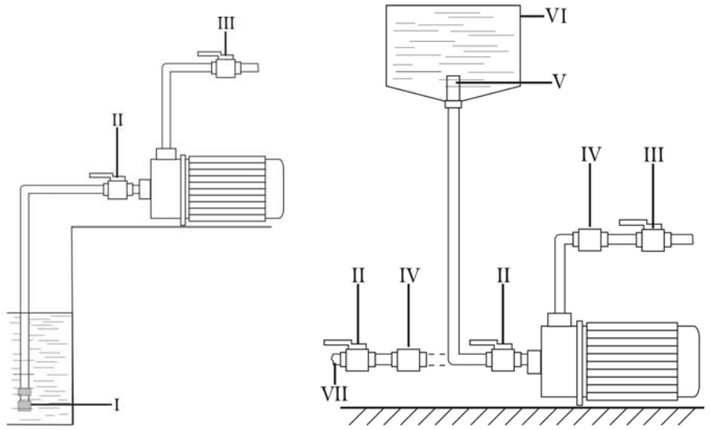

Схема.1

7.10.В качестве гибких всасывающих магистралей рекомендуем применять армированные шланги.
7.11.Чтобы предотвратить загрязнения насоса, рекомендуем предусмотреть во всасывающей магистрали фильтр.
7.12. Варианты подключения насоса в сети водоснабжения показаны на схеме 1.

8. РАБОТА

8.1. Проверить, достаточен ли уровень воды в ёмкости или в колодце. Если есть вероятность опорожнения всасывающего трубопровода 10 (Рис.2), не оставляйте насос без надзора, чтобы насос не работал "на сухую"
8.2. Через заливную полость 8 (Рис.1) заполнить насос водой. Для этого необходимо открутить болт 9 (Рис.1).
8.3. После заполнения насоса водой герметично закрутить болт 9 (Рис.1).
8.4. Только заполненный насос способен сам всасывать воду.
8.5. Открыть запорную арматуру на подающем трубопроводе 11 (Рис.2), чтобы воздух мог выйти из него.
8.6.Перед вводом в эксплуатацию необходимо проверить, свободно ли вращается насос. Отключите насос от источника электрического тока и проверните несколько раз крыльчатку вентилятора (30021) (см Схему сборки).
8.7. Подключить насос к источнику электрического тока (см. п.4.2).
8.8. Проверить, поступает ли вода в подающем трубопроводе 11 (Рис.2).
8.9. Убедиться, что насос работает нормально. В случаях изменения шума, падения оборотов, появления постороннего запаха, дыма, вибрации, стука, следует прекратить работу и обратиться в Сервисный Центр.
8.10.Запрещается поднимать, переносить или закреплять насос за сетевой кабель.
8.11.Не допускается попадание воды на двигатель 6 и на клеммную коробку 7 (Рис.1).

9. ТЕХНИЧЕСКОЕ ОБСЛУЖИВАНИЕ

Внимание!!! Все операции по техническому обслуживанию насоса должны проводится только после его отключении от источника электрического тока.
9.1.Насосы почти не нуждаются в обслуживании.
9.2.В случае заморозков из насоса необходимо слить воду.
9.3.Перед длительной остановкой насос должен быть тщательно промыт и высушен. Насос должен храниться в сухом помещении.

10. СВИДЕТЕЛЬСТВО О ПРИЁМКЕ И ПРОДАЖЕ

Насос модели «Ведуга 1» Зав. № _____ соответствует требованиям ТУ-3468-001-743443425-2006, ГОСТ Р МЭК 60335-2-41-98, ГОСТ Р МЭК 335-1-94, обеспечивающим безопасность жизни, здоровья потребителей и охрану окружающей среды, и признан годным к эксплуатации.

”____”_____200 г. _____ Входной контроль ”____”_____200 г. _____
(дата изготовления) (штамп отк) (дата проверки) (штамп вк)

Дата продажи “___”_____ 200 г. _____ _____
(подпись продавца) (штамп магазина)

11. ГАРАНТИЙНЫЕ ОБЯЗАТЕЛЬСТВА

Производитель гарантирует надёжную работу насоса при соблюдении условий хранения, правильности монтажа, соблюдении правил эксплуатации и обслуживания, указанных в руководстве по эксплуатации.
Гарантийный срок – 12 месяцев с дня продажи через розничную торговую сеть. Срок службы – 5 лет.
Гарантия распространяется только на производственные дефекты, выявленные в процессе эксплуатации насоса в период гарантийного срока. В случае нарушения работоспособности насоса в течение гарантийного срока, владелец имеет право на его бесплатный ремонт.
В гарантийный ремонт принимается насос при обязательном наличии правильно и полностью оформленного и заполненного гарантийного талона установленного образца на представленный для ремонта насос с штампом торговой организации и подписью покупателя.
В гарантийном ремонте может быть отказано:
1. При отсутствии гарантийного талона. Анализ представленных документов выявил отклонения от требуемых норм (гарантийный талон заполнен с нарушениями, сведения о насосе в документах не соответствуют действительным, на документе присутствуют признаки вторичного заполнения, истек срок обязательств гарантийного обслуживания и др.)
2. Отмечена попытка разборки насоса без надлежащих оснований, оговоренных в руководстве по эксплуатации на него; нарушены пломбы, на шлицах винтов, на корпусе присутствуют следы разборки (при этом в гарантийном талоне нет отметки Сервисного Центра или его полномочных представителей о проведенном обслуживании, ремонте).
3. Неисправность насоса стала следствием: воздействия высоких или низких температур; попавших внутрь посторонних предметов, сильного загрязнения, воздействия на насос обстоятельств «непреодолимой силы», падения, работы «на сухую».
4. При механическом повреждении корпуса и его деталей.
5. При перегрузке или заклинивании двигателя (одновременный выход из строя ротора и статора, обеих обмоток статора).
6. Насос эксплуатировался без требуемого ухода, с нарушением сроков техобслуживания и регламентных работ.
7. При выявлении причин, вызвавших неисправность, специалисты службы определят, что при эксплуатации были нарушены требования и рекомендации Руководства по эксплуатации.
8. Если невнимательность или небрежность пользователя, пропустившего первичные признаки дефекта (возможно производственного), привела к необходимости сложного, комплексного ремонта.

- Предметом гарантии не является неполная комплектация насоса, которая могла быть выявлена при продаже; претензии третьих лиц не принимаются.
- Насос в ремонт сдается чистым, в полной комплектации.

РЕКОМЕНДАЦИИ ПОТРЕБИТЕЛЮ:
Во всех случаях нарушения нормальной работы насоса, например: падение оборотов, изменение шума, появление постороннего запаха, дыма, вибрации, стука – прекратить работу и обратиться в Сервисный Центр или гарантийную мастерскую.
Гарантийный, а также послегарантийный ремонт производится оригинальными деталями и узлами только в гарантийных мастерских, указанных в перечне «Адреса гарантийных мастерских».
Примечание:
Техническое обслуживание насоса, проведение регламентных работ, регулировок, диагностика не относятся к гарантийным обязательствам и оплачиваются согласно действующим расценкам Сервисного Центра.

С гарантийными обязательствами ознакомлен и согласен: _____, _____
дата подпись покупателя

Сервис-Центр тел./ факс (4732) 39-24-86
E-mail: petrovich@enkor.ru
E-mail: orlova@enkor.ru
Изготовитель:
ШАНХАЙ ДЖОЕ ИМПОРТ ЭНД ЭКСПОРТ КО., ЛТД.
Китай-Рм 339, № 551 ЛАОШАНУЧУН, ПУДОНГ, ШАНХАЙ, П.Р.
Импортер:
ООО «Энкор - Инструмент - Воронеж»: 394018,
Воронеж, пл. Ленина, 8. Тел./факс: (4732) 39-03-33
E-mail: opt@enkor.ru

12. ВОЗМОЖНЫЕ НЕИСПРАВНОСТИ И МЕТОДЫ ИХ УСТРАНЕНИЯ

Неисправность	Причина	Методы устранения
Двигатель не работает	Отсутствует сетевое напряжение, сгорел предохранитель, заклинено рабочее колесо.	Проверить электрическое подключение. Прочистить насос.
Двигатель работает, насос не подает воду	В насосе нет воды. Воздух во всасывающем патрубке. Глубина всасывания больше допустимой. Засорен всасывающий трубопровод. Засорен подающий трубопровод. Насос работает "на сухую"	Проверить положение уровня воды. Устранить неплотности в трубопроводе. Очистить всасывающий трубопровод. Устранить причины работы «на сухую».
Недостаточная подача воды	Засорены насос и трубопроводы. Воздух во всасывающем трубопроводе.	Прочистить насос и трубопроводы. Устранить неплотности.