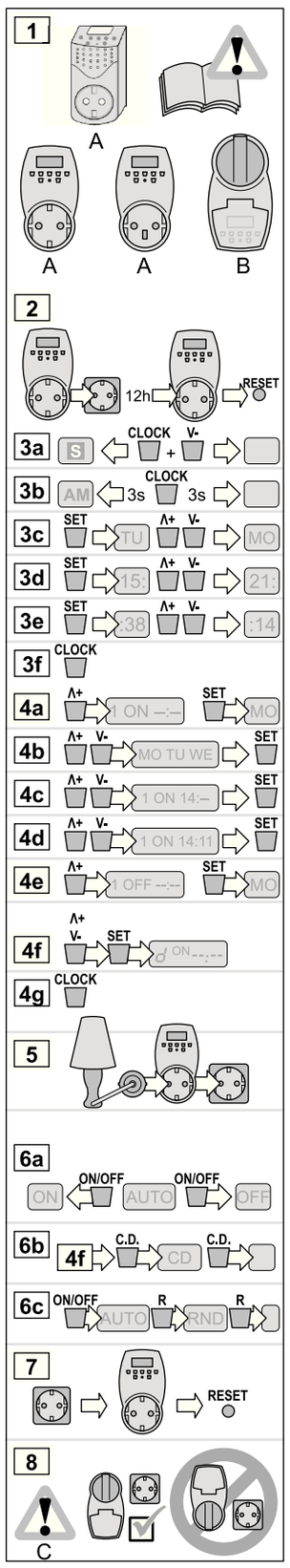

Art.-Nr.: 0025100109 Typ: 25100
0025100166 25300
0025100124 25760
0025300103
0025300703
0025760603
0025760624

REV Ritter GmbH
Frankenstraße 1-4
D 63776 Mömbris
+49 900 1 17 1070 (0,36 €/Min.)
+49 180 5 007410 (0,14 €/Min.)
www.rev.biz
Service@REV.biz

REV 0025x00xxx 03.12

VERWENDUNGSZWECK (DE)

Digitale Wochen-Zeitschaltuhr mit Countdown- und Zufallsfunktion.
Abb. 1: A zur Verwendung in Innenräumen
B zur Verwendung im geschützten Aussenbereich

SICHERHEIT

1. Sicherheitshinweise:
Dieses Produkt ist für normale Haushaltsanwendungen geeignet; es darf nicht als Sicherheitseinrichtung eingesetzt werden! Als Spannungsquelle darf nur eine ordnungsgemäße Netzsteckdose (230V~, 50Hz, mit Schutzleiter) des öffentlichen Versorgungsnetzes verwendet werden. Bitte lesen Sie vor Inbetriebnahme dieses Produktes diese Anleitung sorgfältig durch und überprüfen Sie das Produkt auf Schäden. Bei Beschädigungen darf dieses Produkt nicht angeschlossen werden. Achten Sie darauf, dass dieses Produkt nicht in die Hände von Kindern oder unbefugten Personen gelangen kann. Betreiben Sie keine Geräte deren unbeaufsichtigter Betrieb zu einer Gefährdung für Leben und Sachwerte führen kann.

AKKU LADEN

Der eingebaute Akku bewahrt die Einstellungen bei fehlendem Netzanschluss bis zu 100 Stunden. Nach längerer Netztrennung:
Abb. 2: Akku laden, Schaltuhr aus Steckdose nehmen mit einem dünnen, elektrisch nicht leitenden Gegenstand RESET drücken.

UHRZEIT EINSTELLEN

Grundeinstellung
Abb. 3a: Sommerzeit (S) bzw. Winterzeit wählen
Abb. 3b: 12-Std-Anzeige (PM/AM) oder 24-Std.-Anzeige wählen (3s = Taste 3 Sekunden drücken)

Zeiteinstellung
Taste "SET" drücken, bis die zugehörige Einstellung blinkt.
Abb. 3c: Wochentag einstellen
Abb. 3d: Stunde einstellen
Abb. 3e: Minute einstellen
Abb. 3f: Beenden

SCHALTZEITEN PROGRAMMIEREN

Schaltprogramm 1 (Einschaltzeit)
Abb. 4a: Einstellmodus aufrufen.
Abb. 4b: Wochentag oder Kombination wählen.
Abb. 4c: Einschaltstunde einstellen.
Abb. 4d: Einschaltminute einstellen.

Schaltprogramm 1 (Ausschaltzeit)
Abb. 4e: Einstellen wie Abb. 4a bis 4d.

Schaltprogramme 2 bis 20
Einstellen wie 4a bis 4d.

Countdownfunktion (Ein-/Ausschaltzeit)
dON: Einschalten der ausgeschalteten Uhr, dOFF umgekehrt.
Abb. 4f: Einstellen wie Abb. 4a bis 4e.
Abb. 4g: Beenden

ANSCHLIESSEN

Abb. 5: Verbraucher eingeschaltet lassen!

BETRIEBSARTEN NUTZEN

Abb. 6a: ON Verbraucher immer an
AUTO Schaltuhr-Steuerung
OFF Verbraucher immer aus

Countdown-Funktion
Abb. 6b: Zum Starten/Beenden C.D.-Taste drücken.

Zufallsfunktion
Der Verbraucher wird nach dem Zufallsprinzip ein-/ausgeschaltet.
Abb. 6c: Zum Starten/Beenden RND-Taste drücken.

ALLES LÖSCHEN

Abb. 7: Schaltuhr aus Steckdose nehmen, mit einem dünnen, elektrisch nicht leitenden Gegenstand RESET drücken.

TECHNISCHE DATEN

- 20 Tages-/Wochenprogramme mit 140 Ein-/Ausschaltzeiten
- automatisches und manuelles Schalten
- Countdown- und Zufallsfunktion
- 12-/24-Stunden-Anzeige
- Steckdose mit Kinderschutz
- Gangreserve: 100 Stunden
- eingebauter Akku zur Speicherung der Einstellungen
- Kleinster Schaltabstand: 1 Minute
- Schaltleistung: max. 1.800 W (induktiv: max. 460 VA)
- Spannungsversorgung: 230V~/8A/50Hz

Umweltschutz: Elektronik-Altgerät nicht in den Hausmüll, sondern zur getrennten Abfallsammlung geben!

GARANTIE

Dieser REV-Artikel durchläuft während der Fertigung mehrere, nach neuester Technik aufgebaute Prüfstationen. Sollte dennoch ein Mangel auftreten, leistet REV im nachfolgenden Umfang Gewähr:
1. Die Dauer der Garantie beträgt 24 Monate ab Kaufdatum.
2. Das Gerät wird von REV entweder unentgeltlich nachgebessert oder ausgetauscht, wenn es innerhalb der Gewährleistungspflicht nachweisbar wegen eines Fertigungs- oder Materialfehlers unbrauchbar wird.
3. Die Haftung erstreckt sich nicht auf Transportschäden sowie auf Schäden, die aus fehlerhafter Installation entstehen.
4. Wird innerhalb von 6 Monaten nach Nichtanerkennung des Haftungsfalles kein Widerspruch eingelegt, verjährt das Recht auf Nachbesserung.
5. Im Gewährleistungsfall ist das Gerät zusammen mit dem Kaufbeleg und einer kurzen Mängelbeschreibung an den Händler zu senden.
6. Ohne Garantienachweis erfolgt Nachbesserung ausschließlich gegen Berechnung.

Technische Änderungen vorbehalten.
Wir empfehlen, mit der Servicestelle Kontakt aufzunehmen. Ihre Reklamation wird damit beschleunigt. Zur Kontaktaufnahme mit unserer Servicestelle halten Sie bitte Artikel und Typnummer Ihres Produktes bereit.

WEEE-ENTSORUNGSHINWEIS

Gebrauchte Elektro- und Elektronikgeräte dürfen gemäß europäischer Vorgaben nicht mehr zum unsortierten Abfall gegeben werden. Das Symbol der Abfalltonne auf Rädern weist auf die Notwendigkeit der getrennten Sammlung hin.
Helfen auch Sie mit beim Umweltschutz und sorgen dafür, dieses Gerät, wenn Sie es nicht mehr nutzen, in die hierfür vorgesehenen Systeme der Getrenntsammlung zu geben.
RICHTLINIE 2002/96/EG DES EUROPÄISCHEN PARLAMENTS UND DES RATES vom 27. Januar 2003 über Elektro- und Elektronik-Altgeräte.

Batterien und Akkus dürfen nicht in den Hausmüll. Jeder Verbraucher ist gesetzlich verpflichtet, alle Batterien und Akkus, egal ob sie Schadstoffe enthalten oder nicht, bei einer Sammelstelle seiner Gemeinde/seines Stadtteils oder im Handel abzugeben, damit sie einer umweltschonenden Entsorgung zugeführt werden können. Batterien und Akkus bitte nur in entladenem Zustand abgeben!

USE (GB)

Digital week time switch with countdown and random function.
Fig. 1: A for use indoors
B for use in protected outdoor areas

SAFETY

Not for use by children! Do not put a damaged unit into operation! Do not connect any units that must be supervised (e.g. hot-air fans)! Do not connect several time switches in series!
Do not operate buttons with an electrically conductive object.

BATTERY CHARGING

The built-in battery maintains the settings for up to 100 hours when the unit is not connected to the mains. After longer mains disconnection: Fig. 2: Charge battery, remove timer from the socket and press RESET using a thin, electrically non-conductive object.

SETTING THE TIME

Basic setting
Fig. 3a: Select summertime (S) or winter time
Fig. 3b: Select 12-h display (PM/AM) or 24-h display (3s = Press the button for 3 seconds)

Setting the time:
Press the "SET" button until the time segment flashes.
Fig. 3c: Set day of the week
Fig. 3d: Set hour
Fig. 3e: Set minute
Fig. 3f: End

PROGRAMMING SWITCHING TIMES

Switching programme 1 (switch-on time)
Fig. 4a: Call up setting mode.
Fig. 4b: Select day of the week or combination.
Fig. 4c: Set switch-on hour.
Fig. 4d: Set switch-on minute.

Switching programme 1 (switch-off time)
Fig. 4a: Set as shown in Figs. 4a to 4d.

Switching programmes 2 to 20
Set as shown in 4a to 4d.

Countdown function (switch-on / switch-off time)
dON: Switch on the switched-off clock, dOFF vice versa.
Fig. 4f: Set as shown in Figs. 4a to 4e.
Fig. 4g: End

CONNECTING

Fig. 5: Leave consumers switched on!

USING OPERATING MODES

Fig. 6a: ON Consumers always on
AUTO Time switch controller
OFF Consumers always off

Countdown function
Fig. 6b: Press C.D button to start / end.

Random function
The consumer is switched on / off on the random principle.
Fig. 6c: Press the RND button to start / end.

DELETE ALL

Fig. 7: Remove the timer from the socket and press RESET using a thin, electrically non-conductive object.

TECHNICAL DATA

- 20 day / week programmes with 140 switch-on / switch-off times
- Automatic and manual switching
- Countdown and random function
- 12 / 24-hour display
- Childproof socket
- Power reserve: 100 hours
- Built-in rechargeable battery for saving the settings
- Minimum switching interval: 1 min.
- Switching capacity: max. 1.800W (inductive: max. 460VA)
- Power supply: 230V~/8A/50Hz

Environmental protection: Return old electronic devices to a separate collection point, do not dispose of them with the domestic refuse.

WARRANTY

This REV article is tested several times during production using the latest technology. In case a defect should occur, REV is liable in the below mentioned scope.
1. The period of warranty is 24 months starting from the date of purchase.
2. The device will be repaired free of charge or exchanged, once there is a proof that the defect has occured during the transport or is due to the material and under the condition that this incident has occured within the warranty period.
3. The liability is excluded for tansport damages as well as damages due to inproper installation.
4. In case that there is no objection from the customers side during this period, the warranty expires.
5. In case of damage the device has to be send in together with the receipt as well as a short description of the kind of damage.
6. Without a valid warranty the repair will only be done against payment.

We reserve the right to change technical details.

WEEE-REFERENCE OF DISPOSAL

In accordance with European defaults used electrical and electronics devices may no more be given to the unsorted waste. The symbol of the waste bin on wheels refers to the necessity of separate collection. Please help with environmental protection and see to it that this device is given
to the for this purpose designated systems of waste sorting if you do not use it any longer.
GUIDELINE 2002/96/EG of the EUROPEAN PARLIAMENT AND the COUNCIL of January 27th 2003 about electrical and electronics old devices.

Batteries and accumulators are not to be disposed of in the normal house waste bin. Every user is legally obliged, to hand over all batteries and accumulators, irrespective of whether or not they contain harmful substances to a communal collection point in the local town area or to a trade dealer so that they can be disposed of in an orderly environmentally friendly manner.
Batteries and accumulators should only be handed over when they are completely discharged!

(NO)

BRUKSFORMÅL
Digitalt ukes-tidsur med countdown- og tilfeldighetsfunksjon.
Fig. 1: A for bruk innendørs
B for bruk utendørs under tak

SIKKERHET
Barn må ikke bruke apparatet!
Hvis apparatet er skadet, må det ikke tas i bruk!
Det må ikke tilkobles apparater som trenger oppsyn (f.eks. vifteovn)!
Det må ikke kobles flere tidsur etter hverandre!
Ikke betjen knapper med elektrisk ledende gjenstander.

LADE AKKUEN
Den integrerte akkuen opprettholder innstillingene i opp til 100 timer når strømmen er koblet ut. Ette r lengre tids frakobling fra nettet:
Fig. 2: Lad opp akkumulatoren, trekk tidsbryteren ut av stikkontakten, trykk RESET med en tynn og elektrisk ikke-ledende gjenstand.

INNSTILLING AV KLOKKESLETT
Grunninnstilling
Fig. 3a: Sommertid (S) hhv. vintertid velges
Fig. 3b: 12-timers-display (PM/AM) eller 24-timers-display velges (3s = tasten trykkes i 3 sekunder)

Tidsinnstilling
Taste "SET" trykkes til den tilhørende innstillingen blinker.
Fig. 3c: Innstilling av ukedag
Fig. 3d: Innstilling av ukedag
Fig. 3e: Innstilling av minutt
Fig. 3f: Avslutte

PROGRAMMERE KOBLINGSTIDER
Koblingsprogram 1 (innkoblingstid)
Fig. 4a: Innstillingsmodus kalles opp.
Fig. 4b: Ukedag eller kombinasjon velges.
Fig. 4c: Innstilling av innkoblingstid
Fig. 4d: Innstilling av innkoblingsminutt.
Koblingsprogram 1 (utkoblingstid)
Fig. 4e: Innstilling som fig. 4a til 4d.
Koblingsprogrammer 2 til 20
Innstilling som 4a til 4d.
Countdownfunksjon (inn-/utkoblingstid)
dON: Innkobling av det utkoblede uret, dOFF omvendt.
Fig. 4f: Innstilling som fig. 4a til 4e.
Fig. 4g: Avslutte

TILKOBLING
Fig. 5: Forbrukeren må være tilkoblet!

BENYTTE DRIFTSARTENE
Fig. 6a: ON Forbrukeren må alltid være tilkoblet
AUTO Koblingsur-styring
OFF Forbrukeren må alltid være av
Countdown-funksjon
Fig. 6b: For start/slutt trykkes C.D.-tasten.
Tilfeldighetsfunksjon
Forbrukeren slås av/på etter tilfeldighetsprinsippet.
Fig. 6c: For start/slutt trykkes RND-tasten.

SLETTE ALT
Fig. 7: Trekk tidsbryteren ut av stikkontakten, trykk RESET med en tynn og elektrisk ikke-ledende gjenstand.

WEEE-Råd om avfallshåndtering
I henhold til europeiske direktiver må brukte elektriske og elektroniske apparater må ikke lenger kastes sammen med usortert avfall. Symbolet avfallsbøtten på hjul betyr at apparatet må leveres til godkjent miljøstasjon.
Vi ber om at også De tar vare på miljøet ved å sørge for at slike apparater leveres til godkjent miljøstasjon når apparatet ikke brukes lenger.
EUROPAPARLAMENTETS OG RÅDETS DIREKTIV 2002/96/EU av 27. januar 2003 for utbrukte elektriske og elektroniske apparater.

Batterier skal ikke kastes med den vanlige søpla. Hver eneste forbruker er rettslig forpliktet til å levere batterier hos det lokale innsamlingsstedet, uansett om de inneholder skadestoffer eller ei, slik at de kan avfallshånderes på miljøvennlig vis. Vennligst lever bare batterier som er utladet!

(BG)

Цифров таймер
Цифров седмичен таймер с обратно броене и произволни функции.
Фиг. 1: А за употреба на закрито
В за употреба на защитени открити места

Безопасност
1. Указания за безопасност:
Този продуктът е подходящ за нормална употреба при битови условия, той не трябва да се използва като устройство за безопасност! Като източник на напрежение да се използва само отговарящ на изискванията електрически контакт (230V, 50Hz, със защитен проводник) на електроразпределителната мрежа. Моля, прочетете внимателно настоящото ръководство преди пускането на продукта в действие и проверете продукта за повреди. Не свързвайте този продукт при неизправност. Уверете се, че този продукт не може да попадне в ръцете на деца или на неупълномощени лица. Не използвайте уреди, чиято работа без надзор може да доведе до опасност за живота и имуществото.

Зареждане на батерията
Вградената батерия запазва настройките до 100 часа, когато уредът не е включен в мрежата. След продължително изключване: фиг. 2: Заредете батерията, извадете таймера от контакта, с тънък, електрически непроводим предмет натиснете RESET

Настройване на часа
Основна настройка
Фиг. 3а: Изберете лятно часово време (S), респективно зимно часово време
Настройка на часа
Натиснете бутон "SET", докато съответната настройка започне да мига.
Фиг. 3с.: Настройване на ден от седмицата
Фиг. 3d: Настройване на час
Фиг. 3е: Настройване на минута
Фиг. 3f: Приключване

Настройване на времето на превключване
Програма за превключване 1 (време на включване)
Фиг. 4а: Извикване на режим на настройка.
Фиг. 4b: Избиране на ден от седмицата или комбинация
Фиг. 4с: Настройване на часа на включване
Фиг. 4d: Настройване на минутата на включване
Програма за превключване 1 (време на изключване)
Фиг. 4е: Настройване както фиг. 4а до 4d.
Програми 2 до 20
Настройване както 4а до 4d.
Функция за обратно броене (Време на включване/изключване)
dON: Включване на изключен часовник, dOFF обратно
Фиг. 4f: Настройване както фиг. 4а до 4е.
Фиг. 4g: Приключване

Свързване
Фиг. 5: Оставете консуматорите включени!

Използване на работните режими
Фиг. 6а: ON: Консуматорът винаги е включен
AUTO: Управление на таймера
OFF: Консуматорът винаги е изключен
Функция за обратно броене
Фиг. 6b: За стартиране/приключване натиснете бутон C.D.
Произволна функция
Консуматорът се включва/изключва на случаен принцип.
Фиг. 6с: За стартиране/приключване натиснете бутон RND

Изчистване на всички данни
Фиг. 7: Извадете таймера от контакта, с тънък, електрически непроводим предмет натиснете RESET.

Указание за рециклиране на WEEE
Използваните електрически и електронни уреди не трябва да се изхвърлят несортирани при отпадъците съгласно европейските предписания. Символът на кофа за боклук на колела указва необходимостта от разделно събиране. Помогнете също за опазването на околната среда и се погрижете да предадете този уред в предвидените системи за разделно събиране, когато не го ползвате повече. ДИРЕКТИВА 2002/96/ЕО НА ЕВРОПЕЙСКИЯТ ПАРЛАМЕНТ И НА СЪВЕТА от 27 юли 2003 г. за електрически и електронни стари уреди

Батериите и акумулаторите не бива да се изхвърлят с битовите отпадъци. Всеки потребител е законово задължен да предава всички батерии и акумулатори, без значение дали те съдържат вредни вещества или не, в събирателен пункт в неговата община/квартал или в търговската мрежа, така че те да могат да бъдат подлагани на екологично обезвреждане. Моля, предавайте батериите и акумулаторите само в изтощено състояние!

(LV)

IZMANTOŠANAS MĒRĶIS
Digitāls nedēļas taimeris ar laika atskaitīšanas un nejaušības funkciju

1.lat.: A domāti izmantošanai slēgtās telpās
B domāts izmantošanai aizsargātās vietās ārā

DROŠĪBA
Nav domāts bērniem! Neņemt ekspluatācijā bojātu ierīci!
Nepieslēgt ierīces, kuras nedrīkst atstāt bez uzraudzības (piemēram, karsta gaisa ventilatorus)!
Nepieslēgt vairākus taimerus vienu pēc otra!
Pogas nedrīkst spiest ar strāvu vadoša priekšmeta palīdzību.

AKUMULATORA UZLĀDĒŠANA
Ja ierīce paliek bez strāvas, ietāvētais akumulators saglabā ieprogrammētos iestatījumus līdz 100 stundām. Ja ierīce ilgāk paliek nepieslēgta strāvas tīklam rīkojieties sekojoši:
Zīm. 2: Akumulatorus uzlādē, taimeri izņem no kontaktligzdas, ar tieva, strāvu nevadoša priekšmeta palīdzību nospiež RESET pogu.

LAIKA IESTĀDĪŠANA
Pamatiestatījums
3a.lat.: Izvēlieties vasaras (S) vai ziemas laiku attiecīgi
3b.lat.: Izvēlieties 12 stundu indikāciju (PM/AM) vai 24 stundu indikāciju (3s = taustiņu turiet nospiestu 3 sekundes)
Laika iestādīšana
Spiediet taustiņu SET , līdz attiecīgais iestatījums sāk mirgot.
3c.lat.: Nedēļas dienas iestādīšana
3d.lat.: Stundas iestādīšana
3e.lat.: Minūtes iestādīšana
3f.lat.: Pabeigt

PĀRSLĒGŠANĀS LAIKU PROGRAMMĒŠANA
1. pārslēgšanās programma (ieslēgšanās laiks)
4a.lat.: Iestādīšanas režīma atvēršana.
4b.lat.: Nedēļas dienas vai kombināciju izvēle.
4c.lat.: Ieslēgšanās stundas iestādīšana.
4d.lat.: Ieslēgšanās minūtes iestādīšana.
1. pārslēgšanās programma (izslēgšanās laiks)
4e.lat.: Iestādīt kā aprakstīts 4a. līdz 4d.
2. līdz 20. pārslēgšanās programmas
Iestādīt kā aprakstīts 4a. līdz 4d.
Laika atskaitīšanas funkcija (ieslēgšanās un izslēgšanās laiks)
dON: Ieslēgt izslēgto taimeri, dOFF otrādi.
4f.lat.: Iestādīt kā aprakstīts 4a. līdz 4e.
4g.lat.: Pabeigt

PIESLĒGŠANA
5.lat.: Patērētājam jābūt pieslēgtam!

DARBA REŽĪMI
6a.lat.: ON Patērētājs vienmēr ieslēgts
AUTO Vadība ar taimera palīdzību
OFF Patērētājs vienmēr izslēgts
Laika atskaitīšanas funkcija
6b.lat. Lai ieslēgtu/pabeigtu nospiediet taustiņu C.D.
Nejaušības funkcija
Patērētājs tiek ieslēgts/izslēgts pēc nejaušības principa.
6c.lat.: Lai ieslēgtu/pabeigtu nospiediet taustiņu RND.

DZĒST VISU
7.lat. Taimeri izņem no kontaktligzdas, ar tieva, strāvu nevadoša priekšmeta palīdzību nospiež RESET pogu.

WEEE - Norādījums utilizācijai
Saskaņā ar Eiropas Savienības prasībām elektriskās un elektroniskās ierīces vairs nedrīkst utilizēt kopā ar nešķirotiem atkritumiem. Simbols ar atkritumu konteineri uz ratiem norāda uz atsevišķas utilizācijas nepieciešamību. Piedalieties arī Jūs apkārtējās vides aizsardzībā un palīdzēdams par to, lai šī ierīce, ja Jūs to vairs neizmantojat, būtu pienācīgi utilizēta ar tam paredzēto atkritumu šķirošanas sistēmu palīdzību.
EIROPAS PARLAMENTA UN PADOMES DIREKTĪVA 2002/96/EG no 2003. gada 27. janvāra par nolietotām elektriskajām un elektroniskajām ierīcēm.

Baterijas un akumulatorus nedrīkst izmest kopā ar mājsaimniecības atkritumiem. Ikviena lietotāja pienākums ir visas baterijas un akumulatorus, neatkarīgi no tā, vai tie satur kaitīgās vielas vai nē, nodot pagasta / savas pilsētas daļas atkritumu savākšanas punktā vai nodot tos tirdzniecības vietās, lai tos varētu ņogādāt videi draudzīgai pārstrādei. Lūdzu nodot tikai izlādējušās baterijas un akumulatorus!

(HR)

SVRHA UPORABE
Digitalni tjedni uklopni sat s funkcijom odbrojavanja i slučajnoj odabira.
Slika 1: A za uporabu u zatvorenim prostorijama
B za uporabu u zaštićenom vanjskom području

SIGURNOST
Nije namijenjeno za uporabu od strane djece! Oštećeni uređaj nemojte puštati u pogon!
Nemojte priključivati nikakve uređaje za koje postoji obveza nadzora (npr. ventilatorske grijalice)!
Nemojte veći broj uklopnih satova spajati jedan za drugim!
Nemojte pritiskati gumbe predmetom koji provodi struju.

PUNJENJE AKU BATERIJA tte r
Ugrađena aku baterija čuva postavke u slučaju nedostatka mrežnog priključka u trajanju do 100 sati. Nakon duljeg odvajanja od mrežnog napajanja:
Slika 2: Napunite bateriju, izvadite uklopni sat iz utičnice i pritisnite RESET tankim predmetom koji ne provodi struju.

PODEŠAVANJE TOČNOG VREMENA
Osnovne postavke
Slika 3a: Odaberite ljetno (S), odnosno zimsko vrijeme
Slika 3b: Odaberite 12-satni prikaz (PM/AM) ili 24-satni prikaz (3s = pritisnite tipku na 3 sekunde)
Podešavanje vremena
Pritisnite tipku SET sve dok pripadajuće podešenje ne počne žmirkati.
Slika 3c: Podešavanje dana u tjednu
Slika 3d: Podešavanje sati
Slika 3e: Podešavanje minuta
Slika 3f: Završetak

PROGRAMIRANJE UKLOPNIH VREMENA
Uklopni program 1 (uklopno vrijeme)
Slika 4a: Poziv modusa podešavanja.
Slika 4b: Odabir dana u tjednu ili kombinacije.
Slika 4c: Podešavanje sata uklapanja
Slika 4d: Podešavanje minute uklapanja
Uklopni program 1 (isključno vrijeme)
Slika 4e: Podešavanje kao na slikama od 4a do 4d.
Uklopni programi 2 do 20
Podešavanje kao na slikama od 4a do 4d.
Funkcija odbrojavanja (Uklopno vrijeme/isključno vrijeme)
dON: Uključivanje isključenog sata, dOFF obrnuto.
Slika 4f: Podešavanje kao na slikama od 4a do 4e.
Slika 4g: Završetak

PRIKLJUČIVANJE
Slika 5: Ostavite trošilo uključenim!

KORIŠTENJE VRSTA POGONA
Slika 6a: ON Trošilo je uvijek uključeno
AUTO Upravljanje pomoću uklopnog sata
OFF Trošilo je uvijek isključeno
Funkcija odbrojavanja
Slika 6b: Za početak/završetak pritisnite tipku C.D.
Funkcija slučajnog odabira
Trošilo se uklapa/isklapa po načelu slučajnog odabira.
Slika 6c: Za Početak/Završetak pritisnite tipku RND.

BRISANJE SVEGA
Slika 7: Izvadite uklopni sat iz utičnice i pritisnite RESET tankim predmetom koji ne provodi struju.

WEEE-naputak o zbrinjavanju
Rabljeni električni ili elektronski uređaji se u skladu s odredbama EU više ne smiju stavljati u nerazvrstani otpad. Simbol kante za otpad na kotačima ukazuje na nužnost odvojenog prikupljanja.
Pomozite i Vi u zaštiti okoliša te se pobrinite da se ovaj uređaj, kad ga više ne budete koristili, preda u za to predviđene sustave za odvojeno prikupljanje otpada.
DIREKTIVA 2002/96/EZ EUROPSKOG PARLAMENTA I VIJEĆA od 27. siječnja 2003. o starim električnim i elektronskim uređajima.

Baterije i akumulatori ne spadaju u kućni otpad. Svaki potrošač zakonski je obvezan, sve baterije i akumulatore, bez obzira sadrže li ili ne štetne materije, predati na sabirnom mjestu nadležnom za njegovu općinu / dio grada ili na prodajnom mjestu, čime se omogućuje zbrinjavanje bez posljedica na okoliš i zdravlje ljudi.
Molimo odlažite samo prazne baterije i akumulatore!

(CZ)

Použití ke stanovenému účelu
Digitální, týdenní spínací hodiny s funkcí odpočítávání a náhodného zapínání.
Obr. 1: A - k používání ve vnitřních prostorech
B - k používání v chráněných venkovních prostorech

Bezpečnost
1. Bezpečnostní upozornění:
Tento výrobek je vhodný pro normální používání v domácnosti; nesmí se používat jako bezpečnostní zařízení! Jako zdroj napětí se smí používat jen řádně připojená, síťová zástrčka (230 V~, 50 Hz, s uzemněním) veřejného rozvodu elektrického proudu. Prosíme, přečtěte si před uvedením výrobku do provozu důkladně tento návod a zkontrolujte výrobek, jestli je v bezvadném stavu. Poškozený výrobek se nesmí zapojovat. Dbejte na to, aby se výrobek nedostal do dětských rukou nebo nepovolaných osob. Nenechávejte zapojené přístroje bez dohledu, jejichž provoz může vést k ohrožení života a vzniku věcných škod.

Nabíjení akumulátoru
Vestavěný akumulátor udržuje, po odpojení přístroje nebo při výpadku proudu, aktuální nastavení po dobu 100 hodin. Po delším odpojení od sítě: Obr. 2: nabít akumulátor, spínací hodiny vytáhnout ze zásuvky, tenkým, nevodivým předmětem stisknout RESET.

Nastavení času
Základní nastavení
Obr. 3a: navolení letního (S) nebo zimního času
Obr. 3b: nastavení zobrazení 12 hodin (PM/AM) nebo 24 hodin (3s = stisknout tlačítko na 3 vteřiny)
Nastavení času
Stisknout "SET" až bliká žádané nastavení.
Obr. 3c: nastavení dne v týdnu
Obr. 3d: nastavení hodiny
Obr. 3e: nastavení minut
Obr. 3f: ukončení nastavení

Programování časů spínání
Spínací program 1 (čas zapnutí)
Obr. 4a: navolení nastavovacího režimu.
Obr. 4b: zvolení dne v týdnu nebo kombinace
Obr. 4c: nastavení hodiny zapnutí
Obr. 4d: nastavení minuty zapnutí
Spínací program 1 (čas vypnutí)
Obr. 4e: nastavit jako na obr. 4a až 4d.
Spínací programy 2 až 20
Nastavit jako na obr. 4a až 4d.
Funkce odpočítávání (čas zapnutí/čas vypnutí)
dON: zapnutí vypnutých hodin, dOFF opačné
Obr.4f: nastavit jako na obr. 4a až 4e.
Obr. 4g: ukončit

Připojení
Obr. 5: spotřebič nechat zapnutý!

Používání různých druhů provozu
Obr. 6a: ON spotřebič stále zapnutý
AUTO řízení spínacích hodin
OFF: spotřebič stále vypnutý
Funkce odpočítávání
Obr. 6b: pro start nebo ukončení stisknout tlačítko C.D.
Funkce náhodného zapínání
Spotřebič se zapíná a vypíná náhodně.
Obr. 6c: pro start nebo ukončení stisknout tlačítko RND

Všechno smazat
Obr. 7: vytáhnout spínací hodiny ze zásuvky, tenkým, nevodivým předmětem stisknout RESET.

WEEE – Pokyny pro likvidaci odpadu
Podle evropských směrnic již nesmějí být použité elektrické a elektronické přístroje odevzdávány do netříděného odpadu. Symbol popelnice na kolečkách upozorňuje na nezbytnost odděleného sběru. Pomáhejte i Vy při ochraně životního prostředí a postarejte se o to, aby byly tyto přístroje, pokud je již nepoužíváte, odevzdány do systémů oddděleného sběru určených pro tyto účely.
SMĚRNICE 2002/96/ES EVROPSKÉHO PARLAMENTU A RADY ze dne 27. ledna 2003 o odpadních elektrických a elektronických zařízeních.

Baterie a akumulátory nesmějí do odpadu domácnosti. Každý spotřebitel je podle zákone povinnen odevzdat všechny baterie a akumulátory, lhostejno obsahují-li škodlivé látky nebo ne, ve sběrném místě své obce /své městské části nebo v obchodě, aby mohly být předány k likvidaci, která nepoškodí životní prostředí. Baterie a akumulátory odevzdávejte prosím pouze ve vybitém stavu.

(RO)

Scopul utilizării
Cronometru digital cu program săptămânal cu func□ie de numărătoare inversă □i func□ie aleatorie.
Fig. 1: A pentru utilizare în interior
B pentru utilizare în spa□ii exterioare protejate

Siguran□a
Acest produs este destinat uzului casnic; nu trebuie utilizat ca dispozitiv de siguran□ă! Ca sursă de alimentare cu curent electric trebuie utilizată o priză de re□ea (230V~, 50Hz, cu conductor de protec□ie) conectată la re□eaua publică de alimentare. Înainte de punerea în func□iune a acestui produs, vă rugăm să cit□i cu aten□ie aceste instruc□iuni □i să verifica□i produsul de defecte. În cazul defectelor acest produs nu trebuie conectat. Trebuie să vă asigura□i că acest produs nu intră pe mâna copiilor sau a persoanelor neautorizate. Nu utiliza□i aparate a căror utilizare nesupravegheată vă poate pune în pericol via□a □i lucrurile de valoare.

Încărcarea acumulatorului
Acumulatorul incorporat memorează setările în cazul lipsei alimentării cu curent electric timp de 100 de ore. În cazul unei deconectări mai îndelungate: fig. 2: încărca□i acumulatorul, scoate□i cronometrul din priză, apăsa□i cu un obiect sub□ire care să nu fie conducător de energie RESET.

Setarea ceasului
Setări de bază
Fig. 3a: Selecta□i ora de vară (S) respectiv ora de iarnă
Fig. 3b: Selecta□i afi□ajul cu 12 ore (PM/AM) sau 24 de ore (3s=apăsa□i tasta timp de 3 secunde)
Setarea timpului
Apăsa□i tasta "SET" până când setarea corespunzătoare iluminează intermitent.
Fig. 3c.: introduce□i ziua săptămânii
Fig. 3d: introduce□i ora
Fig. 3e: introduce□i minutele
Fig. 3f: confirmare

Programarea duratei
Program de comutare 1 (ora pornirii)
Fig. 4a: Selecta□i modul de setare.
Fig. 4b: Selecta□i ziua săptămânii sau combina□ia
Fig. 4c: Introduce□i ora de pornire
Fig. 4d: Introduce□i minutul de pornire
Program de comutare 1 (ora opririi)
Fig. 4e: Seta□i conform Fig. 4a până la 4d.
Program de comutare 2 până la 20
Seta□i conform 4a până la 4d.
Func□ie de numărătoare inversă (ora de pornire/oprire)
dON: Pornirea ceasului oprit, dOFF invers

Conectare
Fig. 5: Lăsa□i consumatorul conectat!

Moduri de utilizare
Fig. 6a: ON Consumatorul este conectat permanent
AUTO Comanda cronometrului
OFF: Consumatorul este oprit
Func□ie de numărătoare inversă
Fig. 6b: Pentru pornire/oprire apăsa□i tasta C.D.
Func□ie aleatorie
Consumatorul este pornit/oprit după principiul aleatoriu.
Fig. 6c: Pentru pornire/oprire apăsa□i tasta RND.

□tergere
Fig. 7: Scoate□i cronometrul din priză, apăsa□i cu un obiect sub□ire, care nu este conductor de energie RESET.

Indicație de dispensare WEEE
Aparatele electrice şi electronice uzate nu se mai pot dispensa cu deşeurile nesortate conform normelor europene. Simbolul containerului pe roţi reprezintă necesitatea de colectare separată. Ajutaţi la protecţia mediului şi asiguraţi-vă că dacă nu mai utilizaţi acest aparat, îl veţi introduce în sistemele de colectare separată existente. DIRECTIVA 2002/96/CE A PARLAMENTULUI EUROPEAN ŞI A CONSILIULUI DIN 27 ianuarie 2003 referitoare la aparatele electrice şi electronice uzate.

Bateriile şi acumulatorii nu trebuie aruncaţi în gunoiul menajer.
Fiecare consumator este obligat prin lege, să ducă bateriile şi acumulatorii, indiferent dacă acestea conţin substanţe dăunătoare sau nu, într-un loc de colectare specializat din comunitatea/sau zona sa sau să le predea în magazin pentru a asigura o aruncare conform regulilor de protecţie ale mediului înconjurător. Bateriile şi acumulatorii trebuie aruncate doar în stare descărcată!

ES

USO
Temporizador semanal digital con función de cuenta atrás y aleatoria.
Fig. 1: A para uso interior
B para uso en exterior protegido

SEGURIDAD
¡No apto para utilización por niños!
¡No poner en función si el aparato está averiado!
¡No conectar aparatos que deben ser supervisados (p. ej. ventilador calefactor)!
¡No conectar varios temporizadores entre sí!
¡No pulsar los botones con un objeto metálico o conductor de electricidad.

CARGAR LA BATERIA
La batería integrada memoriza la configuración hasta 100 horas sin estar conectado a la corriente. Tras largo tiempo de desconexión:
Fig. 2: Cargar batería, sacar reloj conmutador del conector, pulsar RESET con un objeto delgado no metálico ni conductor de electricidad.

AJUSTAR LA HORA
Ajuste básico
Fig. 3a: Seleccionar horario de verano (S) o de invierno
Fig. 3b: Seleccionar modo de 12 horas (PM/AM) o de 24 horas (3s = Pulsar el botón durante 3 segundos)
Ajuste del tiempo
Pulsar el botón "SET" hasta que parpadee el elemento que desea ajustar.
Fig. 3c: Ajustar día de semana
Fig. 3d: Ajustar hora
Fig. 3e: Ajustar minutos
Fig. 3f: Salir

Programar los tiempos de conmutación
Programa de conmutación 1 (momento de inicio de conexión)
Fig. 4a: Entrar en el modo de ajuste.
Fig. 4b: Seleccionar el día de la semana o una combinación.
Fig. 4c: Ajustar la hora de inicio de conexión.
Fig. 4d: Ajustar el minuto de inicio de conexión.
Programa de conmutación 1 (momento de fin de conexión)
Fig. 4e: Ajustar como en Fig. 4a hasta 4d.
Programas de conmutación 2 hasta 20
Ajustar como en Fig. 4a hasta 4d.
Cuenta atrás (Momento de inicio/fin de conexión)
dON: Conectar el temporizador apagado, dOFF a la inversa.
Fig. 4f: Ajustar como en Fig. 4a hasta 4e.
Fig. 4g: Salir

CONECTAR
Fig. 5: ¡Deje el aparato encendido!

USO DE LOS MODOS DE FUNCIONAMIENTO
Fig. 6a: ON Aparato siempre encendido
AUTO Controlado por el temporizador
OFF Aparato siempre apagado
Función de cuenta atrás
Fig. 6b: Para iniciar/finalizar pulsar el botón C.D.
Funcionamiento aleatorio
El aparato se enciende/apaga aleatoriamente.
Fig. 6c: Para iniciar/finalizar pulsar el botón RND.

BORRAR TODO
Fig. 7: Sacar reloj conmutador del conector, pulsar RESET con un objeto delgado no metálico ni conductor de electricidad.

WEEE-Indicaciones para la evacuación
De acuerdo con las normas europeas los residuos de aparatos eléctricos y electrónicos ya no pueden evacuarse junto con los residuos no clasificados. El símbolo del recipiente de basura con ruedas indica la necesidad de una evacuación selectiva.
Colabore usted también en la protección del medio ambiente entregando este aparato a la recogida selectiva de residuos cuando no vaya a utilizarlo más.
DIRECTIVA 2002/96/CE DEL PARLAMENTO Y CONSEJO EUROPEOS del 27 de enero de 2003 sobre residuos de aparatos eléctricos y electrónicos.

Pilas y acumuladores no pueden ser arrojados a los residuos domésticos. Cada consumidor está obligado por ley, a entregar todas las pilas y acumuladores, independientemente si contienen contaminantes o no, en un punto de recogida de su comunidad/barrio o en el comercio, para que de ese modo puedan ser encaminados a una eliminación respetuosa con el medio ambiente.
¡Por favor, entregar pilas y acumuladores sólo en estado descargado!

FI

KÄYTTÖTARKOITUS
Digitaalinen viikkoaikakytkin lähtölaskenta- ja satunnaistoiminnoilla.
Kuva 1: A sisäkäyttöön tarkoitetut
B suojattuun ulkokäyttöön tarkoitettu

TURVALLISUUS
Laitetta ei ole tarkoitettu lasten käytettäväksi!
Älä käytä vaurioitunutta laitetta!
Älä kytke laitteeseen muita laitteita, joita täytyy valvoa (esim. kuumapuhallinta)!
Älä kytke useita aikakytkimiä peräkkäin!
Näppäimiä ei saa käyttää sähköä johtavan esineen avulla.

AKUN LATAAMINEN
Sisäänrakennettu akku säilyttää asetukset noin 100 tuntia ilman kytkentää virtaverkkoon. Jos laite on pitkään irrotettu virtaverkosta:
Kuva 2: Lataa akku, vedä ajastin pistorasiasta ja paina RESET -näppäintä ohuella sähköä johtamattomallä esineellä.

KELLONAJAN ASETTAMINEN
Perusasetus
Kuva 3a: Valitse kesäaika (S) tai talviaika.
Kuva 3b: Valitse 12 tunnin näyttö (PM/AM) tai 24 tunnin näyttö.
(3s = Paina painiketta 3 sekuntia)
Ajan asettaminen
Paina painiketta SET niin kauan että vastaava asetus alkaa vilkkua.
Kuva 3c: Aseta viikonpäivä.
Kuva 3d: Aseta tunnit.
Kuva 3e: Aseta minuutit.
Kuva 3f: Lopeta asettaminen.

KYTKENTÄAIKOJEN OHJELMOIMINEN
Kytkentäohjelma 1 (päällekytkeytymisaika)
Kuva 4a: Hae asetustila esiin.
Kuva 4b: Valitse viikonpäivä tai yhdistelmä.
Kuva 4b: Aseta päällekytkeytymistunnit.
Kuva 4d: Aseta päällekytkeytymisminuutit.
Kytkentäohjelma 1 (poiskytkeytymisaika)
Kuva 4e: Tee asetukset kuvien 4a – 4d mukaan.
Kytkentäohjelmat 2 - 20
Tee asetukset kuvien 4a – 4d mukaan.
Lähtölaskentatoiminto (päälle-/poiskytkeytymisaika)
dON: Kytkee päälle poiskytketyn aikakytkimen, dOFF päinvastoin.
Kuva 4f: Tee asetukset kuvien 4a – 4e mukaan.
Kuva 4g: Lopeta asettaminen.

KYTKEMINEN
Kuva 5: Jätä sähkölaitteet päälle kytketyiksi!

KÄYTTÖTILOJEN KÄYTTÄMINEN
Kuva 6a: ON Sähköloite on aina päällä.
AUTO Ohjaus aikakytkimellä
OFF Sähköloite on aina pois päältä.
Lähtölaskentatoiminto
Kuva 6b: Käynnistä/lopeta painamalla C.D.-painiketta.
Satunnaistoiminto
Sähköloite kytkeytyy päälle ja pois sattumanvaraisesti.
Kuva 6c: Käynnistä/lopeta painamalla RND-painiketta.

ASETUSTEN POISTAMINEN
Kuva 7: Vedä ajastin pistorasiasta ja paina RESET-näppäintä ohuella sähköä johtamattomallä esineellä.

Sähkö- ja elektroniikkalaiteromun hävittämisohjeet
Käytettyjä sähkö- ja elektroniikkalaitteita ei saa Euroopan unionin määräysten mukaan enää hävittää lajittelemattomien jätteiden mukana. Pyörissä oleva jätetynnyrin merkki osoittaa lajittelun välttämättömyyden. Suojele ympäristöä ja huolehdi siitä, että käytöstä poistetut laitteet lajitellaan hävitettäviksi oikein. Sähkö- ja elektroniikkalaiteromua koskeva 27. tammikuuta 2003 annettu EUROOPAN PARLAMENTIN JA EUROOPAN UNIONIN NEUVOSTON DIREKTIIVI 2002/96/EY.

Paristoja ja akkuja ei saa hävittää talousjätteen mukana.
Jokainen kuluttaja on lain mukaan velvollinen viemään kaikki paristot ja akut, myrkyllisyydestä riippumatta, kuntansa/kaupinginosansa keräyspisteeseen tai palauttamaan ne paristoja myyvään liikkeeseen, jotta ne voidaan hävittää ympäristöystävällisesti. Hävitä paristot ja akut vain tyhjinä!

IS

HLAÐA RAFHLÖÐU
Innbyggða rafhleðan geymir stillingarnar í allt að 100 klukkustundir eftir að búnaðurinn hefur verið tekinn úr sambandi. Ef sambandið hefur verið rofið lengur:
Mynd 2: Hlaða rafhlöðu, taka tímastillirinn úr innstungunni og þrýsta með mjóum

STILLA TÍMANN
Grunnstilling
Mynd 3a: Velja sumartíma (S) eða vetrartíma Mynd 3b: Velja á milli 12-std-stillingu (PM/AM) eða 24-std-stillingu (3s = Þrýsta 3 sekúndur á takkann)

Tímastilling
Þrýsta á "SET" takkann, þar til viðeigandi stilling fer að blikka. Mynd 3c: Stilla

STILLA SKIPTITÍMA
Skiptiprógramm 1 (Kveikitími)
Mynd 4a: Kalla fram stillingarham Mynd 4b: Velja vikudag eða samsetningu.
Mynd 4c: Stilla kveikistund. Mynd 4d: Stilla kveikiminútu.
Skiptiprógramm 1 (Slökkvitími)
Mynd 4e: Stilla eins og á myndum 4a til 4d.
Skiptiprógramm 2 til 20
Stilla eins og á 4a til 4d.
Niðurtalningsvirkni (Kveiki-/Slökkvitími)

TENGJA
Mynd 5: Látið notandann vera tengdan!

NOTA VINNSLUTEGUNDIR
Mynd 6a: ON Notandi ávallt tengdur
AUTO Tímastillis-stýring
OFF Notandi ávallt aftengdur
Niðurtalningsvirkni
Mynd 6b: Til að ræsa/slökkva Þrýsta á C.D.-takkann. Slembivirkni
Notandinn er tengdur/aftengdur samkvæmt slembireglu.
Mynd 6c: Til að ræsa/slökkva Þrýsta á RND-takkann.

EYÐA ÖLLU
Taka tímastillirinn úr innstungunni og þrýsta með mjóum hlut sem ekki leiðir rafmagn á RESET takkann.

Sähkö- ja elektroniikkalaiteromun hävittämisohjeet
Käytettyjä sähkö- ja elektroniikkalaitteita ei saa Euroopan unionin määräysten mukaan enää hävittää lajittelemattomien jätteiden mukana. Pyörissä oleva jätetynnyrin merkki osoittaa lajittelun välttämättömyyden. Suojele ympäristöä ja huolehdi siitä, että käytöstä poistetut laitteet lajitellaan hävitettäviksi oikein. Sähkö- ja elektroniikkalaiteromua koskeva 27. tammikuuta 2003 annettu EUROOPAN PARLAMENTIN JA EUROOPAN UNIONIN NEUVOSTON DIREKTIIVI 2002/96/EY.

Paristoja ja akkuja ei saa hävittää talousjätteen mukana.
Jokainen kuluttaja on lain mukaan velvollinen viemään kaikki paristot ja akut, myrkyllisyydestä riippumatta, kuntansa/kaupinginosansa keräyspisteeseen tai palauttamaan ne paristoja myyvään liikkeeseen, jotta ne voidaan hävittää ympäristöystävällisesti. Hävitä paristot ja akut vain tyhjinä!

NL

ACCU LADEN
De ingebouwde accu bewaart de instellingen bij een ontbrekende netaansluiting maximaal 100 uur lang. Na langer durende verbreking van het stroomnet:
Afb. 2: accu laden, schakelklok uit stopcontact nemen met een dun, elektrisch niet-geleidend voorwerp RESET indrukken.

TIJDSTIP INSTELLEN
Basisinstelling
Afb. 3a: zomertijd (S) c.q. wintertijd kiezen. Afb. 3b: 12-u display (PM/AM) of 24-u display kiezen (3s = toets 3 seconden lang indrukken)
Tijdinstelling
Toets "SET" indrukken totdat de bijbehorende instelling knippert. Afb. 3c: weekdag instellen. Afb. 3d: uur instellen. Afb. 3e: minuut instellen. Afb. 31: beëindigen

SCHAKELTIJDEN PROGRAMMEREN
Schakelprogramma 1 (inschaaltijd)
Afb. 4a: instelmodus oproepen. Afb. 4b: weekdag of combinatie kiezen. Afb. 4c: inschaaluur instellen. Afb. 4d: inschakelminuut instellen.
Schakelprogramma 1 (uitschaaltijd)
Afb. 4e: instellen zoals afb. 4a tot 4d.
Schakelprogramma's 2 tot 20
Instellen zoals 4a tot 4d.
Countdownfunctie (in-/uitschaaltijd)
dON: inschakelen van de uitgeschakelde klok, dOFF omgekeerd. Afb. 4f: instellen zoals afb. 4a tot 4e. Afb. 4g: beëindigen

AANSLUITEN
Afb. 5: verbruiker ingeschakeld laten!

MODI BENUTTEN
Afb. 6a: ON verbruiker altijd "Aan"
AUTO besturing schakelklok
OFF verbruiker altijd "Uit"
Countdownfunctie
Afb. 6b: om te starten/beëindigen toets "C.D." indrukken. Toevalsfunctie
De verbruiker wordt volgens het toevalsprincipe in-/uitgeschakeld. Afb. 6c: om te starten/beëindigen toets "RND" indrukken.

ALLES WISSEN
Schakelklok uit stopcontact nemen, met een dun, elektrisch niet-geleidend voorwerp RESET indrukken.

WEEE-afvalrichtlijn
In overeenstemming met de Europese aanwijzingen mag afgedankte elektrische en elektronische apparatuur niet langer bij het ongesorteerde afval worden gedeponeerd. Het symbool van de verrijdbare afvalbak wijst op de noodzaak van een gescheiden afvalinzameling.
Help ook mee ons milieu te beschermen en zorg ervoor dat deze apparaten, als u ze niet meer gebruikt, in de correcte systemen van de gescheiden afvalinzameling terechtkomen.
RICHTLIJN 2002/96/EG VAN HET EUROPEES PARLEMENT EN DE RAAD van 27 januari 2003 betreffende afgedankte elektrische en elektronische apparatuur.

Batterijen en accu's mogen niet bij het huisvuil gegooid worden.
Iedere consument is wettelijk toe verplicht, alle batterijen en accu's, ongeacht of zij schadelijke stoffen bevatten of niet, bij een inzamelpunt van zijn gemeente/wijk of de betreffende winkels in te leveren, zodat zij milieuvriendelijk verwijderd kunnen worden. Lever alstublieft uitsluitend lege batterijen en accu´s

SK

Účel používania
Digitálne týždenné časové hodiny s countdown-funkciou a funkciou náhodného zapínania.
Obr. 1: A pre používanie v interiéri
B pre používanie v chránenom exteriéri

Bezpečnosť
1. Bezpečnostné pokyny:
Tento produkt je určený pre bežné domácnosti; nesmie byť používaný ako bezpečnostné zariadenie! Ako zdroj napätia môže slúžiť iba náležitá sieťová zásuvka (230V~, 50Hz, s ochranným vodičom) verejnej elektrickej siete. Pred uvedením produktu do prevádzky si prosím pozorne prečítajte tento návod a skontrolujte produkt ohľadom možných poškodení. V prípade poškodení nesmiete prístroj zapájať. Dávajte pozor na to, aby sa prístroj nedostal do rúk deťom alebo nespôsobilých osôb. Nepoužívajte prístroje, ktorých nestrážená prevádzka môže viesť k ohrozeniu života alebo vzniku vecných škôd.

Nabíjanie akumulátorovej batérie
Zabudovaná akumulátorová batéria zachová nastavenia v prípade chýbajúceho sieťového pripojenia až na dobu 100 hodín. Po dlhšom odpojení od siete: Obr. 2: Nabite akumulátorovú batériu, vyberte spínacie hodiny zo zásuvky a pomocou tenkého, elektricky nevodivého predmetu stlačte RESET.

Nastavenie času
Základné nastavenie
Obr. 3a: Zvoľte letný čas (S) príp. zimný čas
Obr. 3b: Zvoľte 12-hod. zobrazenie (PM/AM) alebo 24-hod. zobrazenie (3s=tlačidlo 3 podržte 3 sekundy)

Nastavenie času
Stlačte tlačidlo "SET", až kým príslušné nastavenie začne blikať.
Obr. 3c.: Nastaviť deň
Obr. 3d: Nastaviť sekundy
Obr. 3e: Nastaviť minúty
Obr. 3f: Ukončiť

Programovanie spínacích časov
Spínací program 1 (Čas zapnutia)
Obr. 4a: Vyvolať nastavovací modus
Obr. 4b: Zvoliť deň alebo kombináciu
Obr. 4c: Nastaviť hodinu zapnutia
Obr 4d: Nastaviť minútu zapnutia
Spínací program 1 (Čas vypnutia)
Obr. 4e: Nastaviť ako obr. 4a až 4d.
Spínacie programy 2 až 20
Nastaviť ako 4a až 4d.
Countdown-funkcia (čas za-/vypnutia)
dON: Zapnutie vypnutých hodín, dOFF obrátene
Obr. 4f: Nastaviť ako obr. 4a až 4e.
Obr 4g: Ukončiť

Pripojeni
Obr. 5: Spotrebič nechajte zapnutý!

Používanie prevádzkových režimov
Obr. 6a: ON Spotrebič vždy zapnutý
AUTO riadenie spínacích hodín
OFF: Spotrebič vždy vypnutý
Countdown-funkcia
Obr. 6b: Pre štart/ukončenie stlačte tlačidlo C.D.
Funkcia náhodného zapínania
Spotrebič je za-/vypínaný na princípe náhody.
Obr. 6c: Pre štart/ukončenie stlačte tlačidlo RND

Všetko vymazať
Obr. 7: Vyberte spínacie hodiny zo zásuvky, tenkým nevodivým predmetom stlačte RESET.

Upozornenie WEEE k likvidácii
Použité elektrické a elektronické zariadenia sa podľa európskych predpisov už nesmú dávať do netriedeného odpadu. Symbol kontajnera na odpadky na kolieskach poukazuje na nutnosť triedeného zberu. Pomôžte aj Vy pri ochrane životného prostredia a zabezpečte, aby ste tieto prístroje, keď ich už nepoužívate, dali do pre ne určených systémov triedeného zberu odpadu.
SMERNICA 2002/96/EG EURÓPSKEHO PARLAMENTU A RADY z 27. januára 2003 o starých elektrických a elektronických zariadeniach.

Batérie a akumulátory musia byť po použití zlikvidované v zmysle platných predpisov, pokiaľ možno odovzdané do zberu akumulátorov. Záručné podmienky sa nevzťahujú na batérie dodané spolu so zariadením či na zabudované batérie.

SI

NAMEN UPORABE
Digitalna tedenska stikalna ura s funkcijo zakasnitve in naključnega vklopa.
Slika 1: A za uporabo v notranjih prostorih
B za uporabo v zaščitenih področjih na prostem

VARNOST
Izdelek ni primeren za otroke!
Če je izdelek poškodovan, ga ne uporabljajte!
Ne priklapljajte naprav, ki lahko delujejo le pod nadzorom (npr. kaloriferjev)!
Ne priklapljajte več stikalnih ur zaporedoma!
Gumbov ne pritiskajte s predmeti, ki so električno prevodni.

POLNJENJE AKUMULATORJA
Vgrajen akumulator zagotavlja ohranjanje nastavitev v primeru, ko izdelek ni priključen na električno omrežje do 100 ur. Če izdelek ni priključen na omrežje dalj časa:
Slika 2: Napolnite akumulator, stikalno uro izvlecite iz vtičnice, s tankim predmetov, ki ni električno prevoden, pritisnite RESET.

NASTAVITEV TOČNEGA ČASA
Osnovna nastavitev
Slika 3a: Izberite poletni čas (S) oz. zimski čas
Slika 3b: Izberite 12-urni prikaz (PM/AM) ali 24-urni prikaz
(3s = pritisnite tipko in držite 3 sekunde)
Nastavitev časa
Pritisnite tipko SET, dokler ne prične utripati želena nastavitev.
Slika 3c: Nastavitev dneva
Slika 3d: Nastavitev ure
Slika 3e: Nastavitev minut
Slika 3f: Dokončaj

PROGRAMIRANJE ČASOV VKLOPA IN IZKLOPA
Program 1 (Čas vklopa)
Slika 4a: Priklic načina nastavitev.
Slika 4b: Izbira dneva ali kombinacije.
Slika 4c: Nastavitev ure vklopa.
Slika 4d: Nastavitev minute vklopa.
Program 1 (Čas izklopa)
Slika 4e: Nastavitve kot je prikazano na slikah od 4a do 4d.
Programi 2 do 20
Nastavitve kot je prikazano na slikah 4a do 4d.
Funkcija zakasnitve (Čas vklopa/izklopa)
dON: Vklop izključene ure, dOFF obratno.
Slika 4f: Nastavitve kot na slikah 4a do 4e.
Slika 4g: Dokončaj

PRIKLJUČENOST
Slika 5: Izbrani aparat mora biti vključen!

IZBIRA NAČINA DELOVANJA
Slika 6a: ON Izbrani aparat ves čas vklopljen
AUTO Upravljanje preko stikalne ure
OFF Izbrani aparat ves čas izklopljen
Funkcija zakasnitve
Slika 6b: Funkcijo vklopite/izklopite s pritiskom na tipko C.D.
Funkcija naključnega preklapljanja
Izbrani aparat se bo vklopil / izklopil po principu naključja.
Slika 6c: Funkcijo vklopite/izklopite s pritiskom na tipko RND.

IZBRIS VSEH NASTAVITEV
Slika 7: Stikalno uro izvlecite iz vtičnice, s tankim predmetov, ki ni električno prevoden, pritisnite RESET.

WEEE-navodila za ravnanje z odpadno električno in elektronsko opremo
V skladu s predpisom Evropske Unije, odpadne električne in elektronske opreme ne smemo odlagati med nesortirane odpadke. Simbol smetnjaka na kolesih prikazuje nujnost ločenega zbiranja odpadkov. Pomagajte tudi vi varovati okolje in poskrbite, da boste naprave, ki jih ne potrebujete več, odložili na za to predvidene sisteme ločevanja odpadkov. DIREKTIVA 2002/96/ES EVROPSKEGAPARLAMENTA IN EVROPSKEGA SVETA z dne 27. 1. 2003 o odpadni električni in elektronski opremi.

Baterije in akumulatorji ne smejo med gospodinjske odpadke. Vsak uporabnik je zakonsko dolžan vse baterije in akumulatorje, ne glede na to ali vsebujejo škodljive snovi ali ne, oddati na zbirno mesto njegove občine/njegovega dela mesta ali v trgovino, da se lahko odvedejo okolju prijaznemu odstranjevanju odpadkov.
Baterije in akumulatorje oddajte le v izpraznjenem stanju!

TR

KULLANIM AMACI
Geri sayım ve rasgele fonksiyonlu dijital haftalık zaman ayarlı saat.
Şekil 1: A iç ortamlarda kullanmak için
B korumalı dış ortamlarda kullanmak için

GÜVENLİK
Çocukların kullanması için tasarlanmamıştır!
Hasarlı cihazı çalıştırmayın!
Gözetlenmesi gereken cihazlar bağlamayın (örn. ısıtıcı fan)!
Birden fazla zaman ayarlı saati arka arkaya kumanda etmeyin!
Düğmelere iletken bir cisimle basmayınız.

AKÜNÜN ŞARJ EDİLMESİ
İçine monte edilen akü, şebeke bağlantısı kesildikten sonra 100 saniyeye kadar ayarları muhafaza eder.
Şebeke bağlantısı uzun süreli kesildiğinde:
Şekil 2: Aküyü şarj edin, zamanlayıcıyı prizden çıkartın ve iletken olmayan ince bir cisimle RESET tuşuna basın.

SAATİN AYARLANMASI
Temel ayar
Şekil 3a: Yaz saatini (S) ya da kış saatini seçin
Şekil 3b:: 12 saat göstergesini (PM/AM) ya da 24 saat göstergesini seçin
(3s = Tuşa 3 saniye basılı tutun)
Zaman ayarı
İlgili ayar yanıp sönene kadar "SET" tuşuna basın.
Şekil 3c:: Gün ayarlayın
Şekil 3d: Saati ayarlayın
Şekil 3e: Dakikayı ayarlayın
Şekil 3f: Sonlandırın

AÇMA-KAPAMA ZAMANLARININ PROGRAMLANMASI
Kumanda programı 1 (Açma zamanı)
Şekil 4a: Ayar modunu çağırın.
Şekil 4b: Gün veya kombinasyon seçin.
Şekil 4c: Açma saatini ayarlayın.
Şekil 4d: Açma dakikasını ayarlayın.
Kumanda programı 1 (Kapama zamanı)
Şekil 4e: Şekil 4a - 4d gibi ayarlayın.
Kumanda programları 2 - 20
Şekil 4a - 4d gibi ayarlayın.
Geri sayım fonksiyonu (Açma/Kapama zamanı)
dON: Kapalı saatin açılması, dOFF tersi.
Şekil 4f: Şekil 4a - 4e gibi ayarlayın.
Şekil 4g: Sonlandırın

BAĞLANTI YAPILMASI
Şekil 5: Tüketiciyi açık bırakın!

İŞLETİM TÜRLERİNİN KULLANILMASI
Şekil 6a: ON Tüketici sürekli açık
AUTO Açma-Kapama saati kumandası
OFF Tüketici sürekli kapalı
Geri sayım fonksiyonu
Şekil 6b: Başlatmak/Sonlandırmak için C.D tuşuna basın.
Rasgele fonksiyonu
Tüketici rasgele prensibine göre açılır-kapatılır.
Şekil 6c:: Başlatmak/Sonlandırmak için RND tuşuna basın.

TÜMÜNÜ SİLME
Şekil 7: Zamanlayıcıyı prizden çıkartın ve iletken olmayan ince bir cisimle RESET tuşuna basın.

WEEE Tasfiye Uyarısı
Kullanılmış elektrik ve elektronik cihazların Avrupa Yönergeleri uyarınca bundan böyle ayıklanmamış çöplere atılması yasaktır. Tekerlek üzerindeki çöp bidonu sembolü, ayrı toplanması gerekliliğine dikkat çekmektedir.
Lütfen siz de çevre korumaya, artık kullanmadığınız bu cihazları ayrı toplama yerlerindeki öngörülen sistemlere atarak katkıda bulununuz.
Elektrik ve Elektronik Eski Cihazlarla İlgili 27 Ocak 2003 tarihli AVRUPA PARLAMENTOSU VE KURULUNUN 2002/96/EG YÖNERGESİ

Piller ve bataryalar ev çöpüne atılmamalıdır. Her tüketici bütün pilleri ve bataryalar bunların zararlı maddeler içerip içermemesi önemli olmaksızın, çevre korunmasına uygun şekilde yok edilmesini sağlamak üzere, bulunduğu mahallenin bir toplama yerine veya ilgili bir ticari kuruluşa teslim edilmekle kanunen görevlidir. Pilleri ve bataryaları lütfen deşarj olmuş durumda teslim ediniz!

HU

RENDELTETÉS
Digitális heti időzítésű kapcsolóóra visszaszámláló és véletlenszerű kapcsolófunkcióval.
1. ábra: A belső terekben történő alkalmazásra
B védett külső térben történő alkalmazásra
BIZTONSÁG
Gyermekek által nem használható! Sérült készüléket üzembe helyezni tilos! Felügyeletet igénylő készülékek (pl. hősugárzók) csatlakoztatása tilos! Több időzítős kapcsolóóra sorba nem kapcsolható!
A gombokat nem szabad elektromosságot vezető tárgyakkal kezelni.
AKKUMULÁTOR TÖLTÉSE
A beépített akkumulátor hálózat-kimaradás esetén 100 órán keresztül megőrzi a beállításokat. Hosszabb hálózat-megszakítást követően:
2. Ábra: Az akkut feltöltjük, az időzítő órát kihúzzuk a dugaszoló aljzatból, egy vékony, elektromosságot nem vezető tárggyal megnyomjuk a RESET gombot.
PONTOS IDŐ BEÁLLÍTÁSA
Alapbeállítás
3a. ábra: Nyári időszámítás (S) ill. téli időszámítás kiválasztása
3b. ábra: 12 órás kijelzés (PM/AM) vagy 24 órás kijelzés választása (3s = billentyű nyomása 3 másodpercig)
Időbeállítás
A „SET" billentyűt addig nyomjuk, míg a hozzátartozó beállítás villog.
3c. ábra: A hét napjának beállítása
3d. ábra: Óra beállítása
3e. ábra: Perc beállítása
3f. ábra: Befejezés
KAPCSOLÁSI IDŐK PROGRAMOZÁSA
Kapcsolási program 1 (bekapcsolás ideje)
4a. ábra: Beállítási üzemmód megjelenítése.
4b. ábra: A hét napja vagy kombináció választása.
4c. ábra: A bekapcsolás órájának beállítása.
4d. ábra: A bekapcsolás percének beállítása.
Kapcsolási program 1 (kikapcsolás ideje)
4e. ábra: A 4a. - 4d. ábrák szerinti beállításokat elvégezzük.
Kapcsolási programok 2 - 20
A 4a. - 4d. ábrák szerinti beállításokat elvégezzük.
Visszaszámlálás funkció (be-/kikapcsolási idő)
BE: A kikapcsolt óra bekapcsolása, OFF fordítva.
4f. ábra: Beállítás a 4a. - 4e. ábrák szerint.
4g. ábra: Befejezés
CSATLAKOZTATÁS
5. ábra: Fogyasztót hagyjuk bekapcsolva!
ÜZEMMÓDOK HASZNÁLATA
6a. ábra: BE Fogyasztó mindig BE
AUTO Kapcsolóóra-vezérlés
OFF Fogyasztó mindig KI
Visszaszámlálás funkció:
6b. ábra: Az indításhoz/befejezéshez a C.D.- billentyűt kell megnyomni.
Véletlenszerű funkció:
A fogyasztó be- / kikapcsolása a véletlen elve alapján történik.
6c. ábra: Az indításhoz/befejezéshez az RND- billentyűt kell megnyomni.
MINDENT TÖRÖL
7. Ábra: Az időzítő órát kihúzzuk a dugaszoló aljzatból, egy vékony, elektromosságot nem vezető tárggyal megnyomjuk a RESET gombot.
WEEE-navodila za ravnanje z odpadno električno in elektronsko opremo
V skladu s predpisom Evropske Unije, odpadne električne in elektronske opreme ne smemo odlagati med nesortirane odpadke. Simbol smetnjaka na kolesih prikazuje nujnost ločenega zbiranja odpadkov. Pomagajte tudi vi varovati okolje in poskrbite, da boste naprave, ki jih ne potrebujete več, odložili na za to predvidene sisteme ločevanja odpadkov. DIREKTIVA 2002/96/ES EVROPSKEGAPARLAMENTA IN EVROPSKEGA SVETA z dne 27. 1. 2003 o odpadni električni in elektronski opremi.

Az elemeket és akkukat nem szabad a háztartási szemétbe dobni. Minden fogyasztó törvényi kötelezettsége,
leadni minden elemet és akkut helyi önkormányzatának / városrészének gyűjtőhelyén - függetlenül attól, hogy tartalmaznak-e káros anyagokat, vagy nem - , hogy azokat a környezetet kímélő módon ártalmatlanítani lehessen.
Kérjük, hogy az elemeket és akkukat kizárólag lemerített állapotban adja le!

SE

ANVÄNDNINGSSYFTE
Digital veckotimer med nedräknings- och slumpfunktion.
Bild 1: A för användning inomhus
B för användning på skyddade platser utomhus

SÄKERHET
Ej avsedd för användning av barn!
Apparaten får inte användas om den är skadad!
Anslut inga apparater som kräver uppsikt (Lex. värmefläktar)!
Koppla inte flera timrar i serie!
Manövrera inte knapparna med elektriskt ledande föremål.

LADDA BATTERIET
Det inbyggda batteriet sparar inställningarna upp till 100 timmar om det inte finns någon nätanslutning.
Efter längre bortkoppling från elnätet:
Bild 2: Ladda batteriet, ta bort kopplingsuret från eluttaget, tryck RESET med ett tunt, ej elektriskt ledande föremål.

STÄLLA IN TIDEN
Grundinställning
Bild 3a: Välj sommartid (S) eller vintertid
Bild 3b: Välj 12-timmarsvisning (PM/AM) eller 24-timmarsvisning
(3s = tryck på knappen 3 sekunder)
Tidsinställning
Tryck på knappen "SET" tills hithörande inställning blinkar.
Bild 3c: Ställ in veckodag
Bild 3d: Ställ in timme
Bild 3e: Ställ in minut
Bild 3f: Avsluta

PROGRAMMERA KOPPLINGSTIDER
Kopplingsprogram 1 (påkopplingstid)
Bild 4a: Aktivera inställningsläge.
Bild 4b: Välj veckodag eller kombination.
Bild 4c: Ställ in påkopplingstimme.
Bild 4d: Ställ in påkopplingsminut.
Kopplingsprogram 1 (frånkopplingstid)
Bild 4e: Ställ in såsom bild 4a till 4d.
Kopplingsprogram 2 till 20
Ställ in såsom 4a till 4d.
Nedräkningsfunktion (på-/frånkopplingstid)
dON: Påkoppling av den frånkopplade timern, dOFF omvänt.
Bild 4f: Ställ in såsom bild 4a till 4e.
Bild 4g: Avsluta

ANSLUTA
Bild 5: Lämna förbrukaren påkopplad!

ANVÄNDA DRIFTSÄTT
Bild 6a: ON Förbrukare alltid på
AUTO Timerstyrning
OFF Förbrukare alltid av
Nedräkningsfunktion
Bild 6b: Tryck på C.D.-knappen för att starta/avsluta.
Slumpfunktion
Förbrukaren kopplas på och av slumpmässigt.
Bild 6c: Tryck på RND-knappen för att starta/avsluta.

RADERA ALLT
Bild 7:
Ta bort kopplingsuret från eluttaget, tryck RESET med ett tunt, ej elektriskt ledande föremål.

WEEE-avfallshanteringsanvisningar
Begagnad elektrisk el- och elektronikutrustning får enligt europeiska regler inte längre läggas bland osorterat avfall. Symbolen med avfallstunnan på hjul anger att produkten skall källsorteras.
Hjälp till att skydda miljön genom lämna denna apparat till rätt avfallssystem inom ramen för källsorteringen.
DET EUROPEISKA PARLAMENTETS OCH RÅDETS DIREKTIV från den 27 januari 2003 beträffande uttjänt elektrisk och elektronisk utrustning.

Batterier, engångs- eller uppladdningsbara batterier, får inte kastas tillsammans med hushållsavfallet. Varje konsument är, enligt lag, förpliktad att lämna alla batterier (oavsett om de innehåller skadeämnen eller inte) till ett av kommunens/stadsdelens samlingsställen eller till handeln, så att en miljövänlig avfallshantering kan genomföras. Batterier får endast lämnas i urladdat skick!

PT

CARREGAR A BATERIA
A bateria instalada guarda as configurações, em caso de falta de ligação à rede, durante 100 horas. Após uma desconexão de rede prolongada:
Fig. 2: Carregar a bateria, retirar o temporizador da tomada e premir RESET com um objecto fino e não condutor de energia.

CONFIGURAR A HORA
Configuração básica
Fig. 3a: Seleccionar horário de Verão (S) ou horário de Inverno fig. 3b: Seleccionar a indicação 12 horas (PM/AM) ou indicação 24 horas (3s = premir durante 3 segundos o botão)
Configuração da hora
Premir o botão "SET", até que a respectiva configuração fique intermitente. Fig. 3c: Configurar o dia da semana Fig. 3d: Configurar a hora Fig. 3e: Configurar os minutos fig. 31: Terminar

PROGRAMAS PERÍODOS DE COMUTAÇÃO
Programa de comutação 1 (hora de ligação)
Fig. 4a: Consultar modo de configuração. Fig. 4b: Seleccionar dia da semana ou combinação. Fig. 4c: Configurar a hora de ligação. Fig. 4d: Configurar minuto de ligação.
Programa de comutação 1 (hora de desconexão)
Fig. 4e: Configurar como fig. 4a a 4d.
Programas de comutação 2 a 20
Configurar como 4a a 4d.
Função countdown (hora de ligação/hora de desconexão)
dON: Ligação do temporizador desligado, dOFF ao contrário. Fig. 4f: Configurar como fig. 4a a 4e. Fig. 4g: Terminar

Conectar
Fig. 5: Deixar o consumidor ligado!

APROVEITAR OS MODOS DE FUNCIONAMENTO
Fig. 6a: ON Consumidor sempre ligado
AUTO Comando do temporizador
OFF Consumidor sempre desligado
Função countdown
Fig. 6b: Para iniciar/terminar premir sempre o botão C.D. Função aleatória
O consumidor é ligado/desligado conforme o princípio aleatório. Fig. 6c: Para iniciar/terminar premir o botão RND.

ELIMINAR TUDO
Retirar o temporizador da tomada, e premir RESET com um objecto fino e não condutor de energia.

WEEE-Aviso de descarte
Aparelhos eléctricos e electrónicos usados não podem ser mais colocados em lixo não separado conforme as determinações europeias. O símbolo do tambor de lixo sobre rodas avisa sobre a necessidade da colecta separada.
Também ajuda na protecção do meio ambiente e providencia que estes aparelhos quando não mais usados sejam entregues no sistema previsto da colecta separada.
DIRECTRIZ 2002/96/EG DO PARLAMENTO E CONSELHO EUROPEU de 27 de Janeiro 2003 sobre aparelhos eléctricos electrónicos antigos.

As pilhas e os acumuladores não devem ser deitados ao lixo doméstico. Cada consumidor tem o dever legal de entregar todas as pilhas e acumuladores, quer contenham substâncias nocivas ou não, num serviço de recolha da sua junta/do seu bairro ou numa loja para que possam ser conduzidos para a remoção ecológica. Entregar as pilhas e os acumuladores apenas se estiverem descarregados!

GR

ΦΟΡΤΙΣΗ ΜΠΑΤΑΡΙΑΣ
Μέσω της ενσωματωμένης μπαταρίας οι ρυθμίσεις διατηρούνται έως και 100 ώρες σε περίπτωση απουσίας ηλεκτ