Raindance Rainfall
Верхний душ 150 1jet
Поверхности : **хром** Артикульный номер: **26442000**

Описание

Характеристики

- размер душевого диска: 150 мм
- шарнирное соединение: регулируемый угол верхнего душа
- тип струи: ливневая струя
- расход воды для ливневой струи (при 3 бар): 18 л/мин
- монтаж: стена
- соединительная резьба G ½
- величина соединения: DN15

Технология

Продукт

Чертеж

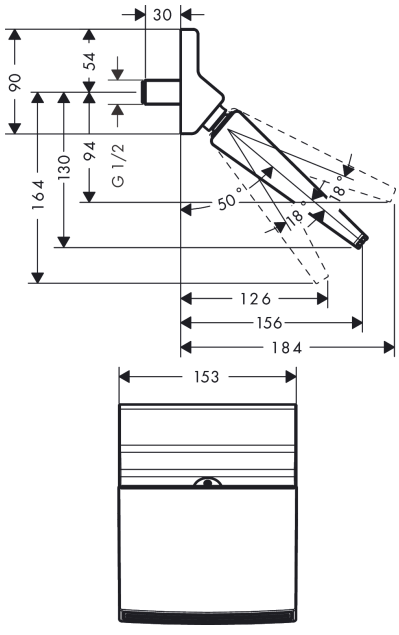

График расхода воды

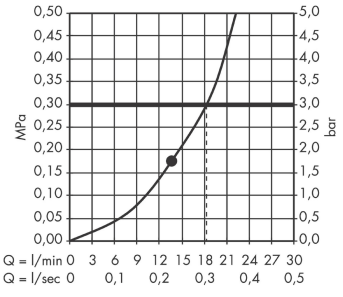

Расход измерен практически с помощью соответствующей арматуры (термостат/смеситель/скрытый клапан).