Croma 100
Душевой набор Mono со штангой 65 см и мыльницей
Поверхности : **хром** Артикульный номер: **27717000**

Описание

Характеристики

- состоит из: ручной душ, душевая штанга, шланг для душа, ползунок, мыльница
- тип струи: Rain
- размер душевого диска: 100 мм
- со стороны душа упорный подшипник, предотвращающий перекручивание душевого шланга
- держатель ручного душа регулируется в пределах 90°, поворачивается вправо и влево, перемещается вверх и вниз
- максимальный расход воды при 3 бар: 16 л/мин
- хромированные настенные крепления из пластика

Технология

Продукт

Чертеж

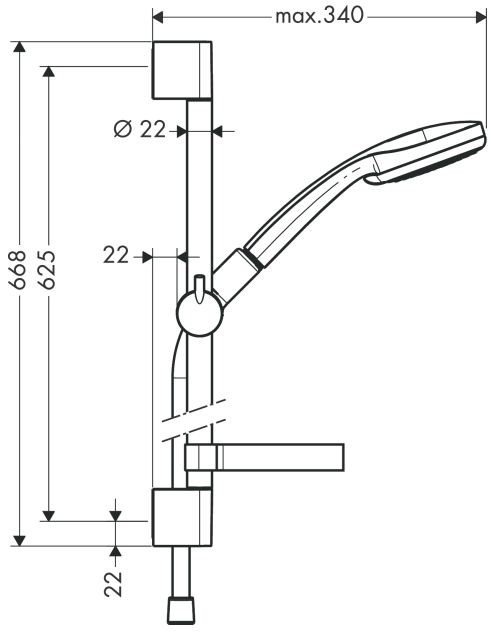

График расхода воды

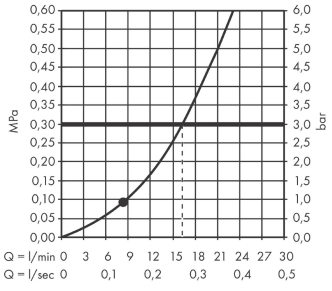

Расход измерен практически с помощью соответствующей арматуры (термостат/смеситель/скрытый клапан).

Croma 100
Душевой набор Mono со штангой 65 см и мыльницей
Поверхности : **хром** Артикульный номер: **27717000**
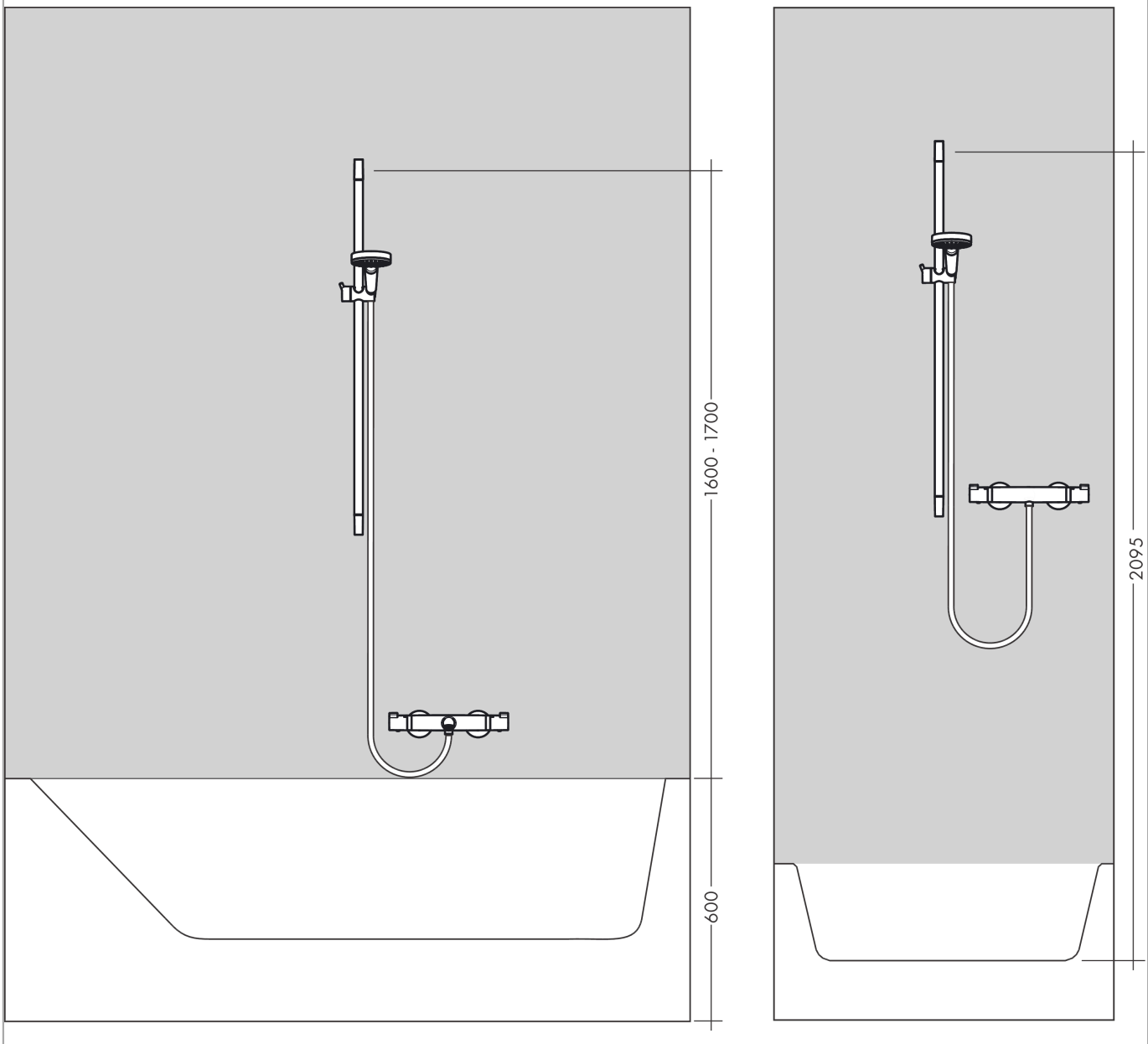
Пример монтажа